ช่องเข้าเล็ก

小 水 口

PIN POINT GATE

TAI KIN

ISO 9001 : 2000

1518 ช่องเข้าเล็ก 小 水 口 PIN POINT - GATE

แบบ 平 面 圖 Design

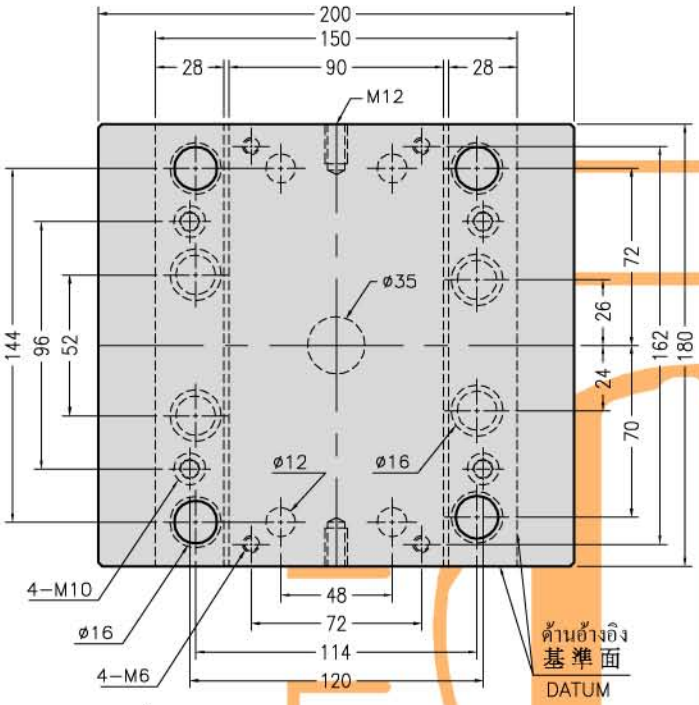

DA Type

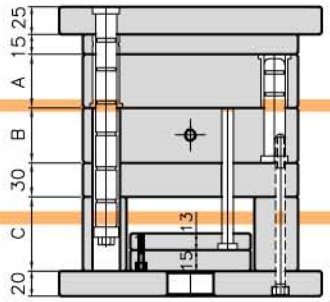

EA Type

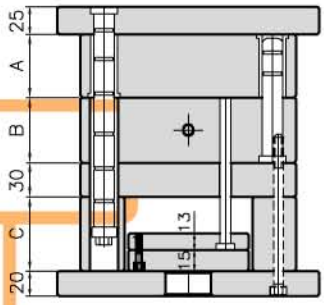

DB Type

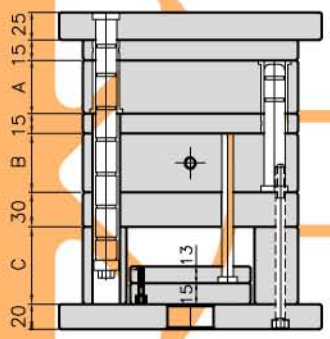

EB Type

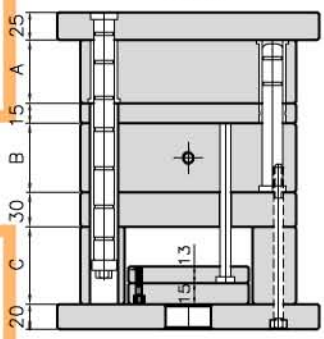

DC Type

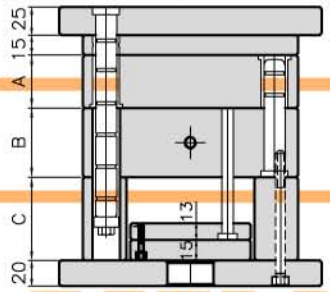

EC Type

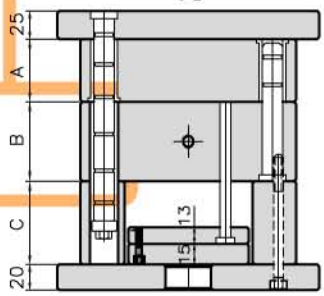

DD Type

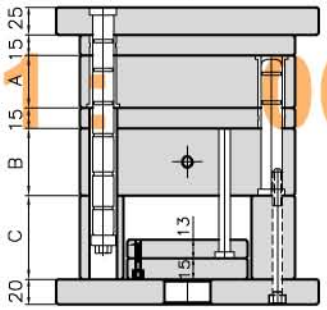

ED Type

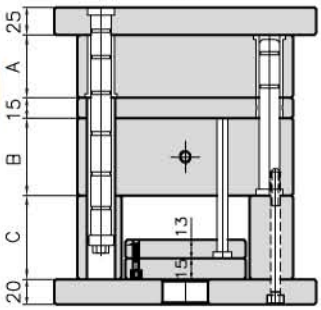

วิธีเขียนใบสั่งซื้อ
訂購規格之表示法
How to write an order

TK □ 1518 □ □ □ □ □ □

แบบ 規格 Type				
	DA	DB	DC	DD
	EA	EB	EC	ED

รหัสของขนาด
尺寸稱呼
Size code

ขนาด A A尺寸 Size A	20	25	30	35	40	50	60	70	

ขนาด B B尺寸 Size B	20	25	30	35	40	50	60	70	

ขนาด C C尺寸 Size C	60	70	

แบบ	上，下夾板及導桿之式樣	Type
S	แบบมาตรฐาน สลักนำอยู่บนโมลด์ตัวผู้ S 標準型類， 導桿組立在公模上 Standard type, Guide pin on the core plate	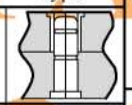
Y	แบบมาตรฐาน สลักนำอยู่บนโมลด์ตัวเมีย Y 標準模類， 導桿組立在母模上 Standard type, Guide pin on the cavity plate	

รายละเอียดตัวดึงพิน 拉桿的式樣 Specification of support pin	
IH	ตัวดึงพินอยู่ด้านในมีร่อง 拉桿在內側， 有導套裝置 Support pin with bush located on the inner side
OH	ตัวดึงพินอยู่ด้านนอกมีนำร่อง 拉桿在外側，有導套裝置 Support pin with bush located on the outer side

ความยาวของตัวดึงพิน
拉 桿 長 度
Length of support pin

TAI KIN
ISO 9001 : 2000

1520 ช่องเข้าเล็ก 小 水 口 PIN POINT - GATE

แบบ 平 面 圖 Design

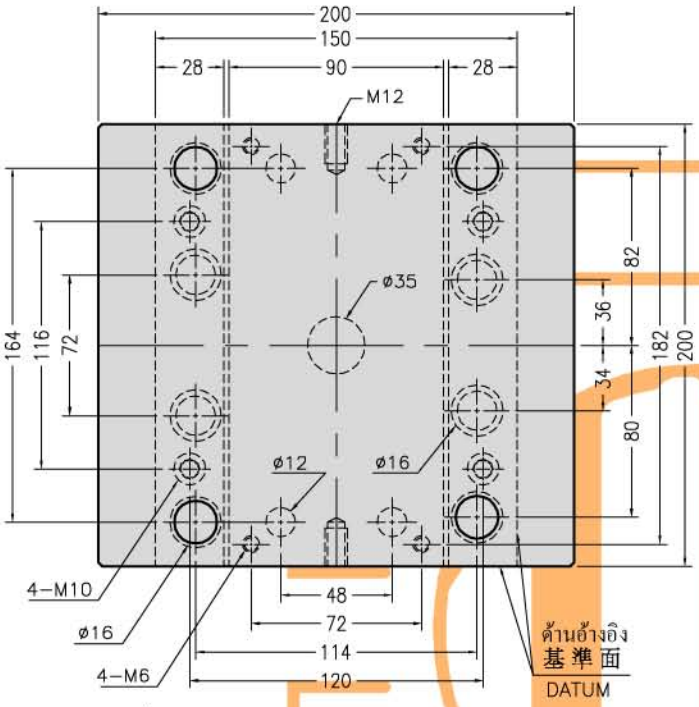

DA Type

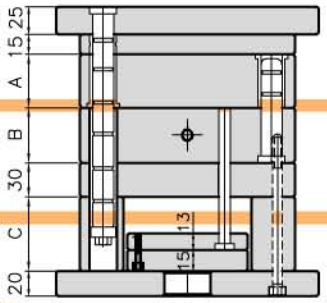

EA Type

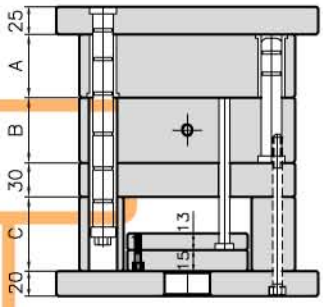

DB Type

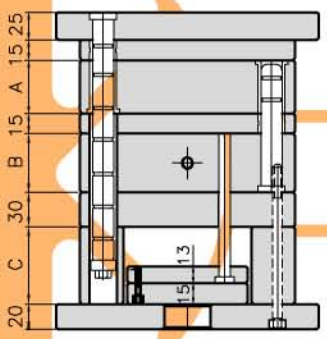

EB Type

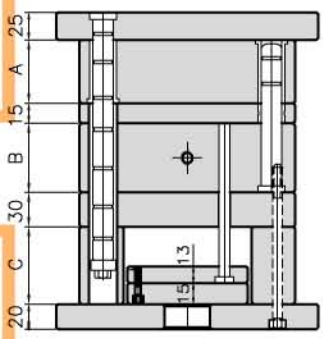

DC Type

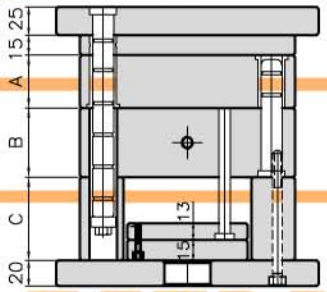

EC Type

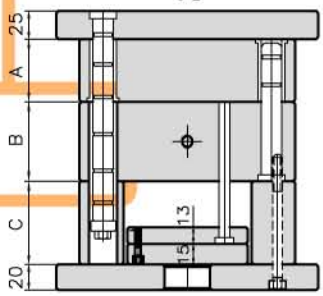

DD Type

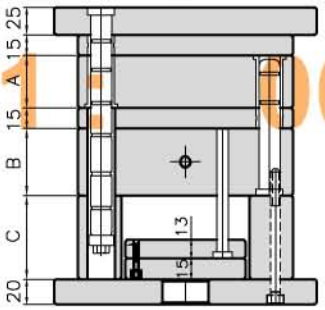

ED Type

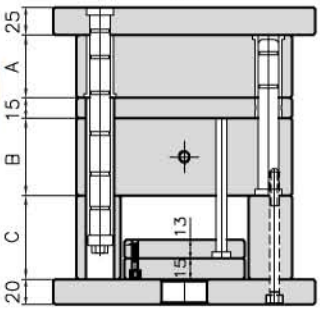

วิธีเขียนใบสั่งซื้อ
訂購規格之表示法
How to write an order

TK □ 1520 □ □ □ □ □ □

แบบ 規格 Type				
	DA	DB	DC	DD
	EA	EB	EC	ED

รหัสของขนาด 尺寸稱呼 Size code

ขนาด A A尺寸 Size A	20	25	30	35	40	50	60	70
ขนาด B B尺寸 Size B	20	25	30	35	40	50	60	70
ขนาด C C尺寸 Size C	60	70						

แบบ	上，下夾板及導桿之式樣	Type
S	แบบมาตรฐาน สลักนำอยู่บนโมลด์ตัวผู้ S 標準型類， 導桿組立在公模上 Standard type, Guide pin on the core plate	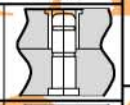
Y	แบบมาตรฐาน สลักนำอยู่บนโมลด์ตัวเมีย Y 標準模類， 導桿組立在母模上 Standard type, Guide pin on the cavity plate	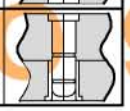

รายละเอียดตัวดึงพิน 拉桿的式樣 Specification of support pin	
IH	ตัวดึงพินอยู่ด้านในมีร่อง 拉桿在內側， 有導套裝置 Support pin with bush located on the inner side
OH	ตัวดึงพินอยู่ด้านนอกมีนำร่อง 拉桿在外側，有導套裝置 Support pin with bush located on the outer side

ความยาวของตัวดึงพิน
拉 桿 長 度
Length of support pin

TAI KIN
ISO 9001 : 2000

1525 ช่องเข้าเล็ก 小 水 口 PIN POINT - GATE

แบบ 平 面 圖 Design

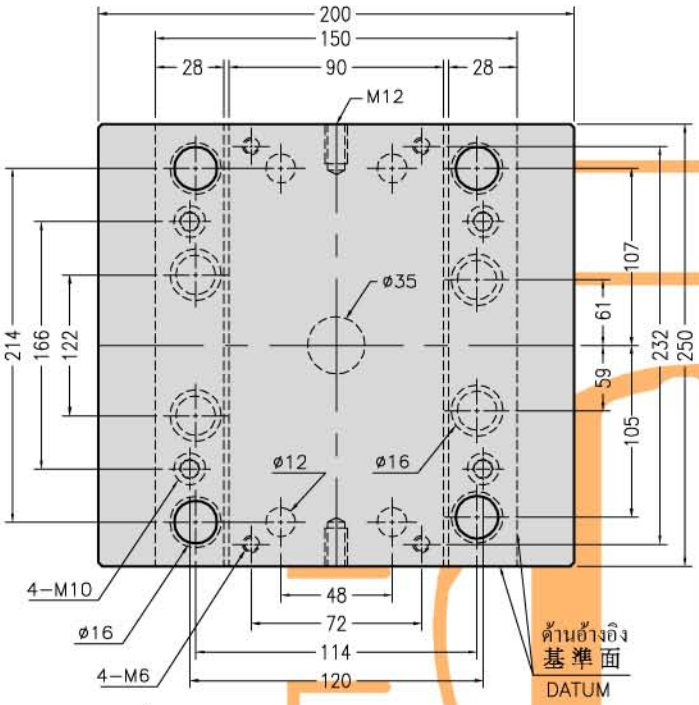

DA Type

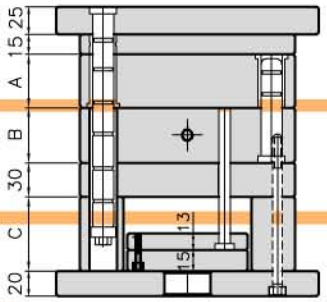

EA Type

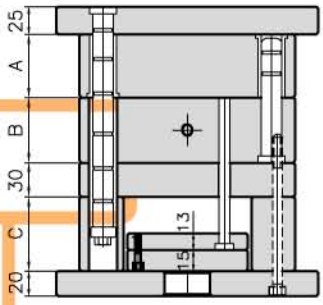

DB Type

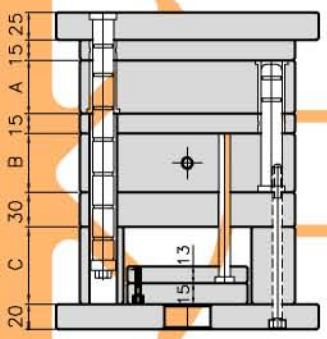

EB Type

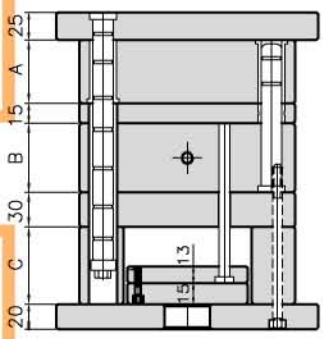

DC Type

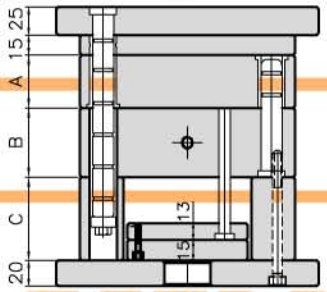

EC Type

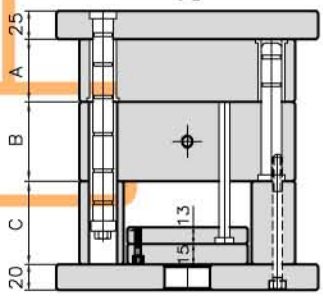

DD Type

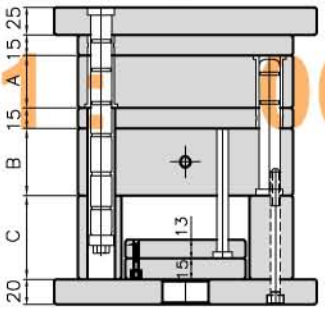

ED Type

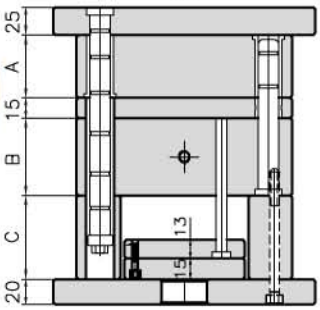

วิธีเขียนใบสั่งซื้อ
訂購規格之表示法
How to write an order

TK □ 1525 □ □ □ □ □ □

แบบ 規格 Type				
	DA	DB	DC	DD
	EA	EB	EC	ED

รหัสของขนาด 尺寸稱呼 Size code

ขนาด A A尺寸 Size A	20	25	30	35	40	50	60	70
ขนาด B B尺寸 Size B	20	25	30	35	40	50	60	70
ขนาด C C尺寸 Size C	60	70						

แบบ	上，下夾板及導桿之式樣	Type
S	แบบมาตรฐาน สลักนำอยู่บนโมลด์ตัวผู้ S 標準型類， 導桿組立在公模上 Standard type, Guide pin on the core plate	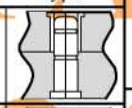
Y	แบบมาตรฐาน สลักนำอยู่บนโมลด์ตัวเมีย Y 標準模類， 導桿組立在母模上 Standard type, Guide pin on the cavity plate	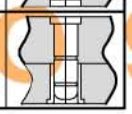

รายละเอียดตัวดึงพิน 拉桿的式樣 Specification of support pin	
IH	ตัวดึงพินอยู่ด้านในมีร่อง 拉桿在內側， 有導套裝置 Support pin with bush located on the inner side
OH	ตัวดึงพินอยู่ด้านนอกมีนำร่อง 拉桿在外側，有導套裝置 Support pin with bush located on the outer side

ความยาวของตัวดึงพิน
拉 桿 長 度
Length of support pin

TAI KIN
ISO 9001 : 2000

1530 ช่องเข้าเล็ก 小 水 口 PIN POINT - GATE

แบบ 平 面 圖 Design

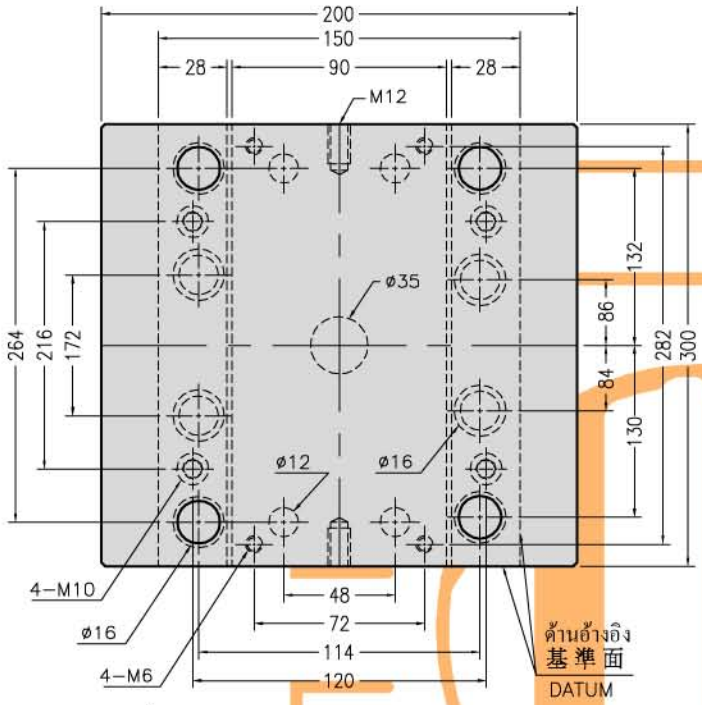

DA Type

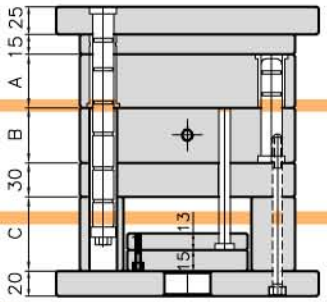

EA Type

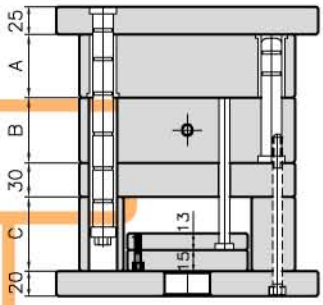

DB Type

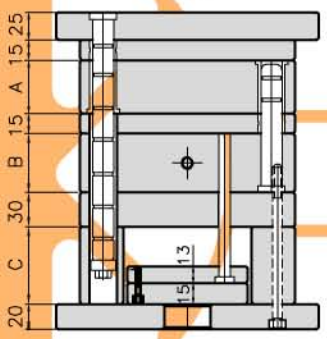

EB Type

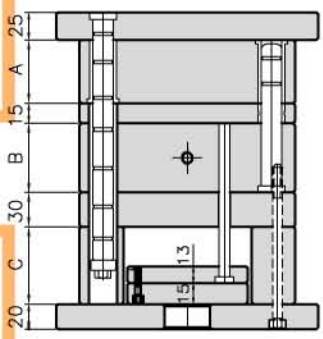

DC Type

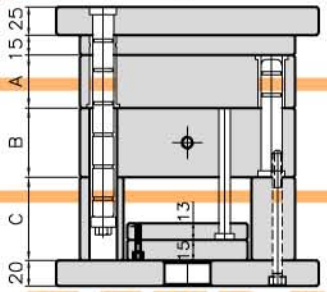

EC Type

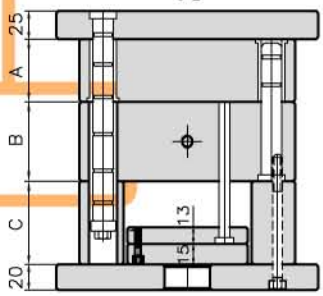

DD Type

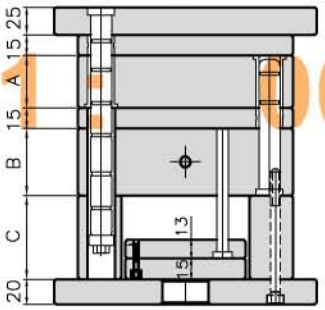

ED Type

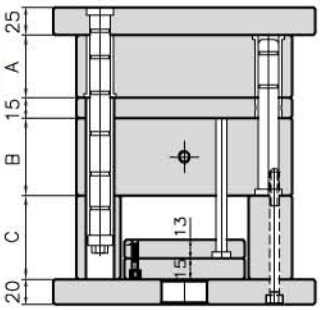

วิธีเขียนใบสั่งซื้อ
訂購規格之表示法
How to write an order

TK □ 1530 □ □ □ □ □ □

แบบ 規格 Type				
	DA	DB	DC	DD
	EA	EB	EC	ED

รหัสของขนาด
尺寸稱呼
Size code

ขนาด A A尺寸 Size A	20	25	30	35	40	50	60	70	

ขนาด B B尺寸 Size B	20	25	30	35	40	50	60	70	

ขนาด C C尺寸 Size C	60	70	

แบบ	上，下夾板及導桿之式樣	Type
S	แบบมาตรฐาน สลักนำอยู่บนโมลด์ตัวผู้ S 標準型類， 導桿組立在公模上 Standard type, Guide pin on the core plate	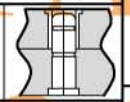
Y	แบบมาตรฐาน สลักนำอยู่บนโมลด์ตัวเมีย Y 標準模類， 導桿組立在母模上 Standard type, Guide pin on the cavity plate	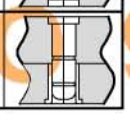

รายละเอียดตัวดึงพิน 拉桿的式樣 Specification of support pin	
IH	ตัวดึงพินอยู่ด้านในมีร่อง 拉桿在內側， 有導套裝置 Support pin with bush located on the inner side
OH	ตัวดึงพินอยู่ด้านนอกมีนำร่อง 拉桿在外側，有導套裝置 Support pin with bush located on the outer side

ความยาวของตัวดึงพิน
拉 桿 長 度
Length of support pin

TAI KIN
ISO 9001 : 2000

1820 ช่องเข้าเล็ก 小 水 口 PIN POINT - GATE

แบบ 平 面 圖 Design

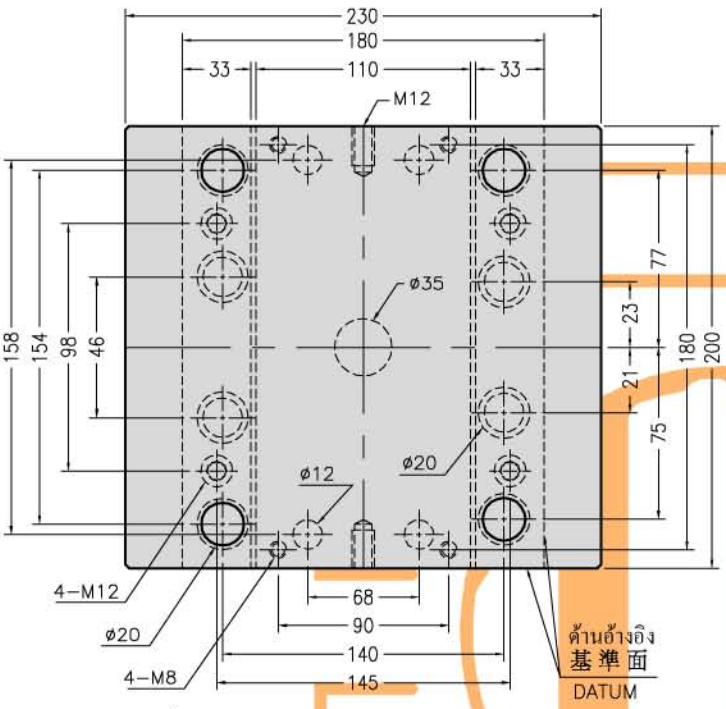

DA Type

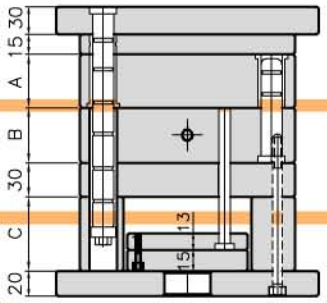

EA Type

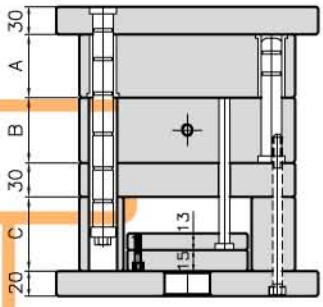

DB Type

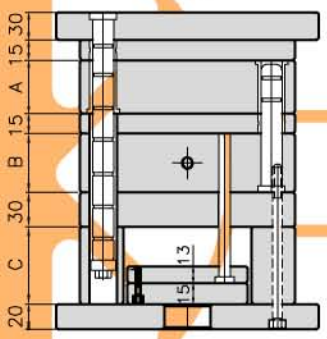

EB Type

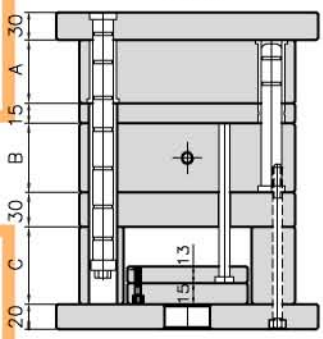

DC Type

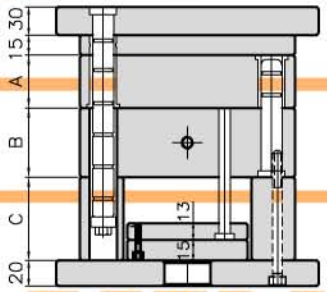

EC Type

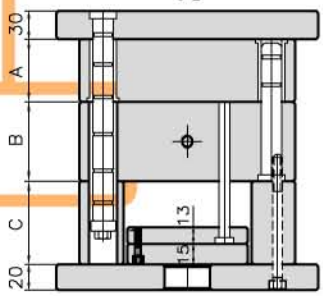

DD Type

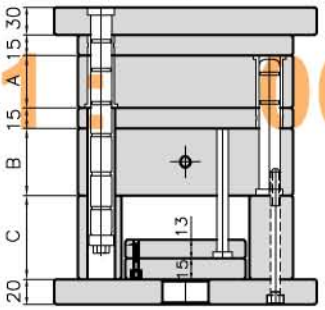

ED Type

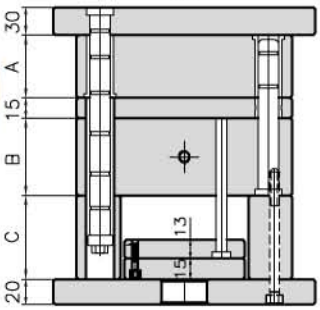

วิธีเขียนใบสั่งซื้อ
訂購規格之表示法
How to write an order

TK □ 1820 □ □ □ □ □ □

แบบ 規格 Type				
	DA	DB	DC	DD
	EA	EB	EC	ED

รหัสของขนาด 尺寸稱呼 Size code

ขนาด A A尺寸 Size A	20	25	30	35	40	50	60	70	

ขนาด B B尺寸 Size B	20	25	30	35	40	50	60	70	

ขนาด C C尺寸 Size C	60	70	

แบบ	上，下夾板及導桿之式樣	Type
S	แบบมาตรฐาน สลักนำอยู่บนโมลด์ตัวผู้ S 標準型類， 導桿組立在公模上 Standard type, Guide pin on the core plate	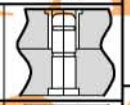
Y	แบบมาตรฐาน สลักนำอยู่บนโมลด์ตัวเมีย Y 標準模類， 導桿組立在母模上 Standard type, Guide pin on the cavity plate	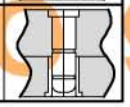

รายละเอียดตัวดึงพิน 拉桿的式樣 Specification of support pin	
IH	ตัวดึงพินอยู่ด้านในมีร่อง 拉桿在內側， 有導套裝置 Support pin with bush located on the inner side
OH	ตัวดึงพินอยู่ด้านนอกมีนำร่อง 拉桿在外側，有導套裝置 Support pin with bush located on the outer side

ความยาวของตัวดึงพิน 拉 桿 長 度 Length of support pin

TAI KIN
ISO 9001 : 2000

1825 ช่องเข้าเล็ก 小 水 口 PIN POINT - GATE

แบบ 平 面 圖 Design

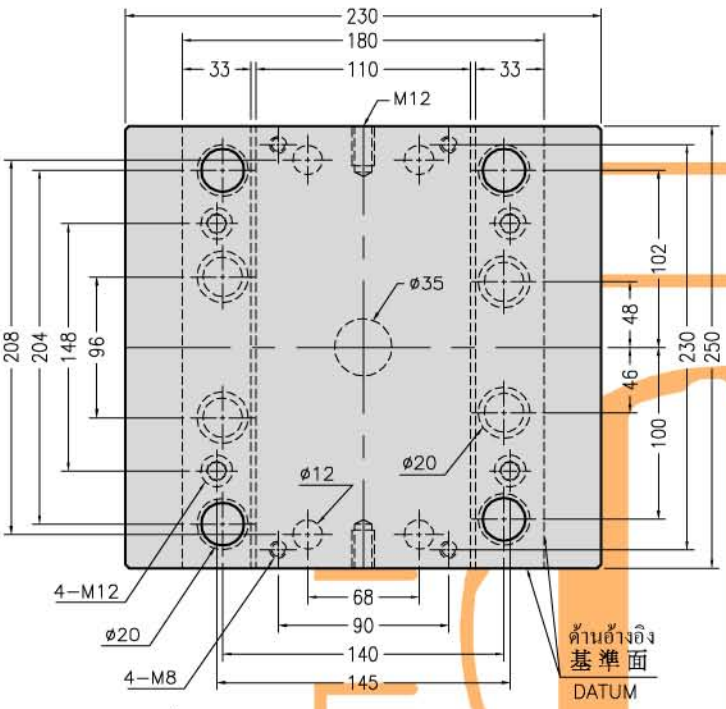

DA Type

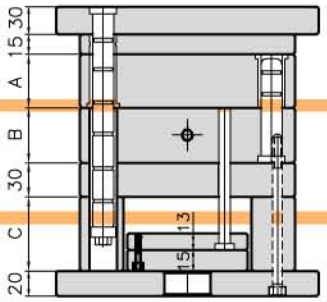

EA Type

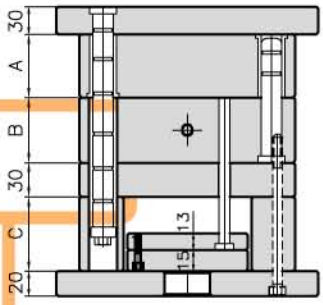

DB Type

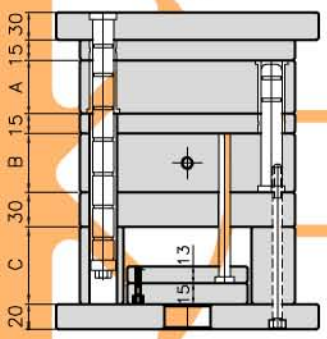

EB Type

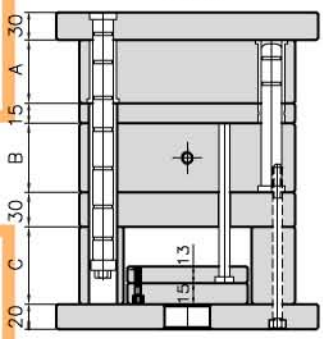

DC Type

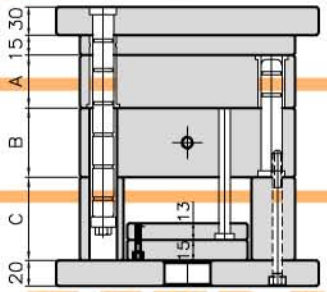

EC Type

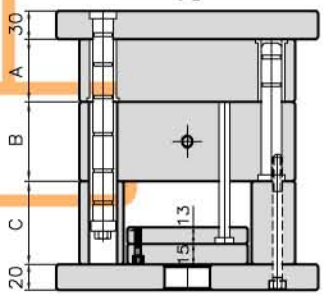

DD Type

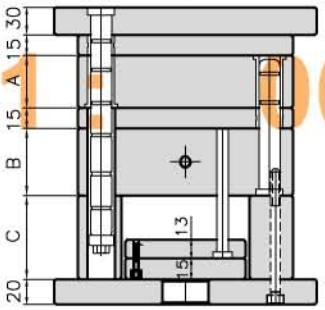

ED Type

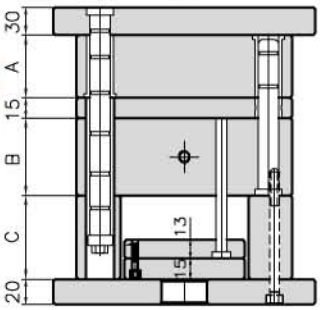

วิธีเขียนใบสั่งซื้อ
訂購規格之表示法
How to write an order

TK □ 1825 □ □ □ □ □ □

แบบ 規格 Type				
	DA	DB	DC	DD
	EA	EB	EC	ED

รหัสของขนาด
尺寸稱呼
Size code

ขนาด A A尺寸 Size A	20	25	30	35	40	50	60	70	

ขนาด B B尺寸 Size B	20	25	30	35	40	50	60	70	

ขนาด C C尺寸 Size C	60	70	

แบบ	上，下夾板及導桿之式樣	Type
S	แบบมาตรฐาน สลักนำอยู่บนโมลด์ตัวผู้ S 標準型類， 導桿組立在公模上 Standard type, Guide pin on the core plate	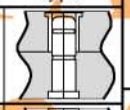
Y	แบบมาตรฐาน สลักนำอยู่บนโมลด์ตัวเมีย Y 標準模類， 導桿組立在母模上 Standard type, Guide pin on the cavity plate	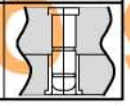

รายละเอียดตัวดึงพิน 拉桿的式樣 Specification of support pin	
IH	ตัวดึงพินอยู่ด้านในมีร่อง 拉桿在內側， 有導套裝置 Support pin with bush located on the inner side
OH	ตัวดึงพินอยู่ด้านนอกมีนำร่อง 拉桿在外側，有導套裝置 Support pin with bush located on the outer side

ความยาวของตัวดึงพิน
拉 桿 長 度
Length of support pin

TAI KIN
ISO 9001 : 2000

2020 ช่องเข้าเล็ก 小 水 口 PIN POINT - GATE

แบบ 平 面 圖 Design

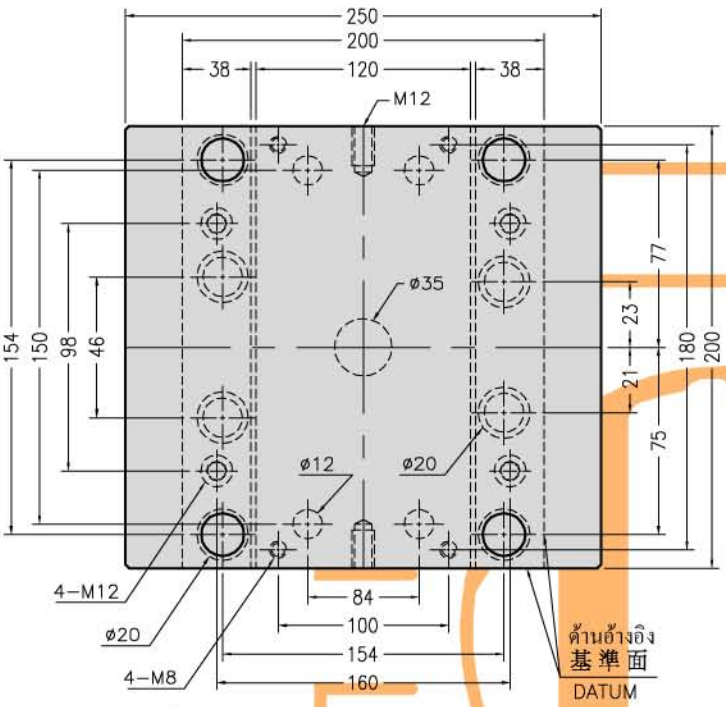

DA Type

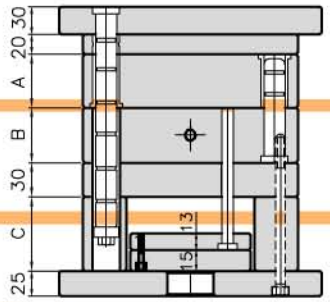

EA Type

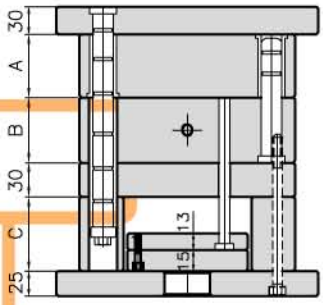

DB Type

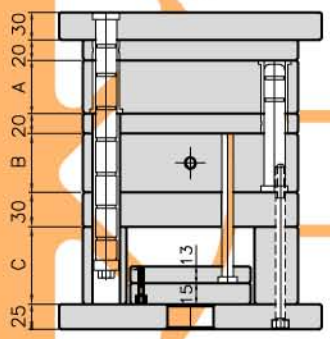

EB Type

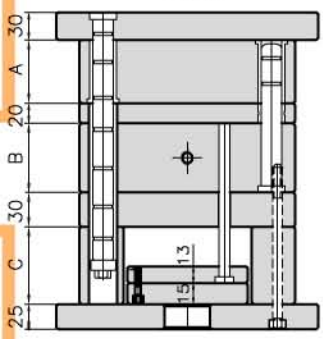

DC Type

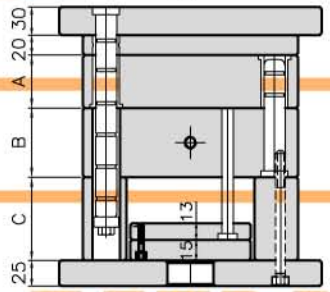

EC Type

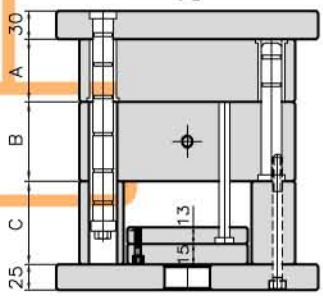

DD Type

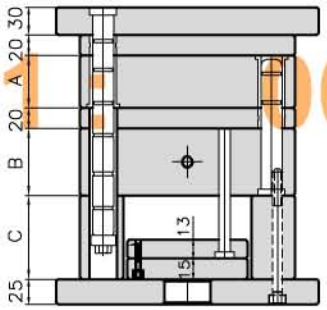

ED Type

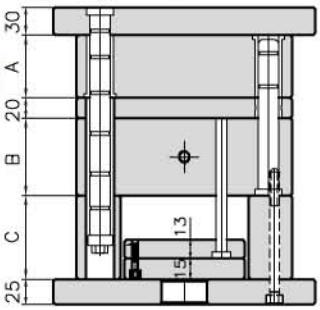

วิธีเขียนใบสั่งซื้อ
訂購規格之表示法
How to write an order

TK □ 2020 □ □ □ □ □ □

แบบ 規格 Type				
	DA	DB	DC	DD
	EA	EB	EC	ED

รหัสของขนาด 尺寸稱呼 Size code

ขนาด A A尺寸 Size A	20	25	30	35	40	50	60	70	

ขนาด B B尺寸 Size B	20	25	30	35	40	50	60	70	

ขนาด C C尺寸 Size C	70	80	

แบบ	上，下夾板及導桿之式樣	Type
S	แบบมาตรฐาน สลักนำอยู่บนโมลด์ตัวผู้ S 標準型類， 導桿組立在公模上 Standard type, Guide pin on the core plate	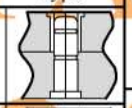
Y	แบบมาตรฐาน สลักนำอยู่บนโมลด์ตัวเมีย Y 標準模類， 導桿組立在母模上 Standard type, Guide pin on the cavity plate	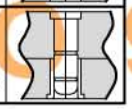

รายละเอียดตัวดึงพิน 拉桿的式樣 Specification of support pin	
IH	ตัวดึงพินอยู่ด้านในมีร่อง 拉桿在內側， 有導套裝置 Support pin with bush located on the inner side
OH	ตัวดึงพินอยู่ด้านนอกมีนำร่อง 拉桿在外側，有導套裝置 Support pin with bush located on the outer side

ความยาวของตัวดึงพิน 拉 桿 長 度 Length of support pin

TAI KIN
ISO 9001 : 2000

2025 ช่องเข้าเล็ก 小 水 口 PIN POINT - GATE

แบบ 平 面 圖 Design

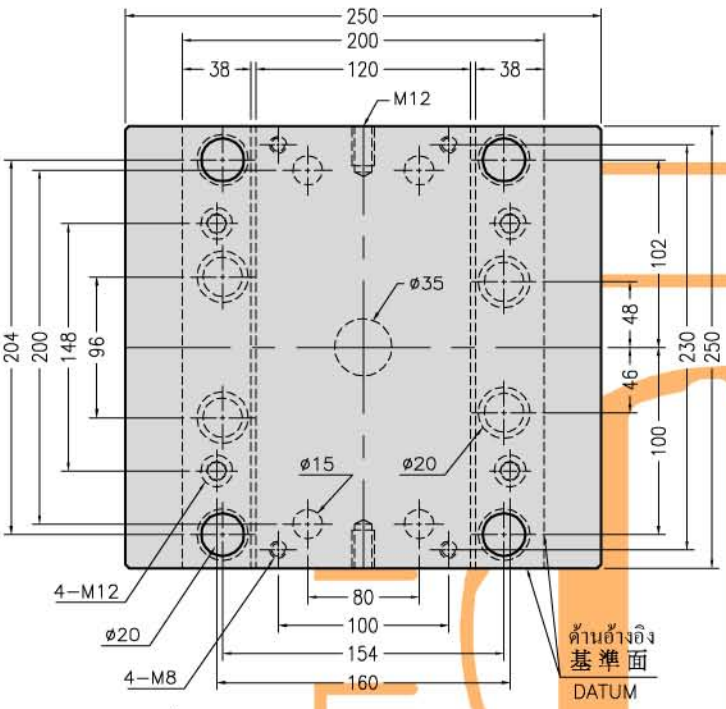

DA Type

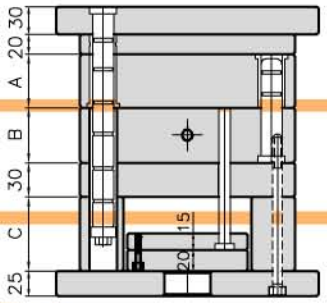

EA Type

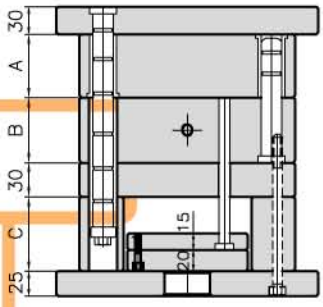

DB Type

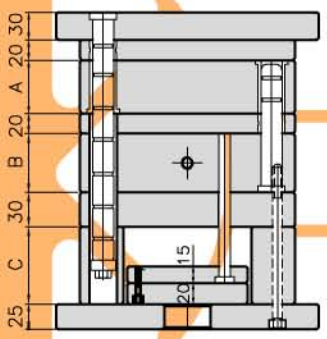

EB Type

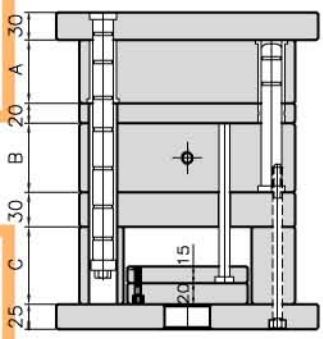

DC Type

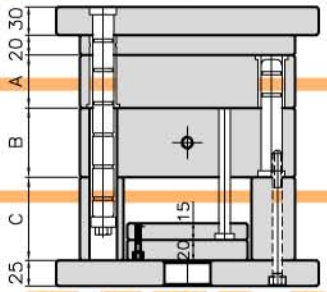

EC Type

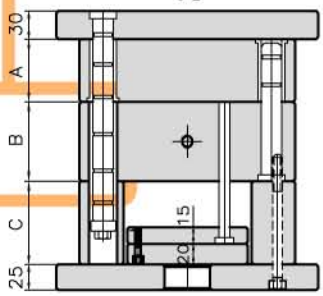

DD Type

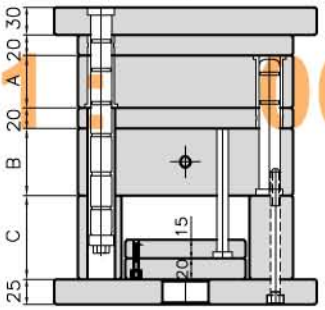

ED Type

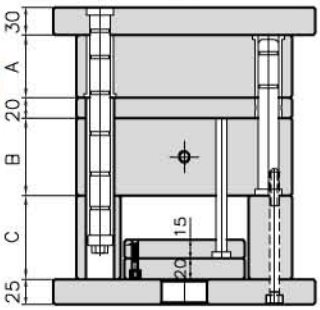

วิธีเขียนใบสั่งซื้อ
訂購規格之表示法
How to write an order

TK □ 2025 □ □ □ □ □ □

แบบ 規格 Type				
	DA	DB	DC	DD
	EA	EB	EC	ED

รหัสของขนาด 尺寸稱呼 Size code

ขนาด A A尺寸 Size A	25	30	35	40	50	60	70	80	

ขนาด B B尺寸 Size B	25	30	35	40	50	60	70	80	

ขนาด C C尺寸 Size C	70	80	

แบบ	上，下夾板及導桿之式樣	Type
S	แบบมาตรฐาน สลักนำอยู่บนโมลด์ตัวผู้ S 標準型類， 導桿組立在公模上 Standard type, Guide pin on the core plate	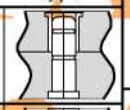
Y	แบบมาตรฐาน สลักนำอยู่บนโมลด์ตัวเมีย Y 標準模類， 導桿組立在母模上 Standard type, Guide pin on the cavity plate	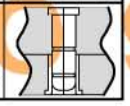

รายละเอียดตัวดึงพิน 拉桿的式樣 Specification of support pin	
IH	ตัวดึงพินอยู่ด้านในมีร่อง 拉桿在內側， 有導套裝置 Support pin with bush located on the inner side
OH	ตัวดึงพินอยู่ด้านนอกมีนำร่อง 拉桿在外側，有導套裝置 Support pin with bush located on the outer side

ความยาวของตัวดึงพิน 拉 桿 長 度 Length of support pin

TAI KIN
ISO 9001 : 2000

2030 ช่องเข้าเล็ก 小 水 口 PIN POINT - GATE

แบบ 平 面 圖 Design

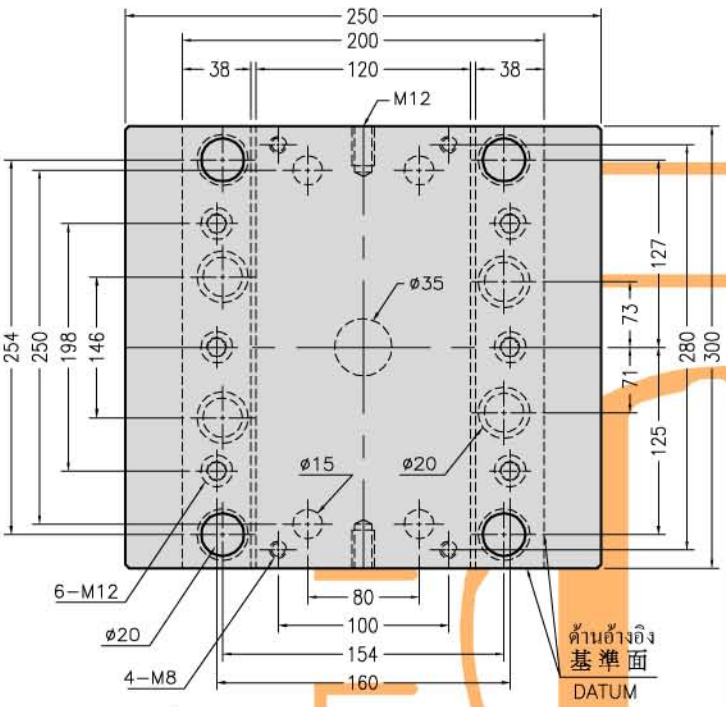

DA Type

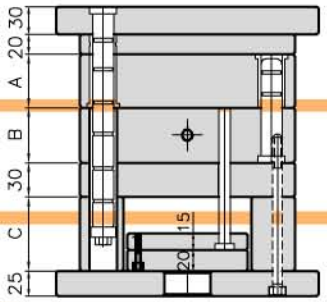

EA Type

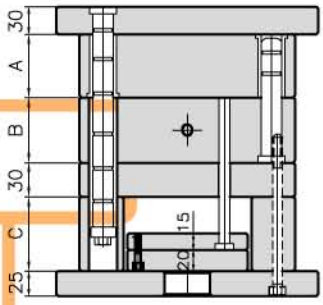

DB Type

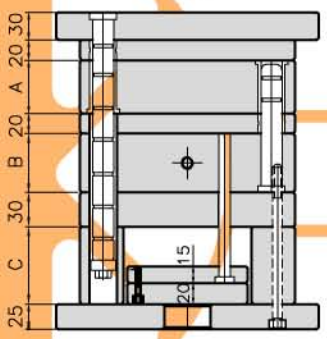

EB Type

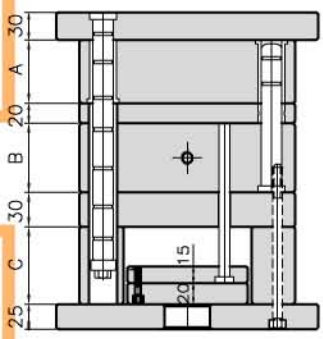

DC Type

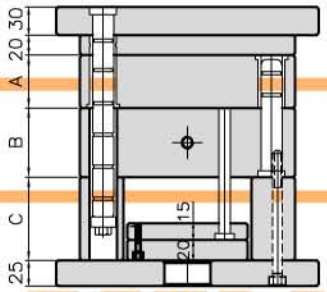

EC Type

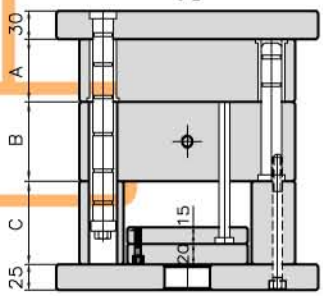

DD Type

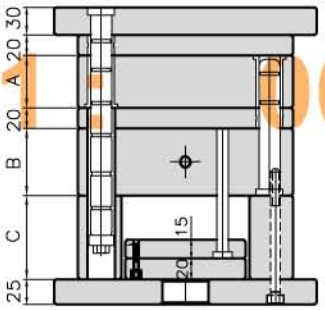

ED Type

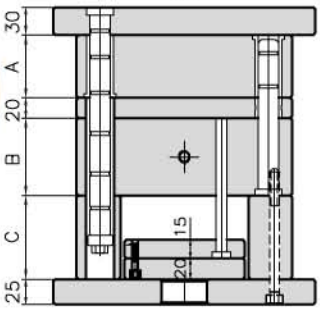

วิธีเขียนใบสั่งซื้อ
訂購規格之表示法
How to write an order

TK □ 2030 □ □ □ □ □ □

แบบ 規格 Type				
	DA	DB	DC	DD
	EA	EB	EC	ED

รหัสของขนาด 尺寸稱呼 Size code

ขนาด A A尺寸 Size A	25	30	35	40	50	60	70	80	
ขนาด B B尺寸 Size B	25	30	35	40	50	60	70	80	
ขนาด C C尺寸 Size C	70	80							

แบบ	上，下夾板及導桿之式樣	Type
S	แบบมาตรฐาน สลักนำอยู่บนโมลด์ตัวผู้ S 標準型類， 導桿組立在公模上 Standard type, Guide pin on the core plate	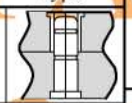
Y	แบบมาตรฐาน สลักนำอยู่บนโมลด์ตัวเมีย Y 標準模類， 導桿組立在母模上 Standard type, Guide pin on the cavity plate	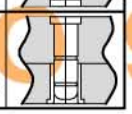

รายละเอียดตัวดึงพิน 拉桿的式樣 Specification of support pin	
IH	ตัวดึงพินอยู่ด้านในมีร่อง 拉桿在內側， 有導套裝置 Support pin with bush located on the inner side
OH	ตัวดึงพินอยู่ด้านนอกมีนำร่อง 拉桿在外側，有導套裝置 Support pin with bush located on the outer side

ความยาวของตัวดึงพิน
拉 桿 長 度
Length of support pin

TAI KIN
ISO 9001 : 2000

2035 ช่องเข้าเล็ก 小 水 口 PIN POINT - GATE

แบบ 平 面 圖 Design

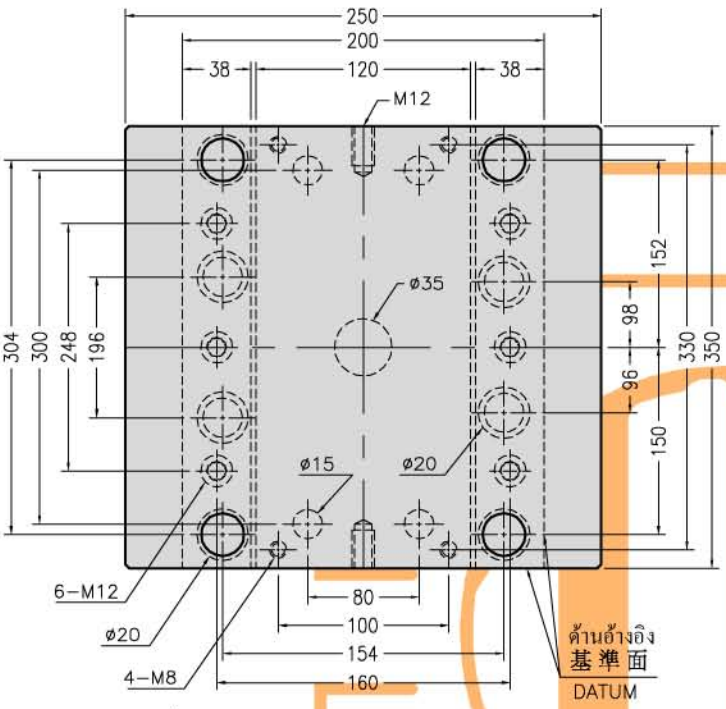

DA Type

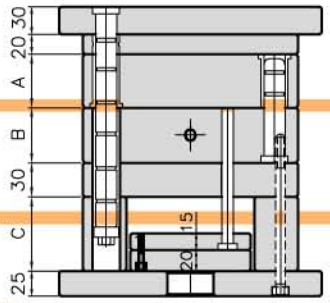

EA Type

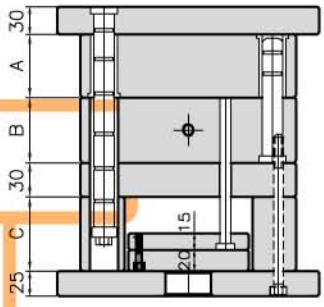

DB Type

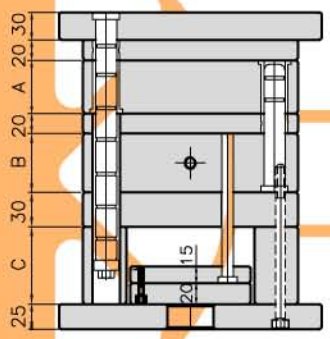

EB Type

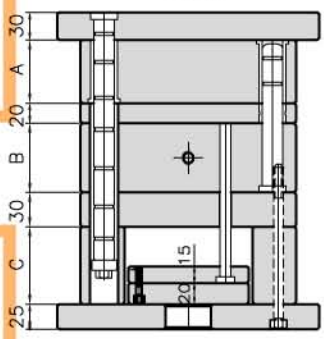

DC Type

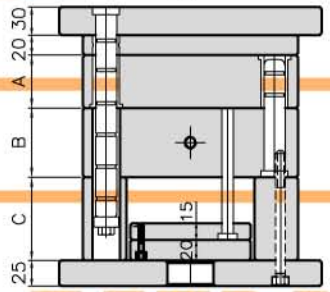

EC Type

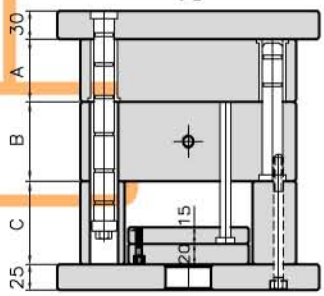

DD Type

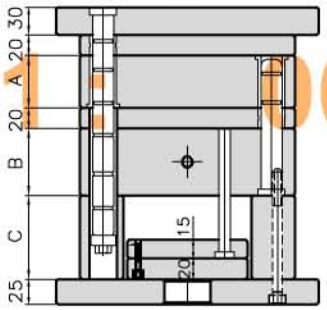

ED Type

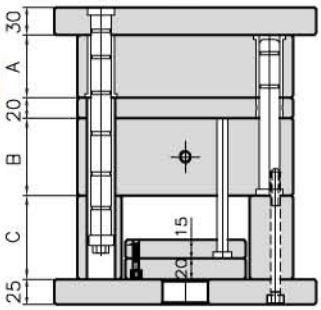

วิธีเขียนใบสั่งซื้อ
訂購規格之表示法
How to write an order

TK □ 2035 □ □ □ □ □ □

แบบ 規格 Type				
	DA	DB	DC	DD
	EA	EB	EC	ED

รหัสของขนาด 尺寸稱呼 Size code

ขนาด A A尺寸 Size A	25	30	35	40	50	60	70	80	

ขนาด B B尺寸 Size B	25	30	35	40	50	60	70	80	

ขนาด C C尺寸 Size C	70	80	

แบบ	上，下夾板及導桿之式樣	Type
S	แบบมาตรฐาน สลักนำอยู่บนโมลด์ตัวผู้ S 標準型類， 導桿組立在公模上 Standard type, Guide pin on the core plate	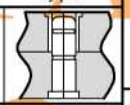
Y	แบบมาตรฐาน สลักนำอยู่บนโมลด์ตัวเมีย Y 標準模類， 導桿組立在母模上 Standard type, Guide pin on the cavity plate	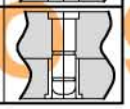

รายละเอียดตัวดึงพิน 拉桿的式樣 Specification of support pin	
IH	ตัวดึงพินอยู่ด้านในมีร่อง 拉桿在內側， 有導套裝置 Support pin with bush located on the inner side
OH	ตัวดึงพินอยู่ด้านนอกมีนำร่อง 拉桿在外側，有導套裝置 Support pin with bush located on the outer side

ความยาวของตัวดึงพิน 拉 桿 長 度 Length of support pin

TAI KIN
ISO 9001 : 2000

2040 ช่องเข้าเล็ก 小 水 口 PIN POINT - GATE

แบบ 平 面 圖 Design

DIMENSIONของB	FK
น้อยกว่า40	M12
มากกว่า 50	M16

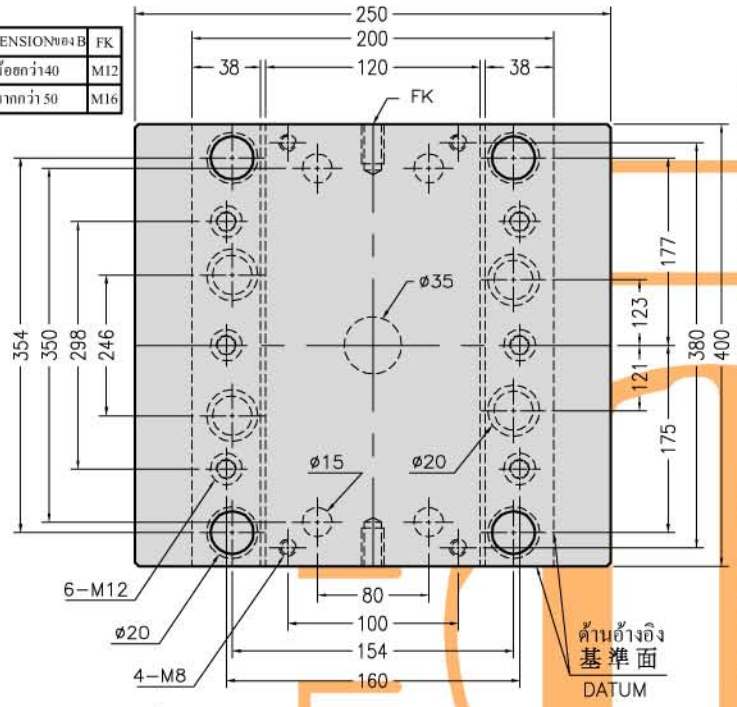

DA Type

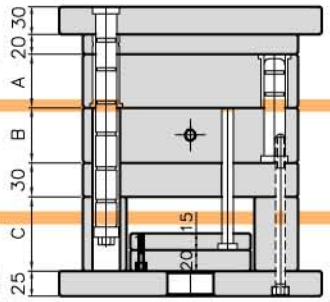

EA Type

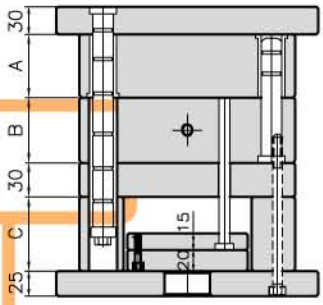

DB Type

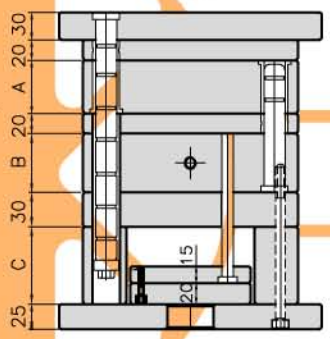

EB Type

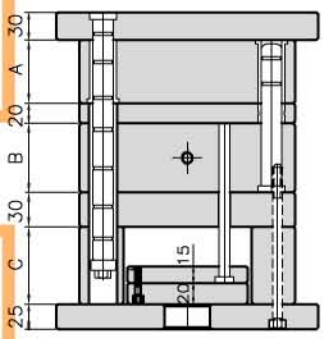

DC Type

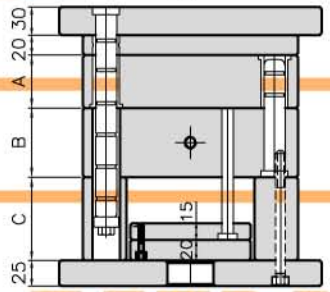

EC Type

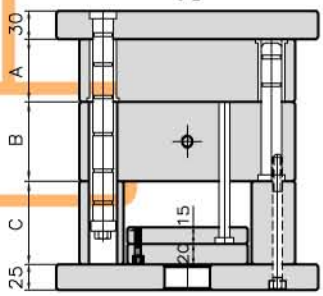

DD Type

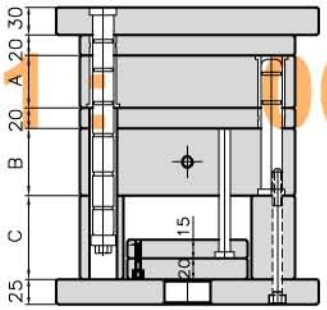

ED Type

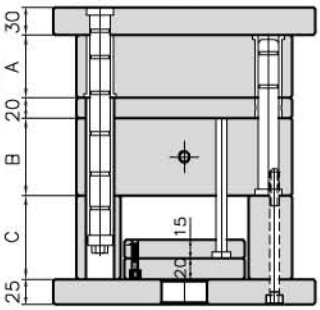

วิธีเขียนใบสั่งซื้อ
訂購規格之表示法
How to write an order

TK □ 2040 □ □ □ □ □ □

แบบ 規格 Type				
	DA	DB	DC	DD
	EA	EB	EC	ED

รหัสของขนาด 尺寸稱呼 Size code

ขนาด A A尺寸 Size A	25	30	35	40	50	60	70	80	

ขนาด B B尺寸 Size B	25	30	35	40	50	60	70	80	

ขนาด C C尺寸 Size C	70	80	

แบบ	上，下夾板及導桿之式樣	Type
S	แบบมาตรฐาน สลักนำอยู่บนโมลด์ตัวผู้ S 標準型類， 導桿組立在公模上 Standard type, Guide pin on the core plate	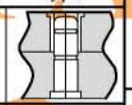
Y	แบบมาตรฐาน สลักนำอยู่บนโมลด์ตัวเมีย Y 標準模類， 導桿組立在母模上 Standard type, Guide pin on the cavity plate	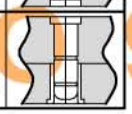

รายละเอียดตัวดึงพิน 拉桿的式樣 Specification of support pin	
IH	ตัวดึงพินอยู่ด้านในมีร่อง 拉桿在內側， 有導套裝置 Support pin with bush located on the inner side
OH	ตัวดึงพินอยู่ด้านนอกมีนำร่อง 拉桿在外側，有導套裝置 Support pin with bush located on the outer side

ความยาวของตัวดึงพิน
拉 桿 長 度
Length of support pin

TAI KIN
ISO 9001 : 2000

2525 ช่องเข้าเล็ก 小 水 口 PIN POINT - GATE

แบบ 平 面 圖 Design

DIMENSIONของB	FK
น้อยกว่า40	M12
มากกว่า 50	M16

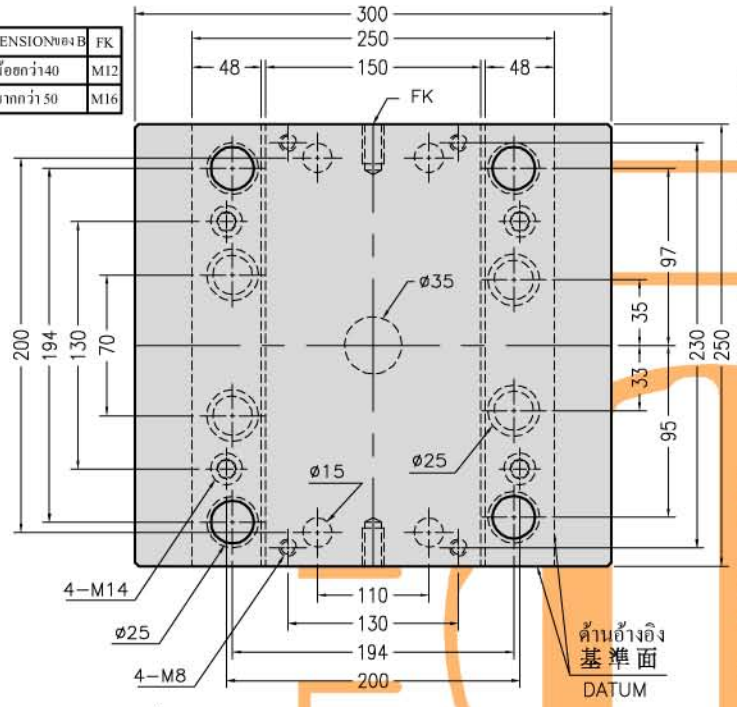

DA Type

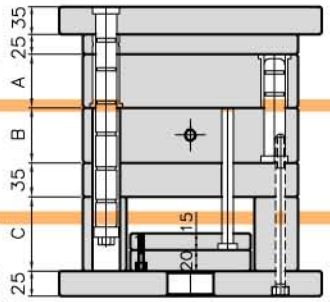

EA Type

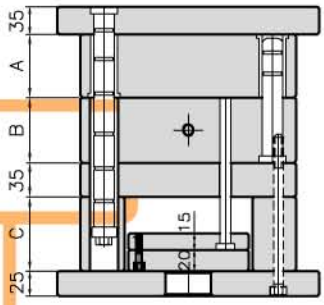

DB Type

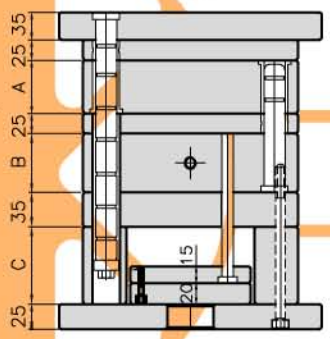

EB Type

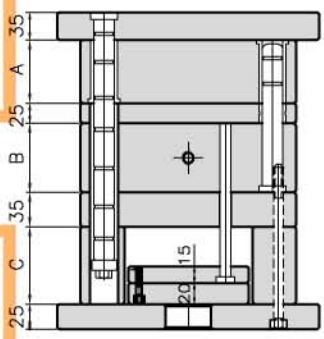

DC Type

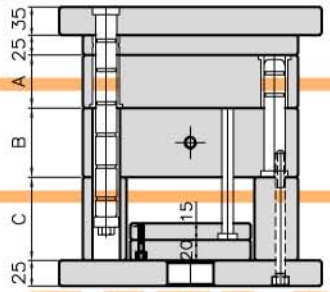

EC Type

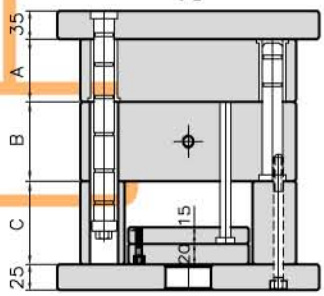

DD Type

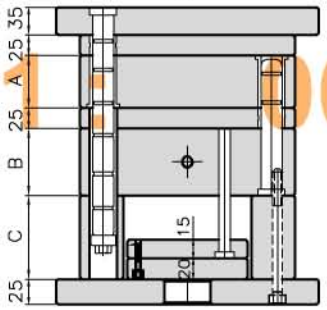

ED Type

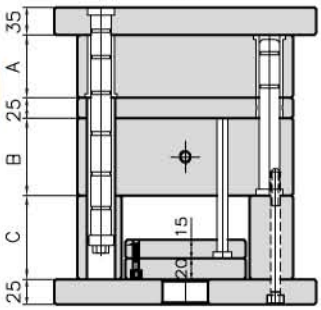

วิธีเขียนใบสั่งซื้อ
訂購規格之表示法
How to write an order

TK □ 2525 □ □ □ □ □ □

แบบ 規格 Type				
	DA	DB	DC	DD
	EA	EB	EC	ED

รหัสของขนาด 尺寸稱呼 Size code

ขนาด A A尺寸 Size A	25	30	35	40	50	60	70	80	

ขนาด B B尺寸 Size B	25	30	35	40	50	60	70	80	

ขนาด C C尺寸 Size C	80	90	

แบบ	上，下夾板及導桿之式樣	Type
S	แบบมาตรฐาน สลักนำอยู่บนโมลด์ตัวผู้ S 標準型類， 導桿組立在公模上 Standard type, Guide pin on the core plate	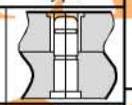
Y	แบบมาตรฐาน สลักนำอยู่บนโมลด์ตัวเมีย Y 標準模類， 導桿組立在母模上 Standard type, Guide pin on the cavity plate	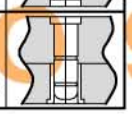

รายละเอียดตัวดึงพิน 拉桿的式樣 Specification of support pin	
IH	ตัวดึงพินอยู่ด้านในมีร่อง 拉桿在內側， 有導套裝置 Support pin with bush located on the inner side
OH	ตัวดึงพินอยู่ด้านนอกมีนำร่อง 拉桿在外側，有導套裝置 Support pin with bush located on the outer side

ความยาวของตัวดึงพิน
拉 桿 長 度
Length of support pin

TAI KIN
ISO 9001 : 2000

2530 ช่องเข้าเล็ก 小 水 口 PIN POINT - GATE

แบบ 平 面 圖 Design

DIMENSIONของB	FK
น้อยกว่า40	M12
มากกว่า 50	M16

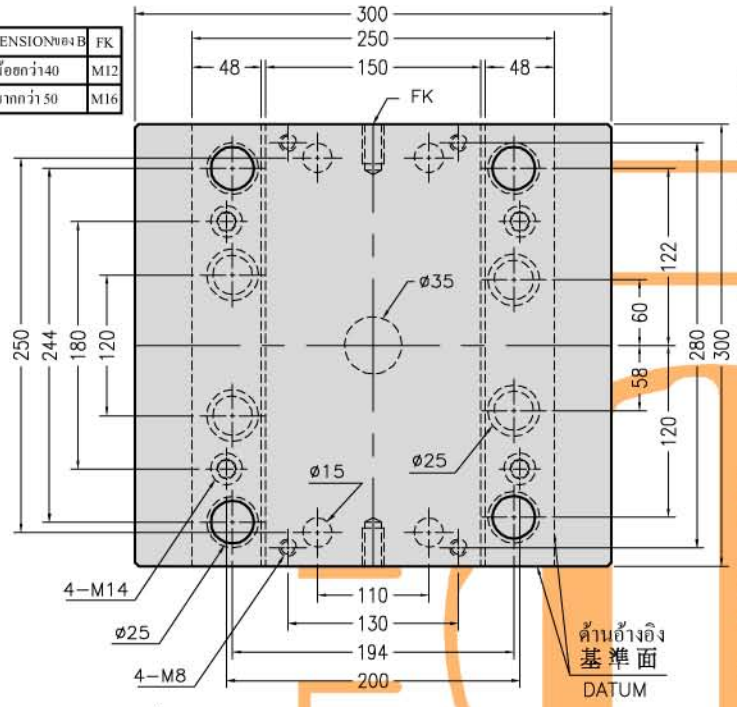

DA Type

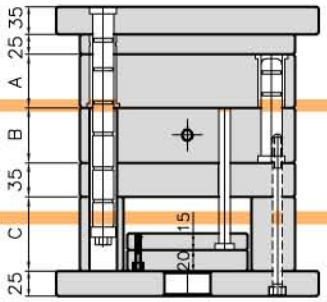

EA Type

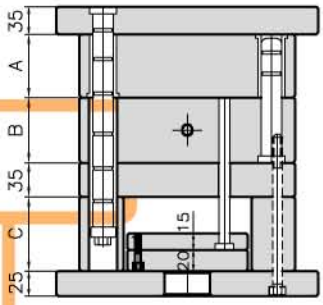

DB Type

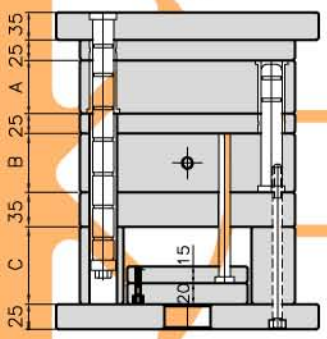

EB Type

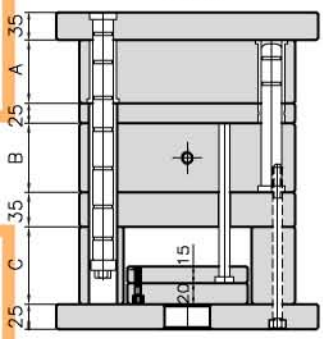

DC Type

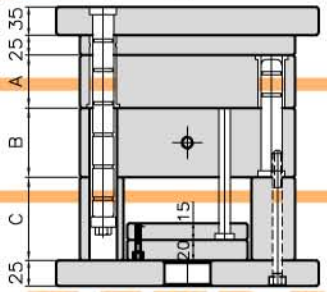

EC Type

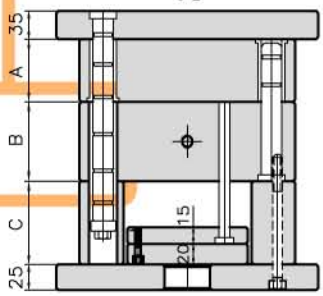

DD Type

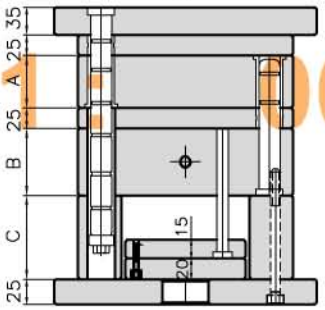

ED Type

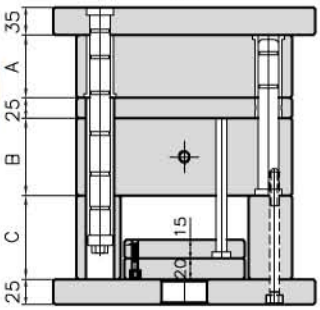

วิธีเขียนใบสั่งซื้อ
訂購規格之表示法
How to write an order

TK □ 2530 □ □ □ □ □ □

แบบ 規格 Type	DA	DB	DC	DD
	EA	EB	EC	ED

รหัสของขนาด 尺寸稱呼 Size code

ขนาด A A尺寸 Size A	30	35	40	50	60	70	80	90	

ขนาด B B尺寸 Size B	30	35	40	50	60	70	80	90	

ขนาด C C尺寸 Size C	80	90	

แบบ	上，下夾板及導桿之式樣	Type
S	แบบมาตรฐาน สลักนำอยู่บนโมลด์ตัวผู้ S 標準型類， 導桿組立在公模上 Standard type, Guide pin on the core plate	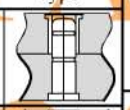
Y	แบบมาตรฐาน สลักนำอยู่บนโมลด์ตัวเมีย Y 標準模類， 導桿組立在母模上 Standard type, Guide pin on the cavity plate	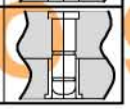

รายละเอียดตัวดึงพิน 拉桿的式樣 Specification of support pin	
IH	ตัวดึงพินอยู่ด้านในมีร่อง 拉桿在內側， 有導套裝置 Support pin with bush located on the inner side
OH	ตัวดึงพินอยู่ด้านนอกมีนำร่อง 拉桿在外側，有導套裝置 Support pin with bush located on the outer side

ความยาวของตัวดึงพิน
拉 桿 長 度
Length of support pin

TAI KIN
ISO 9001 : 2000

2535 ช่องเข้าเล็ก 小 水 口 PIN POINT - GATE

แบบ 平 面 圖 Design

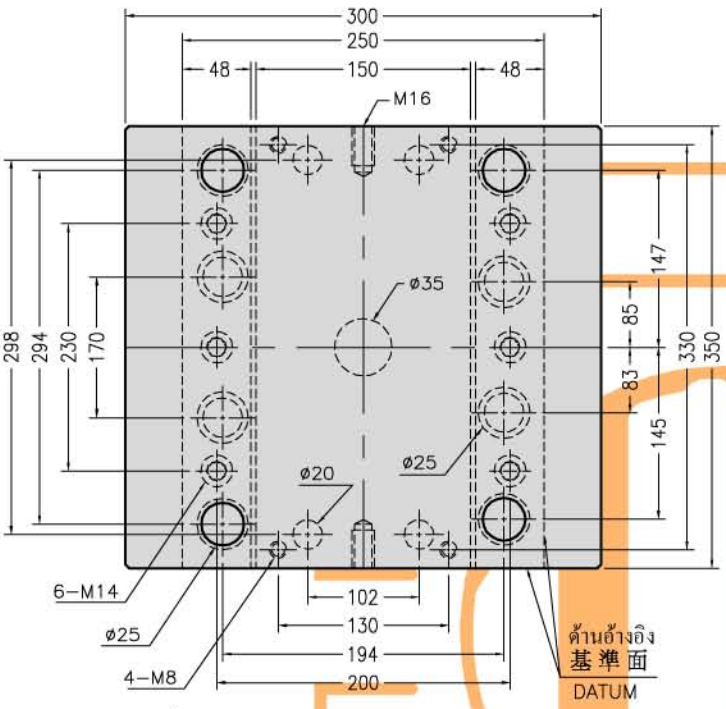

DA Type

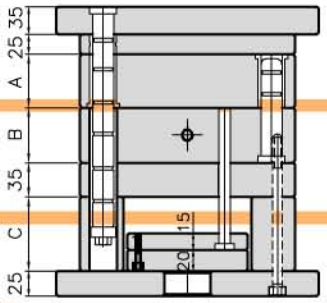

EA Type

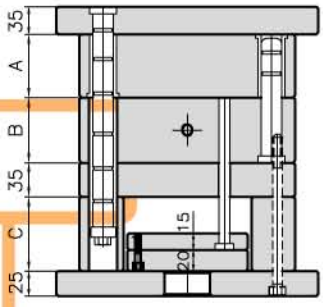

DB Type

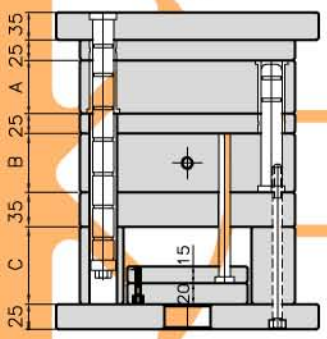

EB Type

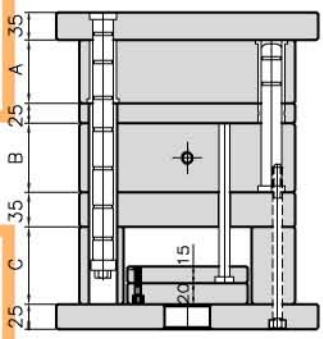

DC Type

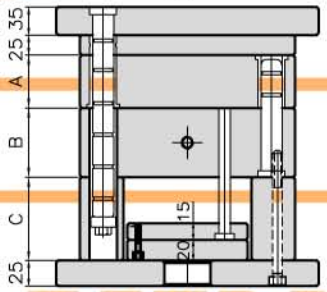

EC Type

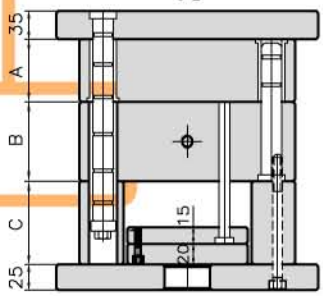

DD Type

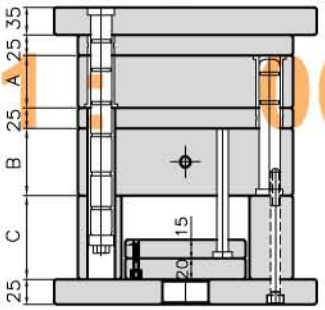

ED Type

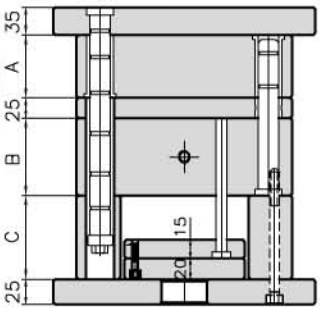

วิธีเขียนใบสั่งซื้อ
訂購規格之表示法
How to write an order

TK □ 2535 □ □ □ □ □ □

แบบ 規格 Type				
	DA	DB	DC	DD
	EA	EB	EC	ED

รหัสของขนาด 尺寸稱呼 Size code

ขนาด A A尺寸 Size A	30	35	40	50	60	70	80	90	
ขนาด B B尺寸 Size B	30	35	40	50	60	70	80	90	
ขนาด C C尺寸 Size C	80	90							

แบบ	上，下夾板及導桿之式樣	Type
S	แบบมาตรฐาน สลักนำอยู่บนโมลด์ตัวผู้ S 標準型類， 導桿組立在公模上 Standard type, Guide pin on the core plate	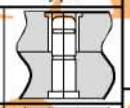
Y	แบบมาตรฐาน สลักนำอยู่บนโมลด์ตัวเมีย Y 標準模類， 導桿組立在母模上 Standard type, Guide pin on the cavity plate	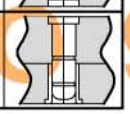

รายละเอียดตัวดึงพิน 拉桿的式樣 Specification of support pin	
IH	ตัวดึงพินอยู่ด้านในมีร่อง 拉桿在內側， 有導套裝置 Support pin with bush located on the inner side
OH	ตัวดึงพินอยู่ด้านนอกมีนำร่อง 拉桿在外側，有導套裝置 Support pin with bush located on the outer side

ความยาวของตัวดึงพิน
拉 桿 長 度
Length of support pin

TAI KIN
ISO 9001 : 2000

2540 ช่องเข้าเล็ก 小 水 口 PIN POINT - GATE

แบบ 平 面 圖 Design

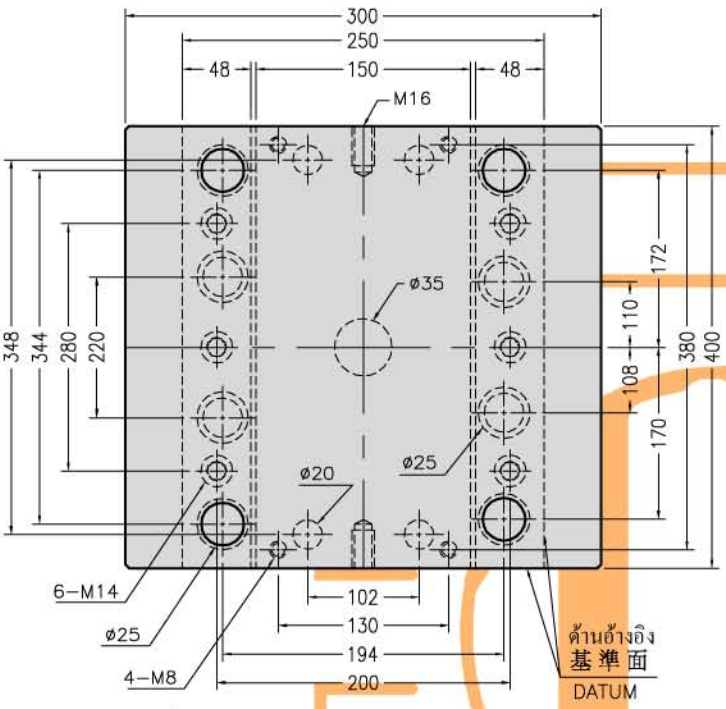

DA Type

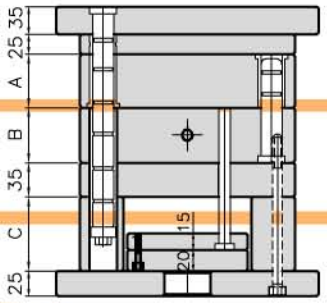

EA Type

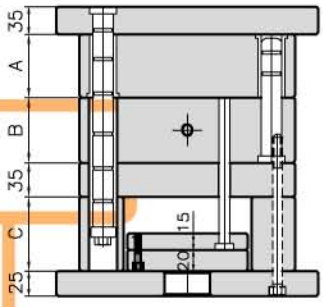

DB Type

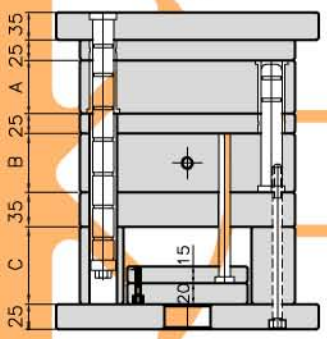

EB Type

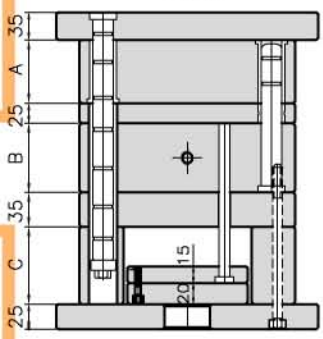

DC Type

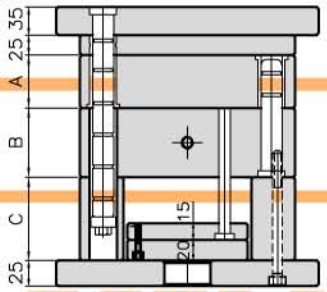

EC Type

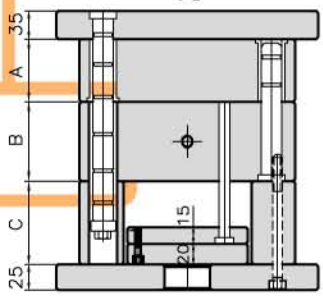

DD Type

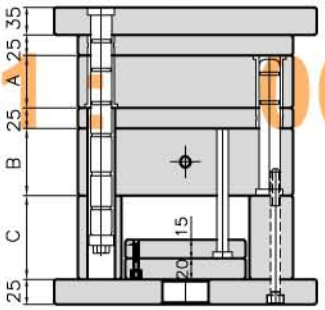

ED Type

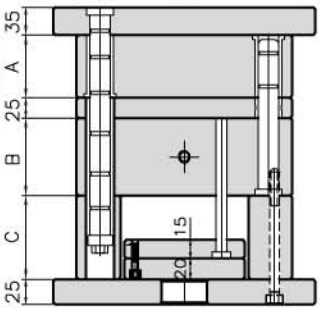

วิธีเขียนใบสั่งซื้อ
訂購規格之表示法
How to write an order

TK □ 2540 □ □ □ □ □ □

แบบ 規格 Type				
	DA	DB	DC	DD
	EA	EB	EC	ED

รหัสของขนาด 尺寸稱呼 Size code

ขนาด A A尺寸 Size A	30	35	40	50	60	70	80	90	
ขนาด B B尺寸 Size B	30	35	40	50	60	70	80	90	
ขนาด C C尺寸 Size C	80	90							

แบบ	上，下夾板及導桿之式樣	Type
S	แบบมาตรฐาน สลักนำอยู่บนโมลด์ตัวผู้ S 標準型類， 導桿組立在公模上 Standard type, Guide pin on the core plate	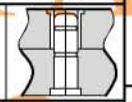
Y	แบบมาตรฐาน สลักนำอยู่บนโมลด์ตัวเมีย Y 標準模類， 導桿組立在母模上 Standard type, Guide pin on the cavity plate	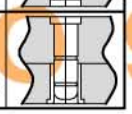

รายละเอียดตัวดึงพิน 拉桿的式樣 Specification of support pin	
IH	ตัวดึงพินอยู่ด้านในมีร่อง 拉桿在內側， 有導套裝置 Support pin with bush located on the inner side
OH	ตัวดึงพินอยู่ด้านนอกมีนำร่อง 拉桿在外側，有導套裝置 Support pin with bush located on the outer side

ความยาวของตัวดึงพิน
拉 桿 長 度
Length of support pin

TAI KIN
ISO 9001 : 2000

แบบ 平 面 圖 Design

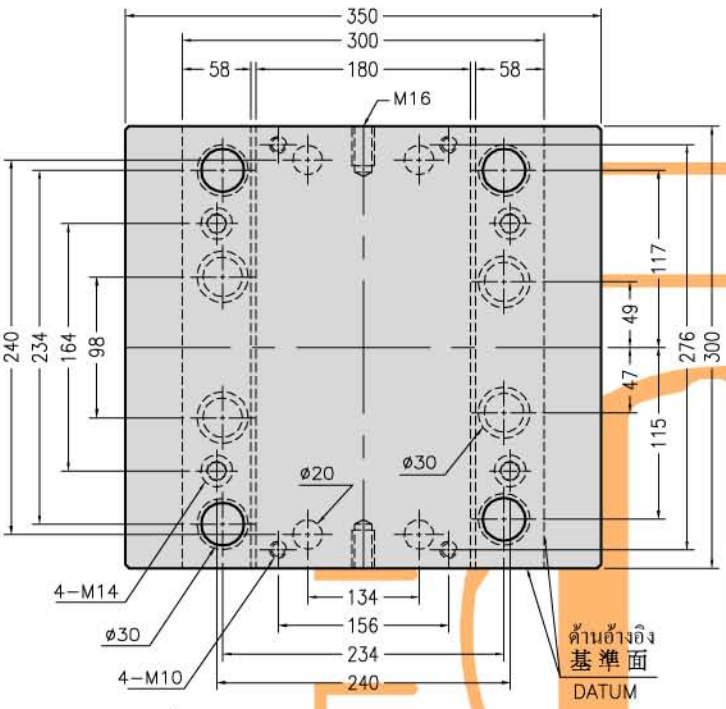

DA Type

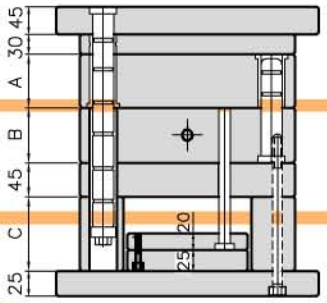

EA Type

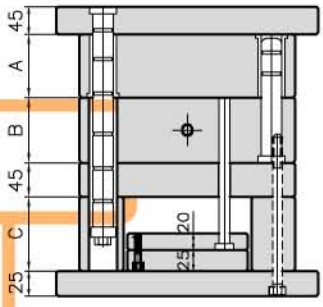

DB Type

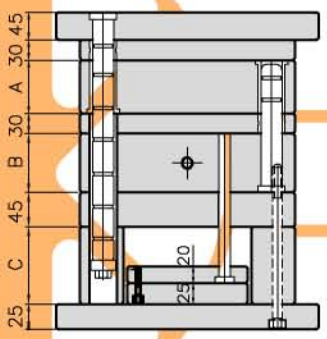

EB Type

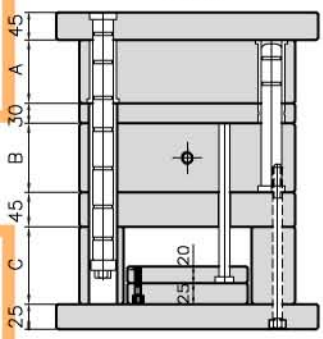

DC Type

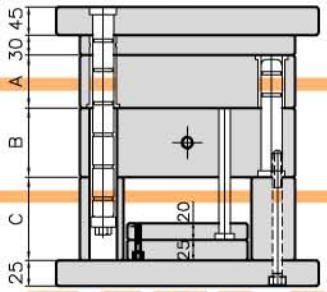

EC Type

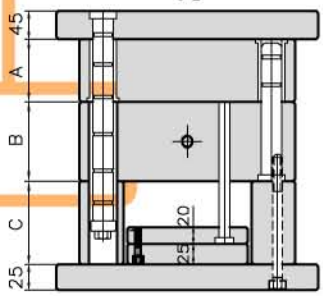

DD Type

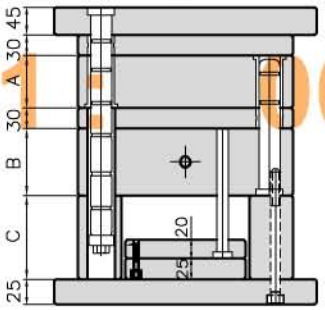

ED Type

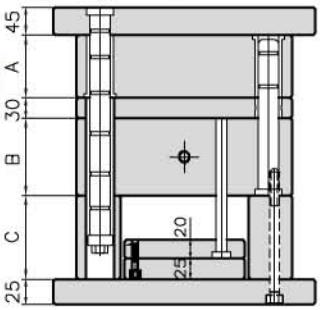

วิธีเขียนใบสั่งซื้อ
訂購規格之表示法
How to write an order

TK □ 3030 □ □ □ □ □ □

แบบ 規格 Type				
	DA	DB	DC	DD
	EA	EB	EC	ED

รหัสของขนาด 尺寸稱呼 Size code

ขนาด A A尺寸 Size A	30	35	40	50	60	70	80	90	

ขนาด B B尺寸 Size B	30	35	40	50	60	70	80	90	

ขนาด C C尺寸 Size C	90	100	

แบบ	上，下夾板及導桿之式樣	Type
S	แบบมาตรฐาน สลักนำอยู่บนโมลด์ตัวผู้ S 標準型類， 導桿組立在公模上 Standard type, Guide pin on the core plate	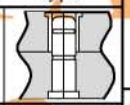
Y	แบบมาตรฐาน สลักนำอยู่บนโมลด์ตัวเมีย Y 標準模類， 導桿組立在母模上 Standard type, Guide pin on the cavity plate	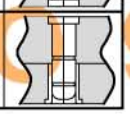

รายละเอียดตัวดึงพิน 拉桿的式樣 Specification of support pin	
IH	ตัวดึงพินอยู่ด้านในมีร่อง 拉桿在內側， 有導套裝置 Support pin with bush located on the inner side
OH	ตัวดึงพินอยู่ด้านนอกมีนำร่อง 拉桿在外側，有導套裝置 Support pin with bush located on the outer side

ความยาวของตัวดึงพิน 拉 桿 長 度 Length of support pin

TAI KIN
ISO 9001 : 2000

3035 ช่องเข้าเล็ก 小 水 口 PIN POINT - GATE

แบบ 平 面 圖 Design

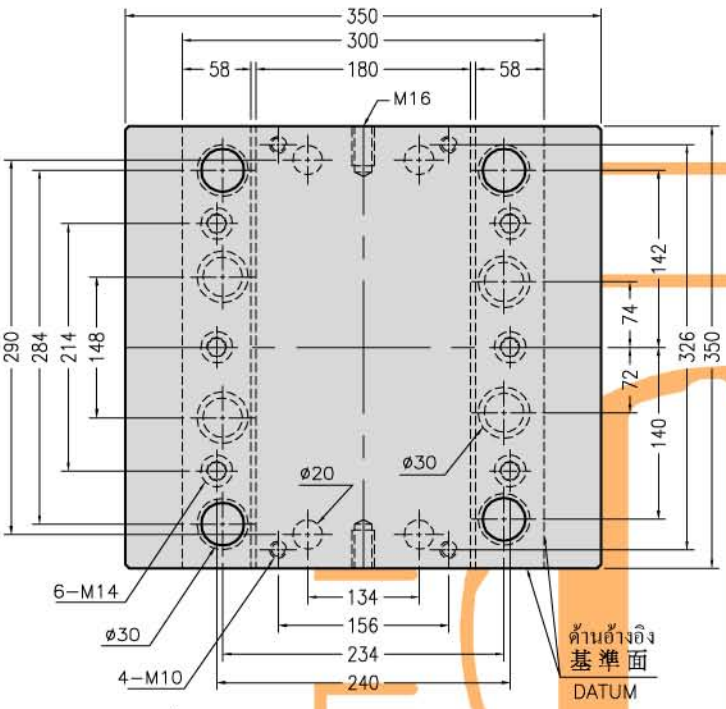

DA Type

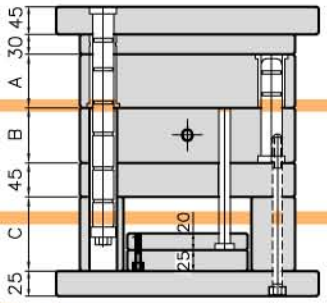

EA Type

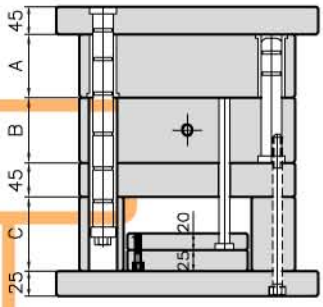

DB Type

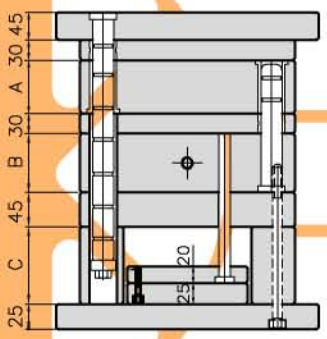

EB Type

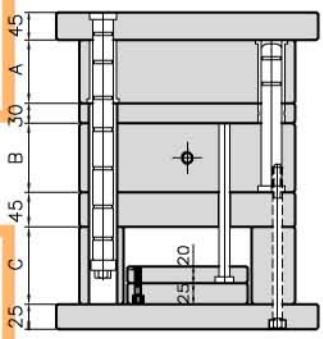

DC Type

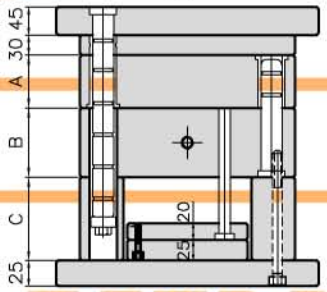

EC Type

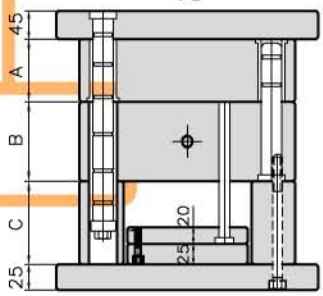

DD Type

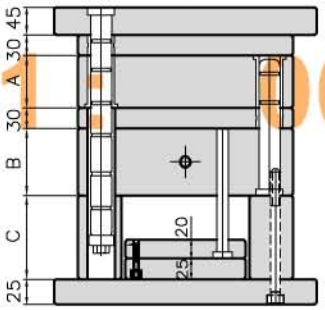

ED Type

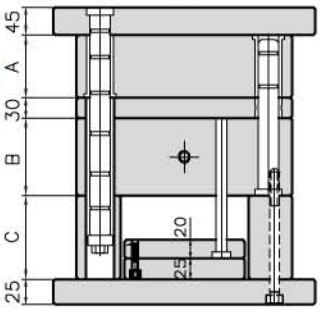

วิธีเขียนใบสั่งซื้อ
訂購規格之表示法
How to write an order

TK □ 3035 □ □ □ □ □ □

แบบ 規格 Type				
	DA	DB	DC	DD
	EA	EB	EC	ED

รหัสของขนาด 尺寸稱呼 Size code

ขนาด A A尺寸 Size A	35	40	50	60	70	80	90	100
ขนาด B B尺寸 Size B	35	40	50	60	70	80	90	100
ขนาด C C尺寸 Size C	90	100						

แบบ	上，下夾板及導桿之式樣	Type
S	แบบมาตรฐาน สลักนำอยู่บนโมลด์ตัวผู้ S 標準型類， 導桿組立在公模上 Standard type, Guide pin on the core plate	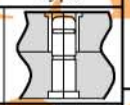
Y	แบบมาตรฐาน สลักนำอยู่บนโมลด์ตัวเมีย Y 標準模類， 導桿組立在母模上 Standard type, Guide pin on the cavity plate	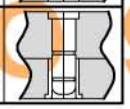

รายละเอียดตัวดึงพิน 拉桿的式樣 Specification of support pin	
IH	ตัวดึงพินอยู่ด้านในมีร่อง 拉桿在內側， 有導套裝置 Support pin with bush located on the inner side
OH	ตัวดึงพินอยู่ด้านนอกมีนำร่อง 拉桿在外側，有導套裝置 Support pin with bush located on the outer side

ความยาวของตัวดึงพิน
拉 桿 長 度
Length of support pin

TAI KIN
ISO 9001 : 2000

3040 ช่องเข้าเล็ก 小 水 口 PIN POINT - GATE

แบบ 平 面 圖 Design

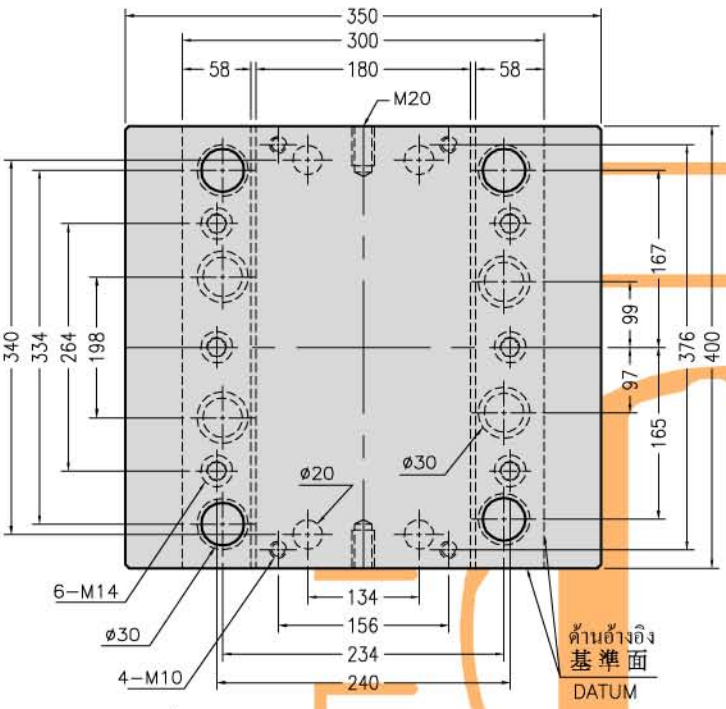

DA Type

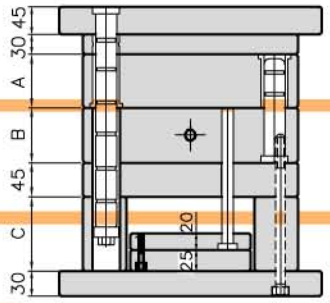

EA Type

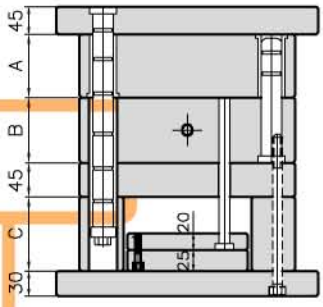

DB Type

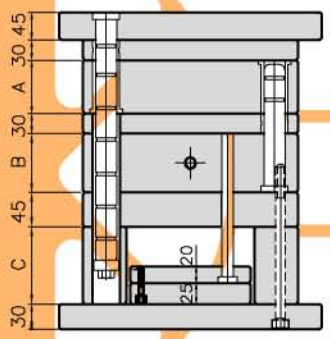

EB Type

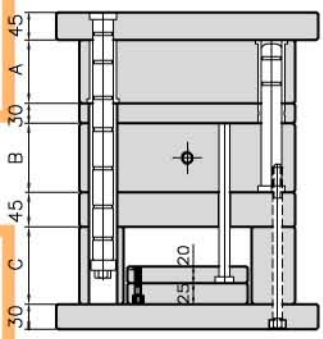

DC Type

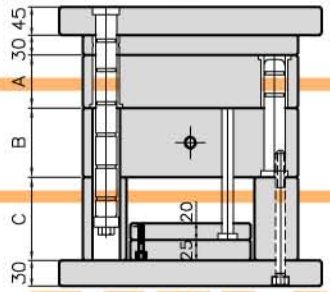

EC Type

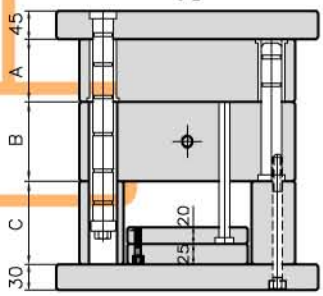

DD Type

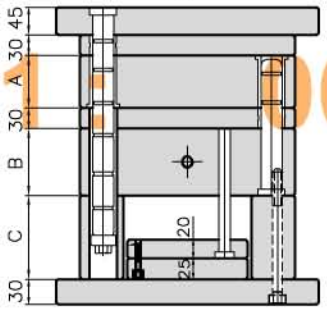

ED Type

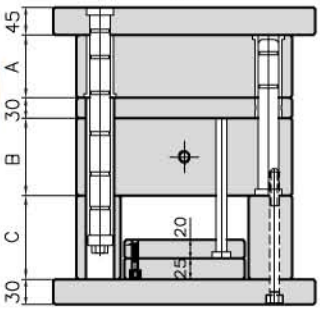

วิธีเขียนใบสั่งซื้อ
訂購規格之表示法
How to write an order

TK □ 3040 □ □ □ □ □ □

แบบ 規格 Type				
	DA	DB	DC	DD
	EA	EB	EC	ED

รหัสของขนาด 尺寸稱呼 Size code

ขนาด A A尺寸 Size A	35	40	50	60	70	80	90	100
ขนาด B B尺寸 Size B	35	40	50	60	70	80	90	100
ขนาด C C尺寸 Size C	90	100						

แบบ	上，下夾板及導桿之式樣	Type
S	แบบมาตรฐาน สลักนำอยู่บนโมลด์ตัวผู้ S 標準型類， 導桿組立在公模上 Standard type, Guide pin on the core plate	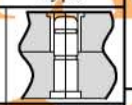
Y	แบบมาตรฐาน สลักนำอยู่บนโมลด์ตัวเมีย Y 標準模類， 導桿組立在母模上 Standard type, Guide pin on the cavity plate	

รายละเอียดตัวดึงพิน 拉桿的式樣 Specification of support pin	
IH	ตัวดึงพินอยู่ด้านในมีร่อง 拉桿在內側， 有導套裝置 Support pin with bush located on the inner side
OH	ตัวดึงพินอยู่ด้านนอกมีนำร่อง 拉桿在外側，有導套裝置 Support pin with bush located on the outer side

ความยาวของตัวดึงพิน
拉 桿 長 度
Length of support pin

TAI KIN
ISO 9001 : 2000

3045 ช่องเข้าเล็ก 小 水 口 PIN POINT - GATE

แบบ 平 面 圖 Design

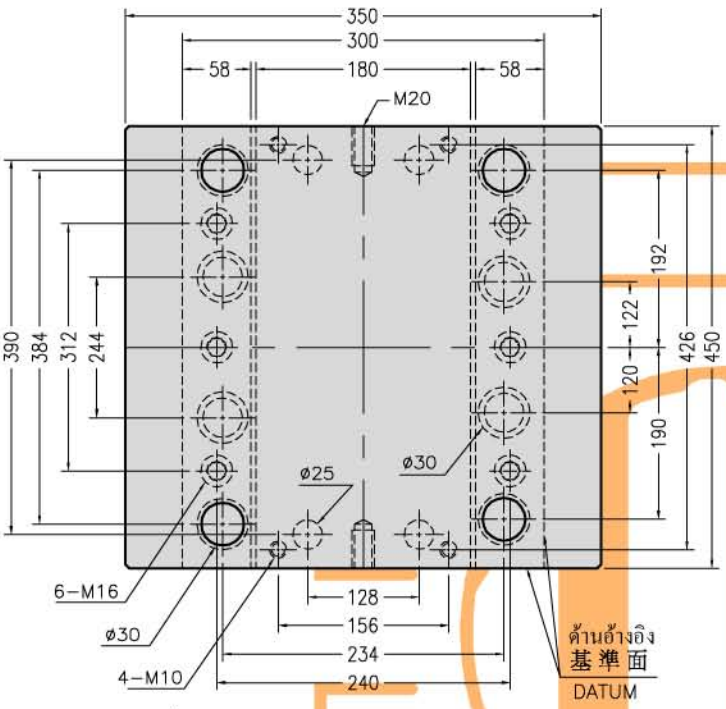

DA Type

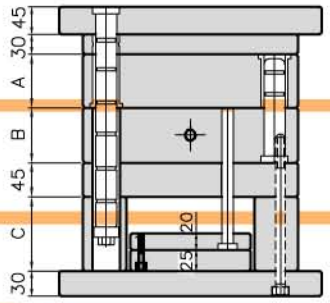

EA Type

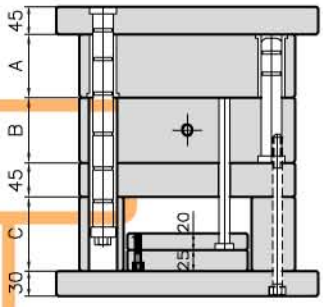

DB Type

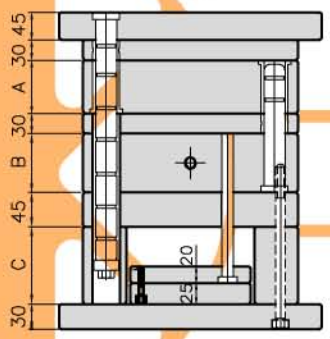

EB Type

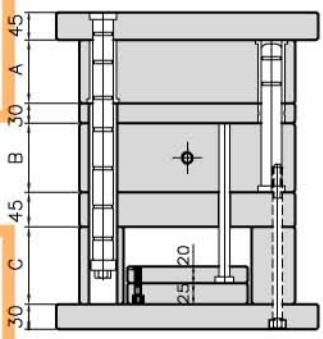

DC Type

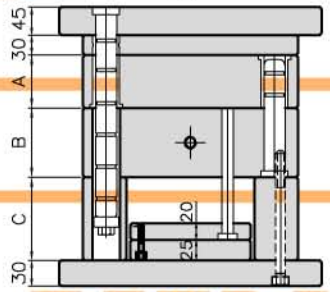

EC Type

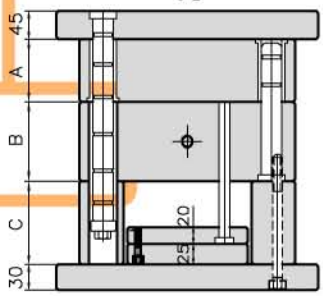

DD Type

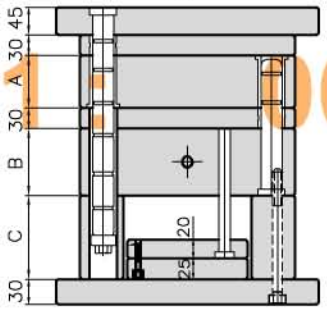

ED Type

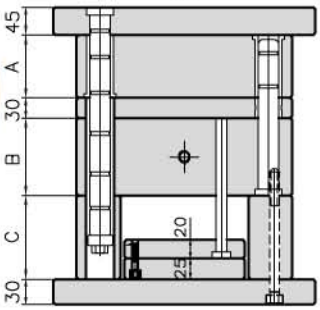

วิธีเขียนใบสั่งซื้อ
訂購規格之表示法
How to write an order

TK □ 3045 □ □ □ □ □ □

แบบ 規格 Type				
	DA	DB	DC	DD
	EA	EB	EC	ED

รหัสของขนาด 尺寸稱呼 Size code

ขนาด A A尺寸 Size A	35	40	50	60	70	80	90	100
ขนาด B B尺寸 Size B	35	40	50	60	70	80	90	100
ขนาด C C尺寸 Size C	90	100						

แบบ	上，下夾板及導桿之式樣	Type
S	แบบมาตรฐาน สลักนำอยู่บนโมลด์ตัวผู้ S 標準型類， 導桿組立在公模上 Standard type, Guide pin on the core plate	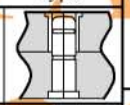
Y	แบบมาตรฐาน สลักนำอยู่บนโมลด์ตัวเมีย Y 標準模類， 導桿組立在母模上 Standard type, Guide pin on the cavity plate	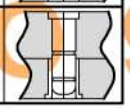

รายละเอียดตัวดึงพิน 拉桿的式樣 Specification of support pin	
IH	ตัวดึงพินอยู่ด้านในมีร่อง 拉桿在內側， 有導套裝置 Support pin with bush located on the inner side
OH	ตัวดึงพินอยู่ด้านนอกมีนำร่อง 拉桿在外側，有導套裝置 Support pin with bush located on the outer side

ความยาวของตัวดึงพิน
拉 桿 長 度
Length of support pin

TAI KIN
ISO 9001 : 2000

3050 ช่องเข้าเล็ก 小 水 口 PIN POINT - GATE

แบบ 平 面 圖 Design

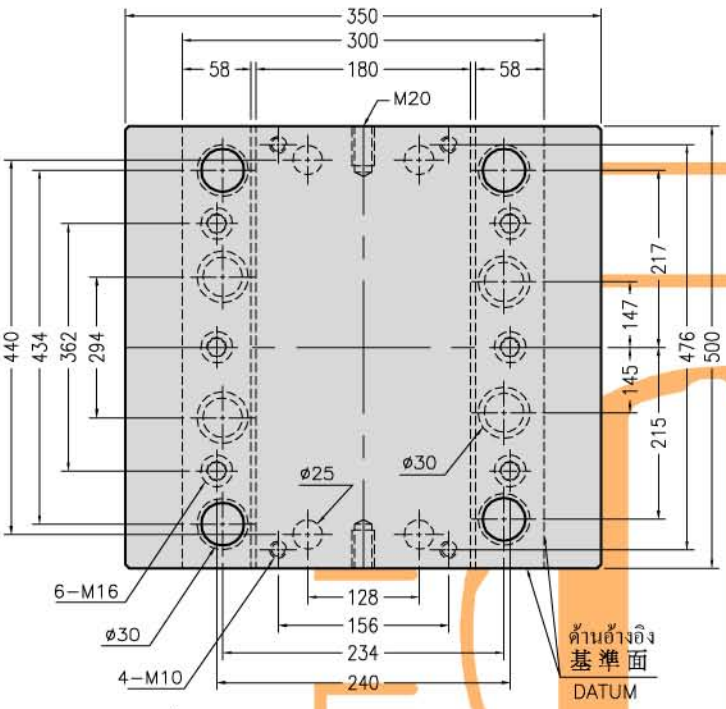

DA Type

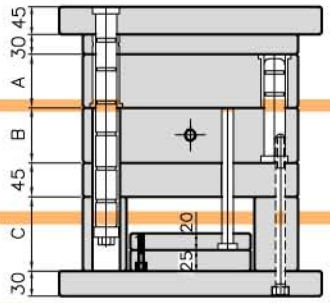

EA Type

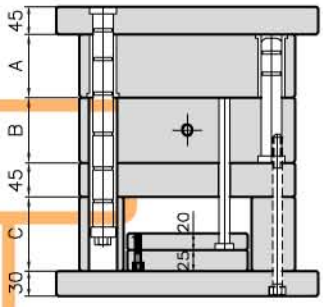

DB Type

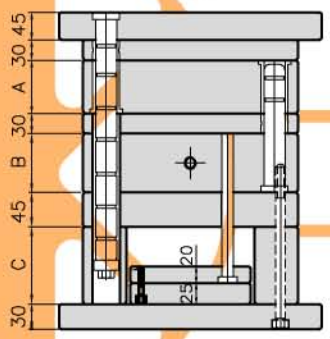

EB Type

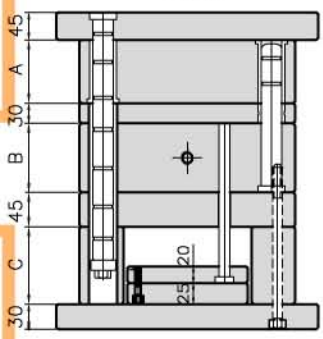

DC Type

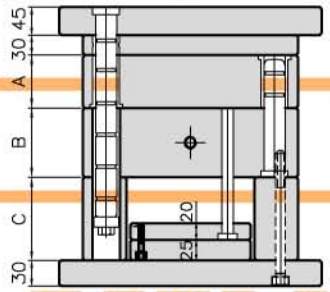

EC Type

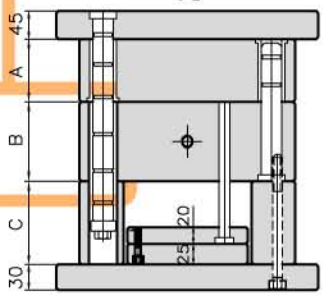

DD Type

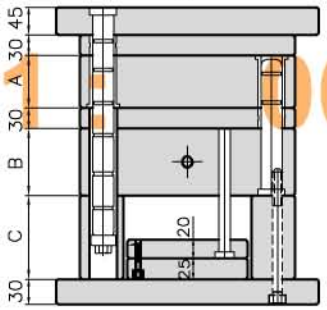

ED Type

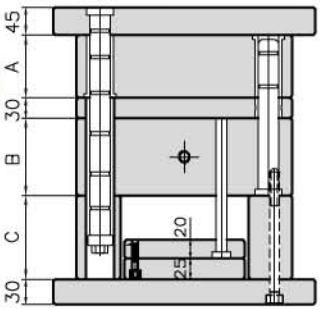

วิธีเขียนใบสั่งซื้อ
訂購規格之表示法
How to write an order

TK □ 3050 □ □ □ □ □ □

แบบ 規格 Type				
	DA	DB	DC	DD
	EA	EB	EC	ED

รหัสของขนาด 尺寸稱呼 Size code

ขนาด A A尺寸 Size A	35	40	50	60	70	80	90	100
ขนาด B B尺寸 Size B	35	40	50	60	70	80	90	100
ขนาด C C尺寸 Size C	90	100						

แบบ	上，下夾板及導桿之式樣	Type
S	แบบมาตรฐาน สลักนำอยู่บนโมลด์ตัวผู้ S 標準型類， 導桿組立在公模上 Standard type, Guide pin on the core plate	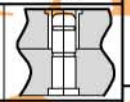
Y	แบบมาตรฐาน สลักนำอยู่บนโมลด์ตัวเมีย Y 標準模類， 導桿組立在母模上 Standard type, Guide pin on the cavity plate	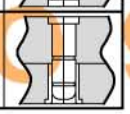

รายละเอียดตัวดึงพิน 拉桿的式樣 Specification of support pin	
IH	ตัวดึงพินอยู่ด้านในมีร่อง 拉桿在內側， 有導套裝置 Support pin with bush located on the inner side
OH	ตัวดึงพินอยู่ด้านนอกมีนำร่อง 拉桿在外側，有導套裝置 Support pin with bush located on the outer side

ความยาวของตัวดึงพิน
拉 桿 長 度
Length of support pin

TAI KIN
ISO 9001 : 2000

3535 ช่องเข้าเล็ก 小 水 口 PIN POINT - GATE

แบบ 平 面 圖 Design

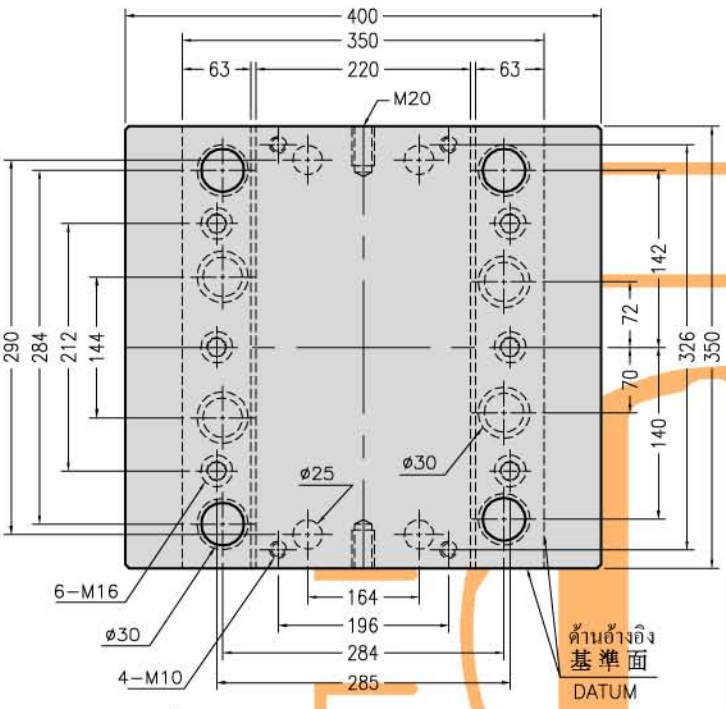

DA Type

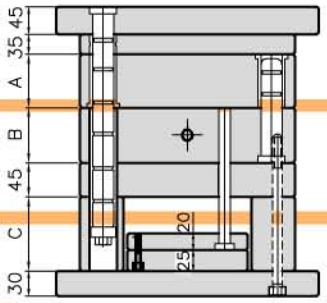

EA Type

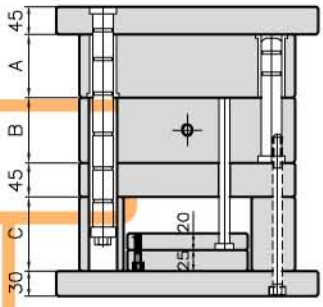

DB Type

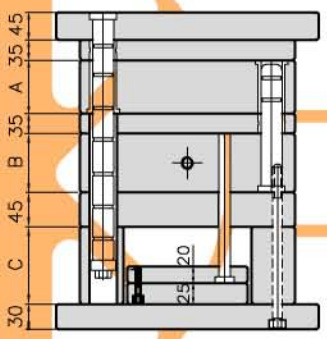

EB Type

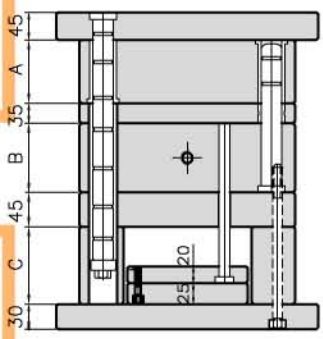

DC Type

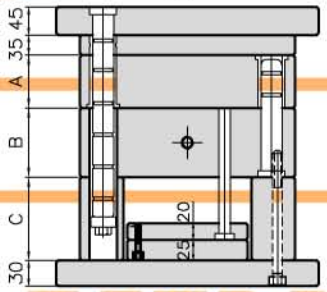

EC Type

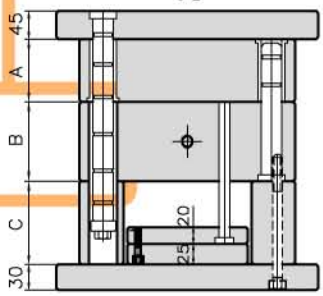

DD Type

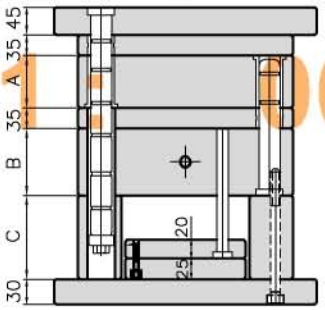

ED Type

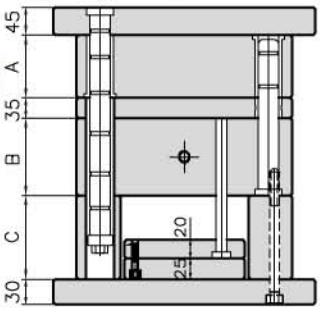

วิธีเขียนใบสั่งซื้อ
訂購規格之表示法
How to write an order

TK □ 3535 □ □ □ □ □ □

แบบ 規格 Type	DA	DB	DC	DD
	EA	EB	EC	ED

รหัสของขนาด 尺寸稱呼 Size code

ขนาด A A尺寸 Size A	40	50	60	70	80	90	100	110

ขนาด B B尺寸 Size B	40	50	60	70	80	90	100	110

ขนาด C C尺寸 Size C	100	110

แบบ	上，下夾板及導桿之式樣	Type
S	แบบมาตรฐาน สลักนำอยู่บนโมลด์ตัวผู้ S 標準型類， 導桿組立在公模上 Standard type, Guide pin on the core plate	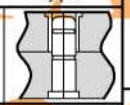
Y	แบบมาตรฐาน สลักนำอยู่บนโมลด์ตัวเมีย Y 標準模類， 導桿組立在母模上 Standard type, Guide pin on the cavity plate	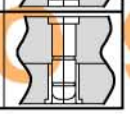

รายละเอียดตัวดึงพิน 拉桿的式樣 Specification of support pin	
IH	ตัวดึงพินอยู่ด้านในมีร่อง 拉桿在內側， 有導套裝置 Support pin with bush located on the inner side
OH	ตัวดึงพินอยู่ด้านนอกมีนำร่อง 拉桿在外側，有導套裝置 Support pin with bush located on the outer side

ความยาวของตัวดึงพิน
拉 桿 長 度
Length of support pin

TAI KIN
ISO 9001 : 2000

3540 ช่องเข้าเล็ก 小 水 口 PIN POINT - GATE

แบบ 平 面 圖 Design

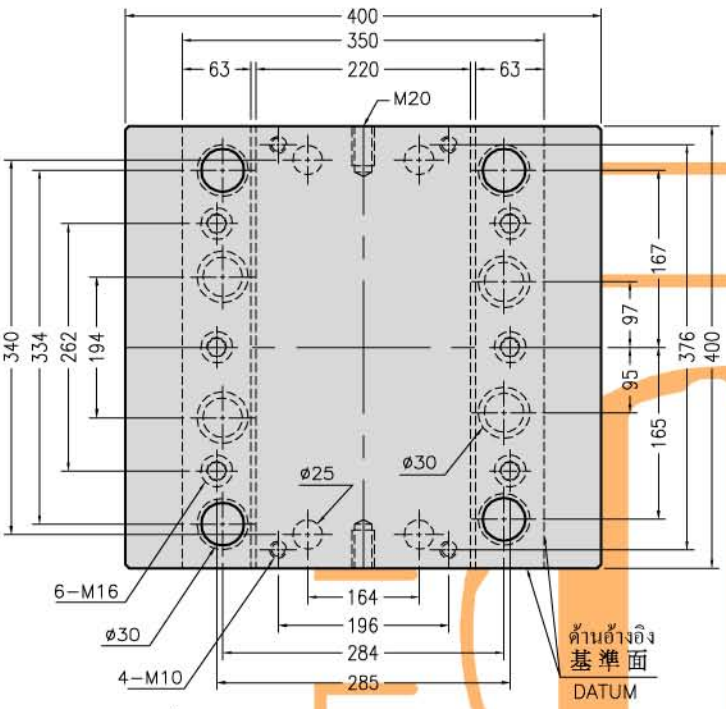

DA Type

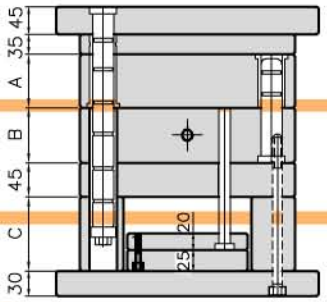

EA Type

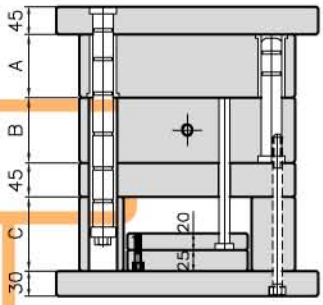

DB Type

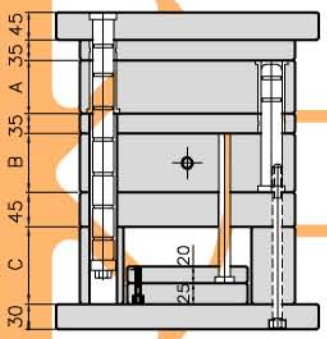

EB Type

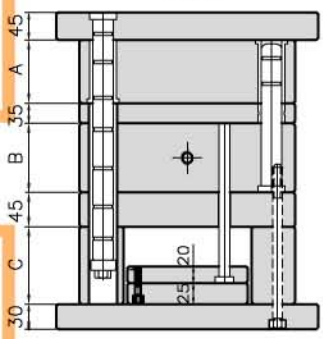

DC Type

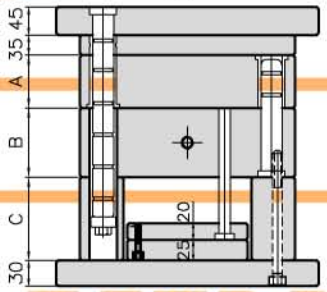

EC Type

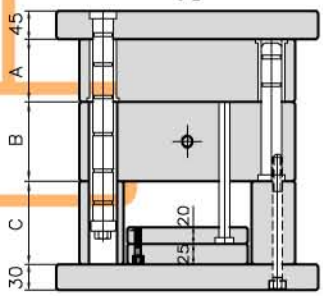

DD Type

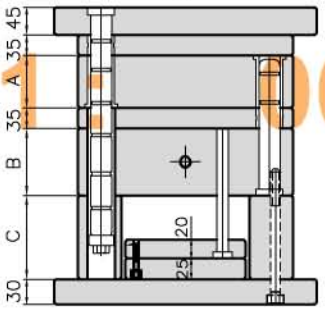

ED Type

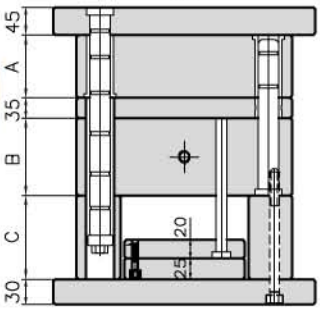

วิธีเขียนใบสั่งซื้อ
訂購規格之表示法
How to write an order

TK □ 3540 □ □ □ □ □ □

แบบ 規格 Type				
	DA	DB	DC	DD
	EA	EB	EC	ED

รหัสของขนาด 尺寸稱呼 Size code

ขนาด A A尺寸 Size A	40	50	60	70	80	90	100	110
ขนาด B B尺寸 Size B	40	50	60	70	80	90	100	110
ขนาด C C尺寸 Size C	100	110						

แบบ	上，下夾板及導桿之式樣	Type
S	แบบมาตรฐาน สลักนำอยู่บนโมลด์ตัวผู้ S 標準型類， 導桿組立在公模上 Standard type, Guide pin on the core plate	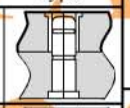
Y	แบบมาตรฐาน สลักนำอยู่บนโมลด์ตัวเมีย Y 標準模類， 導桿組立在母模上 Standard type, Guide pin on the cavity plate	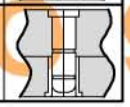

รายละเอียดตัวดึงพิน 拉桿的式樣 Specification of support pin	
IH	ตัวดึงพินอยู่ด้านในมีร่อง 拉桿在內側， 有導套裝置 Support pin with bush located on the inner side
OH	ตัวดึงพินอยู่ด้านนอกมีนำร่อง 拉桿在外側，有導套裝置 Support pin with bush located on the outer side

ความยาวของตัวดึงพิน
拉 桿 長 度
Length of support pin

TAI KIN
ISO 9001 : 2000

3545 ช่องเข้าเล็ก 小 水 口 PIN POINT - GATE

แบบ 平 面 圖 Design

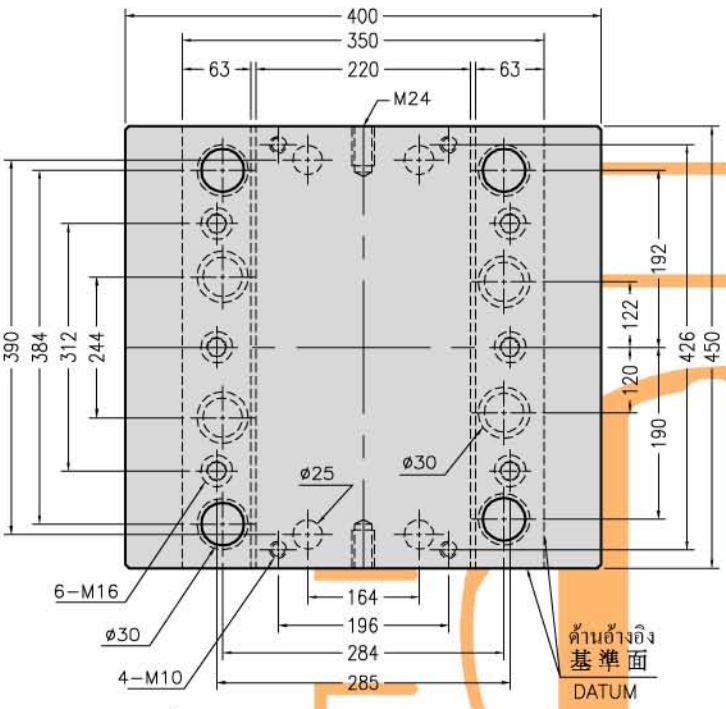

DA Type

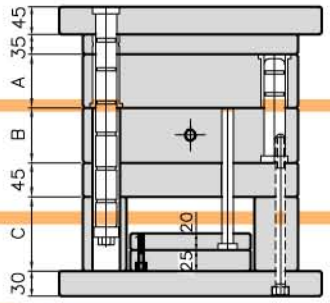

EA Type

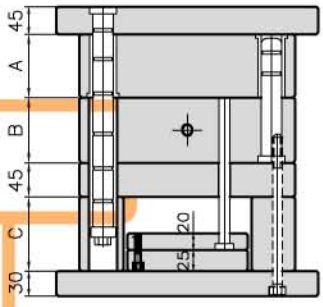

DB Type

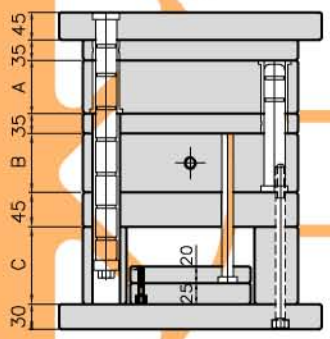

EB Type

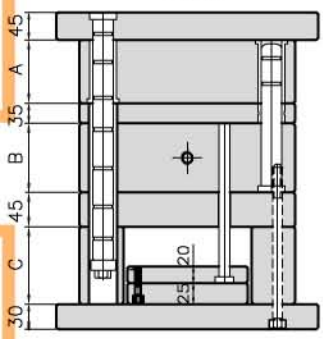

DC Type

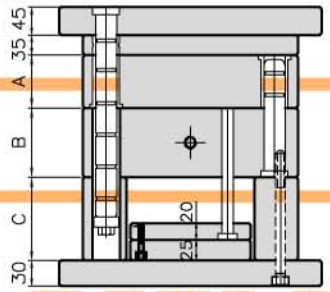

EC Type

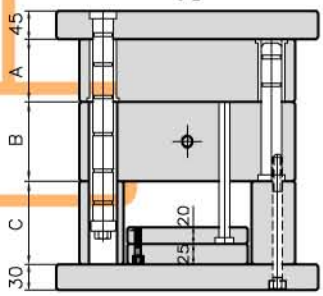

DD Type

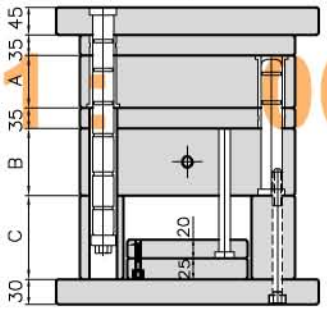

ED Type

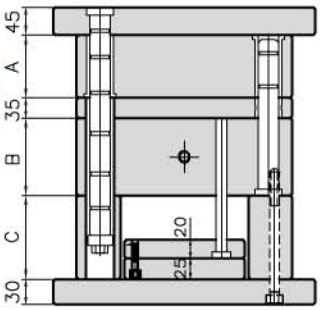

วิธีเขียนใบสั่งซื้อ
訂購規格之表示法
How to write an order

TK □ 3545 □ □ □ □ □ □

แบบ 規格 Type	DA	DB	DC	DD
	EA	EB	EC	ED

รหัสของขนาด 尺寸稱呼 Size code

ขนาด A A尺寸 Size A	40	50	60	70	80	90	100	110

ขนาด B B尺寸 Size B	40	50	60	70	80	90	100	110

ขนาด C C尺寸 Size C	100	110

แบบ	上，下夾板及導桿之式樣	Type
S	แบบมาตรฐาน สลักนำอยู่บนโมลด์ตัวผู้ S 標準型類， 導桿組立在公模上 Standard type, Guide pin on the core plate	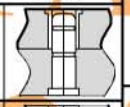
Y	แบบมาตรฐาน สลักนำอยู่บนโมลด์ตัวเมีย Y 標準模類， 導桿組立在母模上 Standard type, Guide pin on the cavity plate	

รายละเอียดตัวดึงพิน 拉桿的式樣 Specification of support pin	
IH	ตัวดึงพินอยู่ด้านในมีร่อง 拉桿在內側， 有導套裝置 Support pin with bush located on the inner side
OH	ตัวดึงพินอยู่ด้านนอกมีนำร่อง 拉桿在外側，有導套裝置 Support pin with bush located on the outer side

ความยาวของตัวดึงพิน
拉 桿 長 度
Length of support pin

TAI KIN
ISO 9001 : 2000

3550 ช่องเข้าเล็ก 小 水 口 PIN POINT - GATE

แบบ 平 面 圖 Design

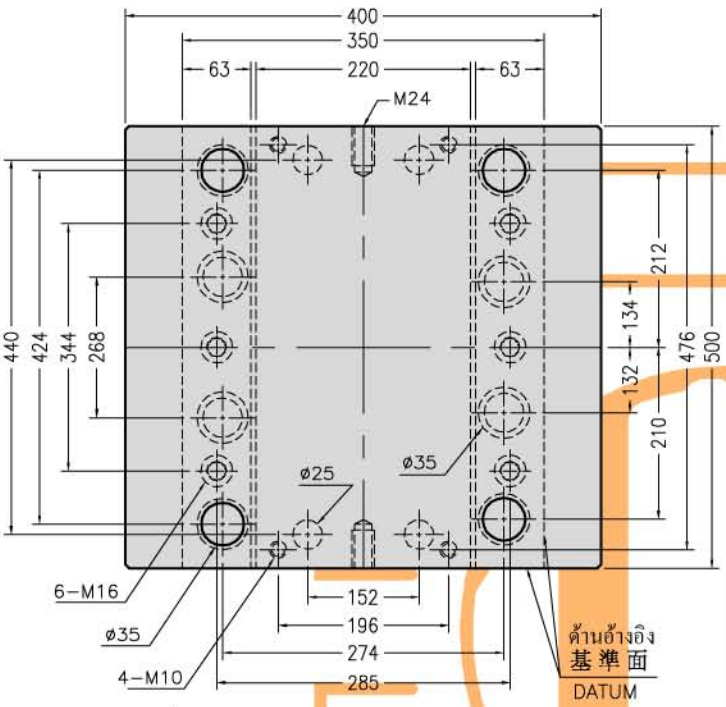

DA Type

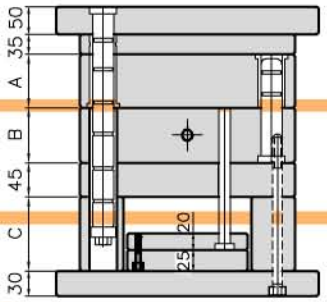

EA Type

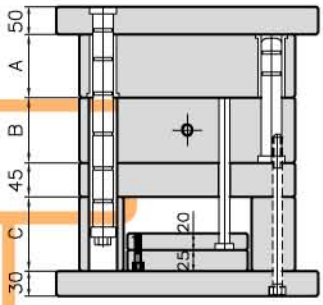

DB Type

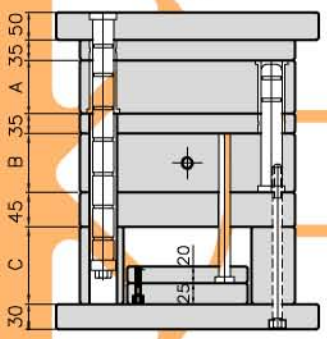

EB Type

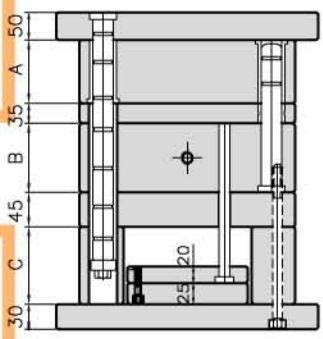

DC Type

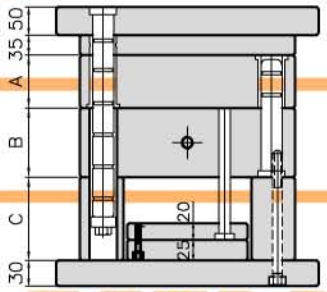

EC Type

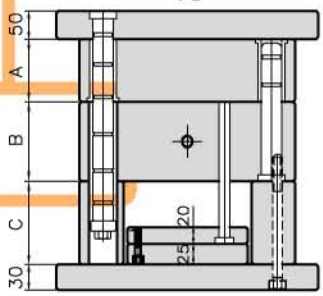

DD Type

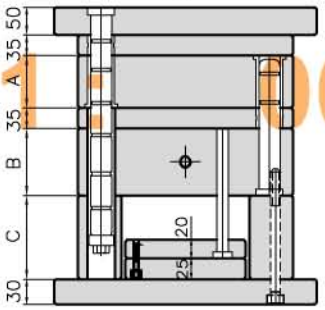

ED Type

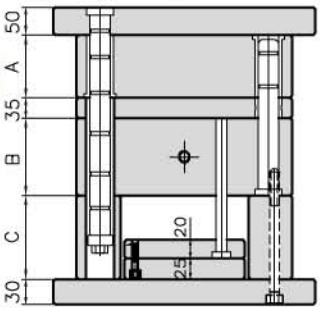

วิธีเขียนใบสั่งซื้อ
訂購規格之表示法
How to write an order

TK □ 3550 □ □ □ □ □ □

แบบ 規格 Type	DA	DB	DC	DD
	EA	EB	EC	ED

รหัสของขนาด 尺寸稱呼 Size code

ขนาด A A尺寸 Size A	40	50	60	70	80	90	100	110

ขนาด B B尺寸 Size B	40	50	60	70	80	90	100	110

ขนาด C C尺寸 Size C	100	110

แบบ	上，下夾板及導桿之式樣	Type
S	แบบมาตรฐาน สลักนำอยู่บนโมลด์ตัวผู้ S 標準型類， 導桿組立在公模上 Standard type, Guide pin on the core plate	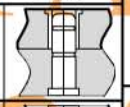
Y	แบบมาตรฐาน สลักนำอยู่บนโมลด์ตัวเมีย Y 標準模類， 導桿組立在母模上 Standard type, Guide pin on the cavity plate	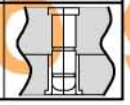

รายละเอียดตัวดึงพิน 拉桿的式樣 Specification of support pin	
IH	ตัวดึงพินอยู่ด้านในมีร่อง 拉桿在內側， 有導套裝置 Support pin with bush located on the inner side
OH	ตัวดึงพินอยู่ด้านนอกมีนำร่อง 拉桿在外側，有導套裝置 Support pin with bush located on the outer side

ความยาวของตัวดึงพิน
拉 桿 長 度
Length of support pin

TAI KIN
ISO 9001 : 2000

3560 ช่องเข้าเล็ก 小 水 口 PIN POINT - GATE

แบบ 平 面 圖 Design

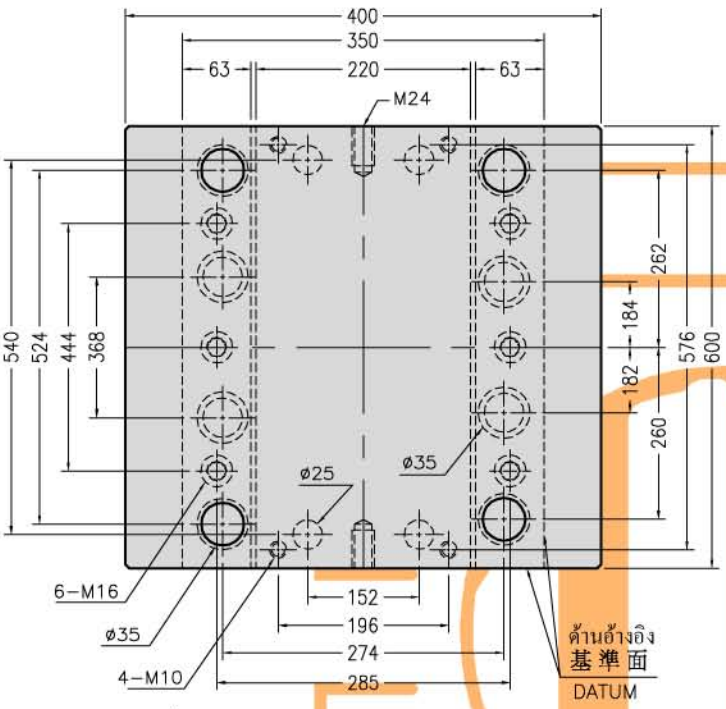

DA Type

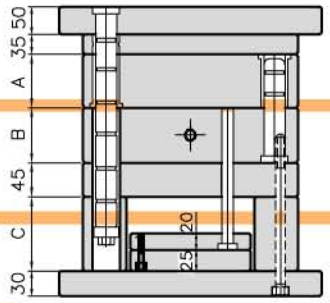

EA Type

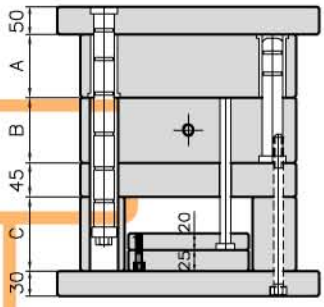

DB Type

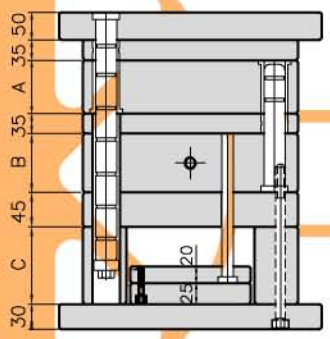

EB Type

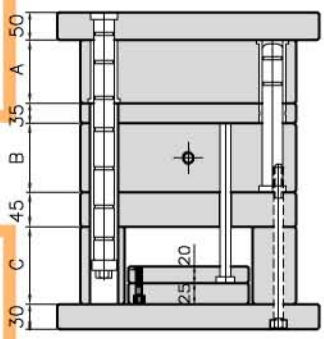

DC Type

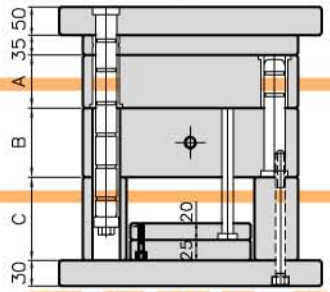

EC Type

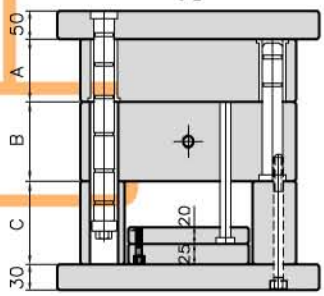

DD Type

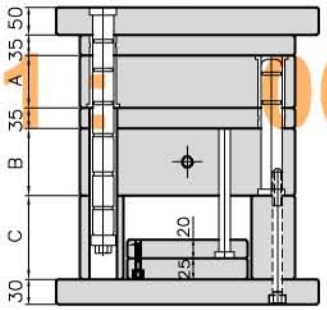

ED Type

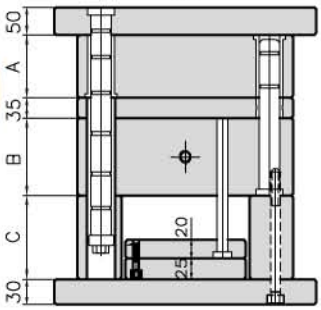

วิธีเขียนใบสั่งซื้อ
訂購規格之表示法
How to write an order

TK □ 3560 □ □ □ □ □ □

แบบ 規格 Type	DA	DB	DC	DD
	EA	EB	EC	ED

รหัสของขนาด 尺寸稱呼 Size code

ขนาด A A尺寸 Size A	40	50	60	70	80	90	100	110

ขนาด B B尺寸 Size B	40	50	60	70	80	90	100	110

ขนาด C C尺寸 Size C	100	110

แบบ	上，下夾板及導桿之式樣	Type
S	แบบมาตรฐาน สลักนำอยู่บนโมลด์ตัวผู้ S 標準型類， 導桿組立在公模上 Standard type, Guide pin on the core plate	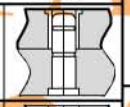
Y	แบบมาตรฐาน สลักนำอยู่บนโมลด์ตัวเมีย Y 標準模類， 導桿組立在母模上 Standard type, Guide pin on the cavity plate	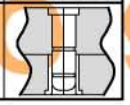

รายละเอียดตัวดึงพิน 拉桿的式樣 Specification of support pin	
IH	ตัวดึงพินอยู่ด้านในมีร่อง 拉桿在內側， 有導套裝置 Support pin with bush located on the inner side
OH	ตัวดึงพินอยู่ด้านนอกมีนำร่อง 拉桿在外側，有導套裝置 Support pin with bush located on the outer side

ความยาวของตัวดึงพิน
拉 桿 長 度
Length of support pin

TAI KIN
ISO 9001 : 2000

แบบ 平 面 圖 Design

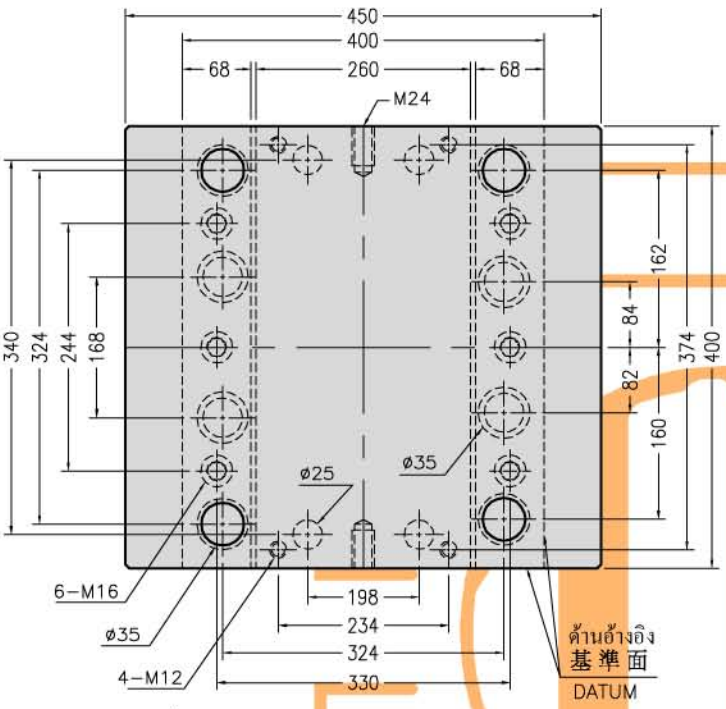

DA Type

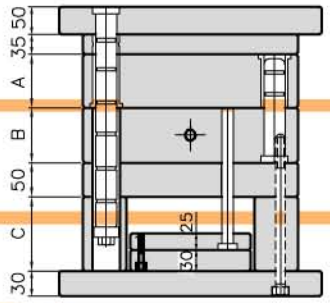

EA Type

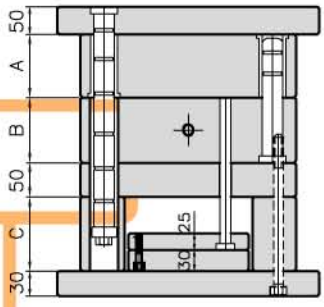

DB Type

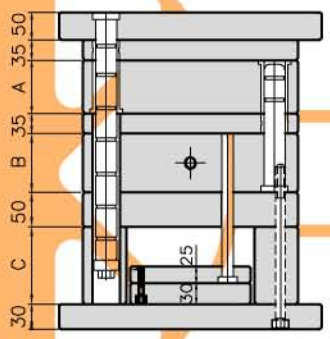

EB Type

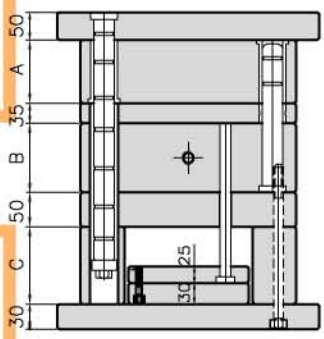

DC Type

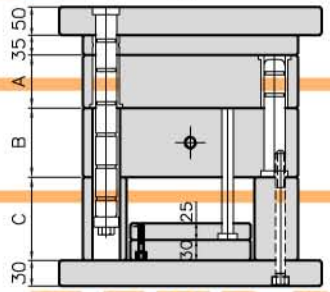

EC Type

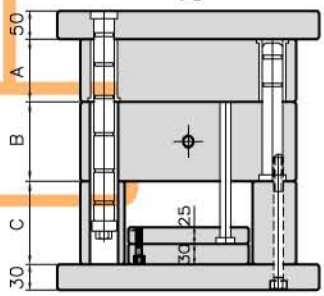

DD Type

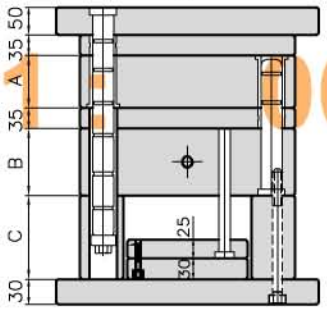

ED Type

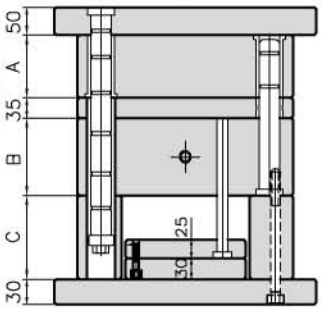

วิธีเขียนใบสั่งซื้อ
訂購規格之表示法
How to write an order

TK □ 4040 □ □ □ □ □ □

แบบ 規格 Type	DA	DB	DC	DD
	EA	EB	EC	ED

รหัสของขนาด 尺寸稱呼 Size code

ขนาด A A尺寸 Size A	40	50	60	70	80	90	100	110

ขนาด B B尺寸 Size B	40	50	60	70	80	90	100	110

ขนาด C C尺寸 Size C	100	110

แบบ	上，下夾板及導桿之式樣	Type
S	แบบมาตรฐาน สลักนำอยู่บนโมลด์ตัวผู้ S 標準型類， 導桿組立在公模上 Standard type, Guide pin on the core plate	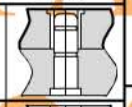
Y	แบบมาตรฐาน สลักนำอยู่บนโมลด์ตัวเมีย Y 標準模類， 導桿組立在母模上 Standard type, Guide pin on the cavity plate	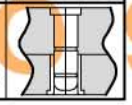

รายละเอียดตัวดึงพิน 拉桿的式樣 Specification of support pin	
IH	ตัวดึงพินอยู่ด้านในมีร่อง 拉桿在內側， 有導套裝置 Support pin with bush located on the inner side
OH	ตัวดึงพินอยู่ด้านนอกมีนำร่อง 拉桿在外側，有導套裝置 Support pin with bush located on the outer side

ความยาวของตัวดึงพิน
拉 桿 長 度
Length of support pin

TAI KIN
ISO 9001 : 2000

4045 ช่องเข้าเล็ก 小 水 口 PIN POINT - GATE

แบบ 平 面 圖 Design

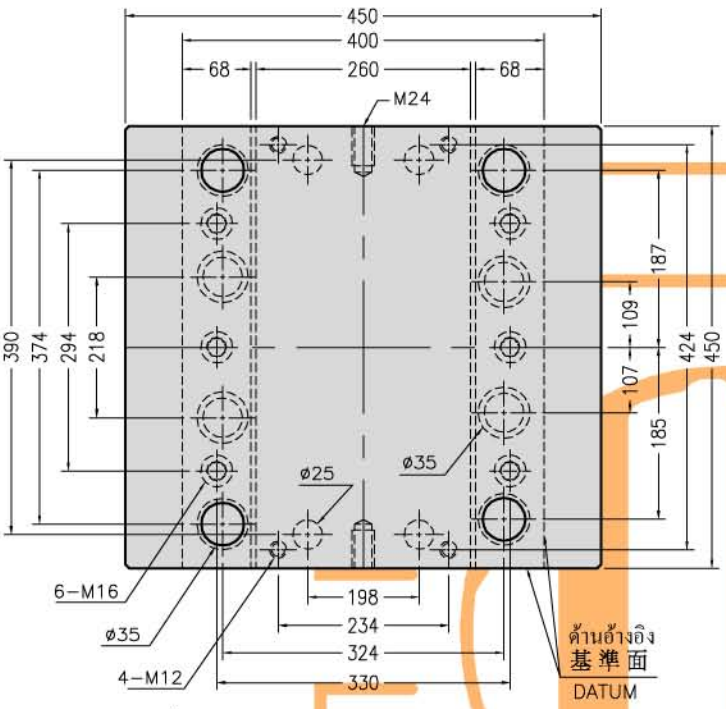

DA Type

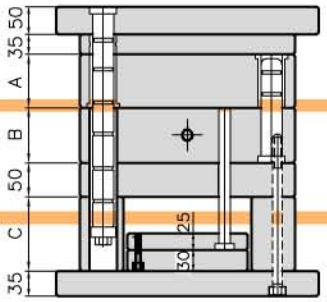

EA Type

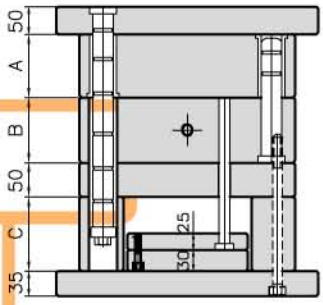

DB Type

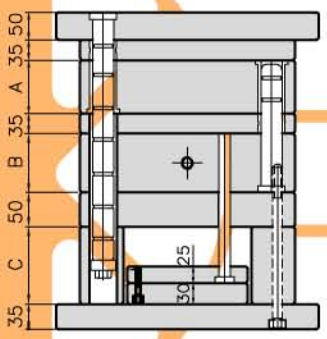

EB Type

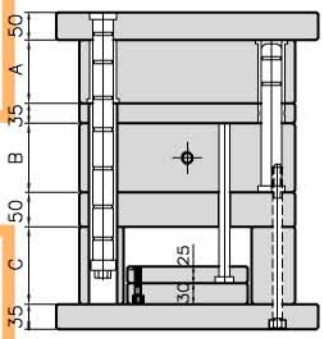

DC Type

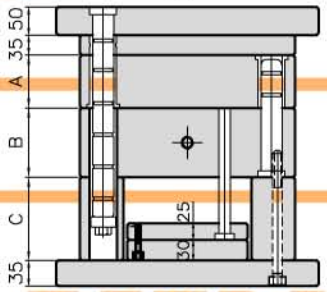

EC Type

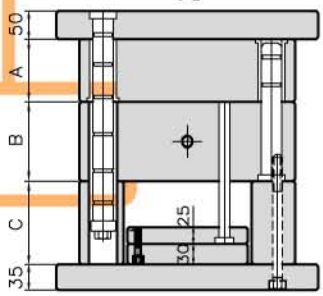

DD Type

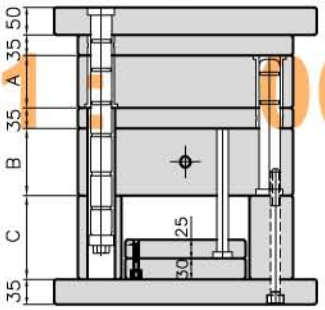

ED Type

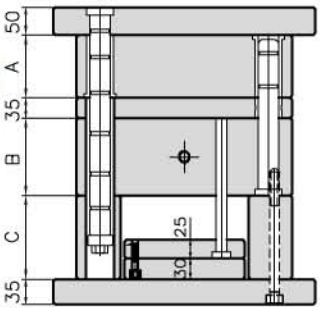

วิธีเขียนใบสั่งซื้อ
訂購規格之表示法
How to write an order

TK □ 4045 □ □ □ □ □ □

แบบ 規格 Type				
	DA	DB	DC	DD
	EA	EB	EC	ED

รหัสของขนาด 尺寸稱呼 Size code

ขนาด A A尺寸 Size A	40	50	60	70	80	90	100	110

ขนาด B B尺寸 Size B	40	50	60	70	80	90	100	110

ขนาด C C尺寸 Size C	100	110

แบบ	上，下夾板及導桿之式樣	Type
S	แบบมาตรฐาน สลักนำอยู่บนโมลด์ตัวผู้ S 標準型類， 導桿組立在公模上 Standard type, Guide pin on the core plate	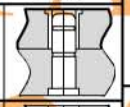
Y	แบบมาตรฐาน สลักนำอยู่บนโมลด์ตัวเมีย Y 標準模類， 導桿組立在母模上 Standard type, Guide pin on the cavity plate	

รายละเอียดตัวดึงพิน 拉桿的式樣 Specification of support pin	
IH	ตัวดึงพินอยู่ด้านในมีร่อง 拉桿在內側， 有導套裝置 Support pin with bush located on the inner side
OH	ตัวดึงพินอยู่ด้านนอกมีนำร่อง 拉桿在外側，有導套裝置 Support pin with bush located on the outer side

ความยาวของตัวดึงพิน
拉 桿 長 度
Length of support pin

TAI KIN
ISO 9001 : 2000

4050 ช่องเข้าเล็ก 小 水 口 PIN POINT - GATE

แบบ 平 面 圖 Design

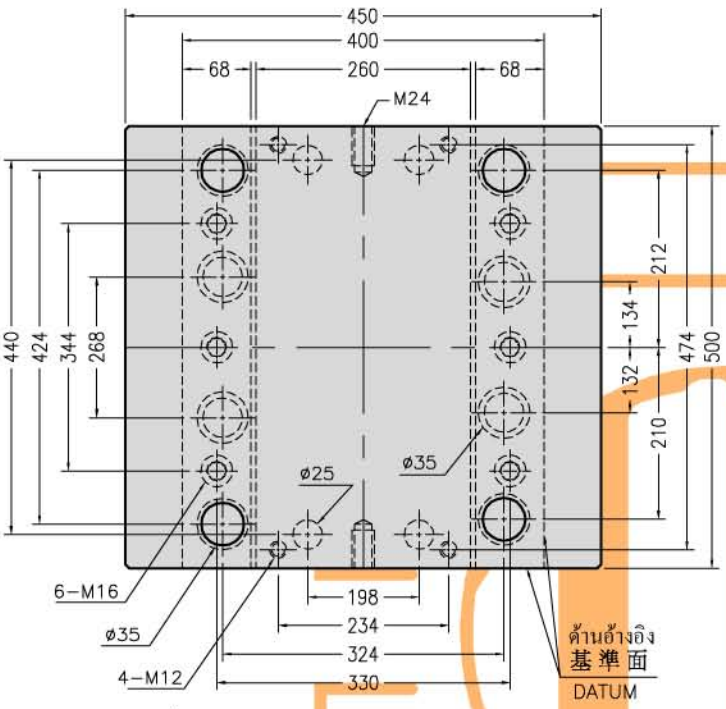

DA Type

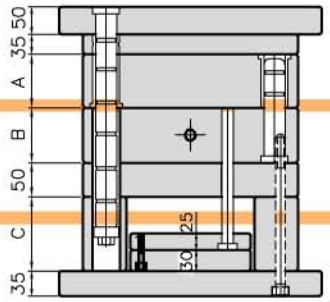

EA Type

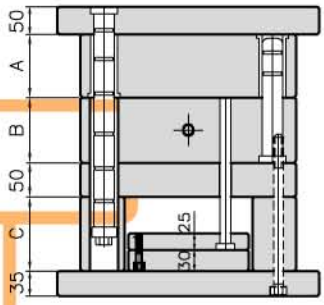

DB Type

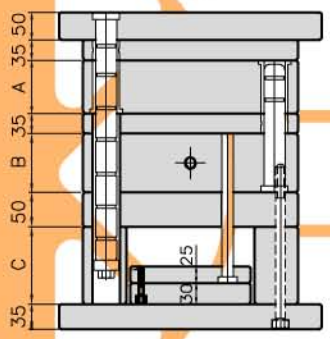

EB Type

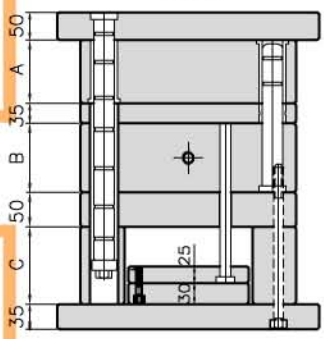

DC Type

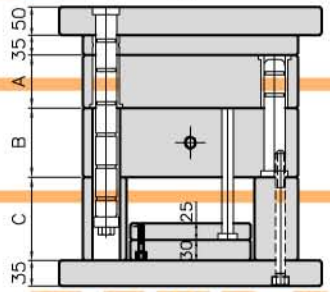

EC Type

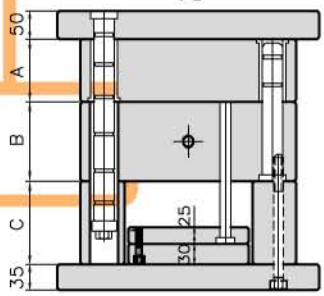

DD Type

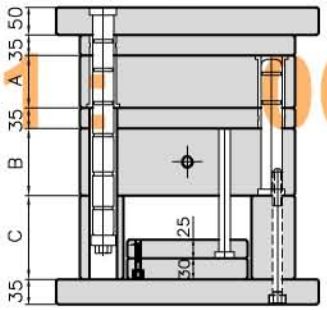

ED Type

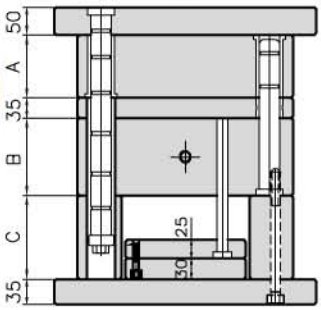

วิธีเขียนใบสั่งซื้อ
訂購規格之表示法
How to write an order

TK □ 4050 □ □ □ □ □ □

แบบ 規格 Type				
	DA	DB	DC	DD
	EA	EB	EC	ED

รหัสของขนาด 尺寸稱呼 Size code

ขนาด A A尺寸 Size A	40	50	60	70	80	90	100	110

ขนาด B B尺寸 Size B	40	50	60	70	80	90	100	110

ขนาด C C尺寸 Size C	100	110

แบบ	上，下夾板及導桿之式樣	Type
S	แบบมาตรฐาน สลักนำอยู่บนโมลด์ตัวผู้ S 標準型類， 導桿組立在公模上 Standard type, Guide pin on the core plate	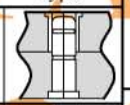
Y	แบบมาตรฐาน สลักนำอยู่บนโมลด์ตัวเมีย Y 標準模類， 導桿組立在母模上 Standard type, Guide pin on the cavity plate	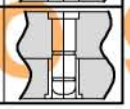

รายละเอียดตัวดึงพิน 拉桿的式樣 Specification of support pin	
IH	ตัวดึงพินอยู่ด้านในมีร่อง 拉桿在內側， 有導套裝置 Support pin with bush located on the inner side
OH	ตัวดึงพินอยู่ด้านนอกมีนำร่อง 拉桿在外側，有導套裝置 Support pin with bush located on the outer side

ความยาวของตัวดึงพิน
拉 桿 長 度
Length of support pin

TAI KIN
ISO 9001 : 2000

4060 ช่องเข้าเล็ก 小 水 口 PIN POINT - GATE

แบบ 平 面 圖 Design

DIMENSIONของB	FK
น้อยกว่า40	M24
มากกว่า 50	M30

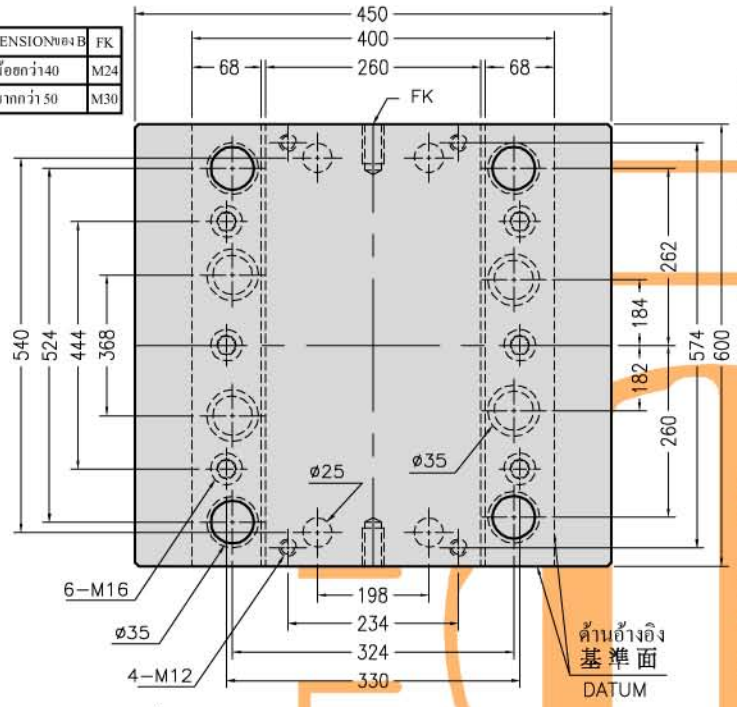

DA Type

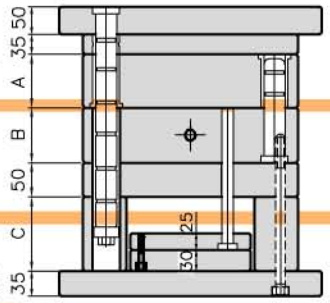

EA Type

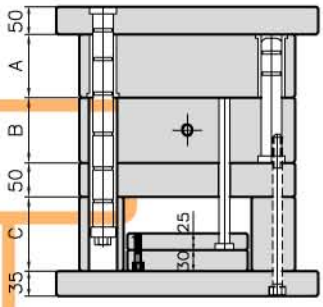

DB Type

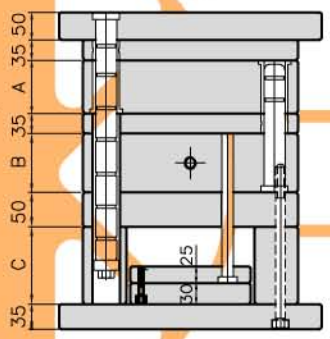

EB Type

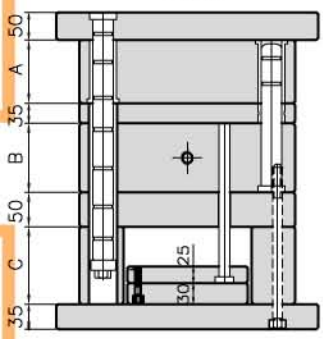

DC Type

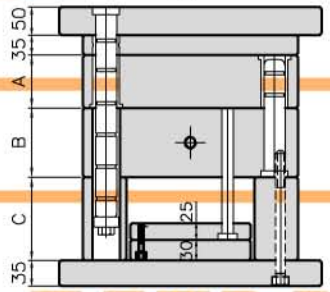

EC Type

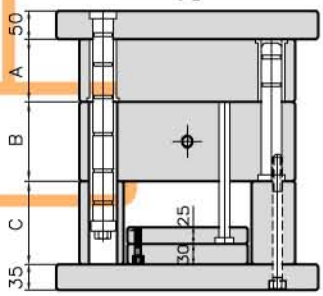

DD Type

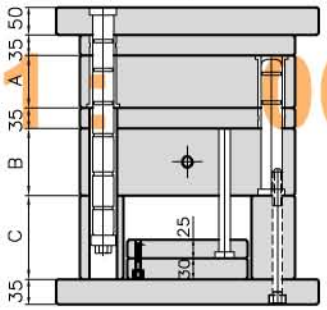

ED Type

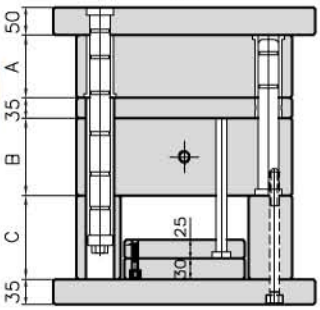

วิธีเขียนใบสั่งซื้อ
訂購規格之表示法
How to write an order

TK □ 4060 □ □ □ □ □ □

แบบ 規格 Type				
	DA	DB	DC	DD
	EA	EB	EC	ED

รหัสของขนาด 尺寸稱呼 Size code

ขนาด A A尺寸 Size A	40	50	60	70	80	90	100	110
ขนาด B B尺寸 Size B	40	50	60	70	80	90	100	110
ขนาด C C尺寸 Size C	100	110						

แบบ	上，下夾板及導桿之式樣	Type
S	แบบมาตรฐาน สลักนำอยู่บนโมลด์ตัวผู้ S 標準型類， 導桿組立在公模上 Standard type, Guide pin on the core plate	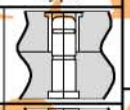
Y	แบบมาตรฐาน สลักนำอยู่บนโมลด์ตัวเมีย Y 標準模類， 導桿組立在母模上 Standard type, Guide pin on the cavity plate	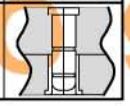

รายละเอียดตัวดึงพิน 拉桿的式樣 Specification of support pin	
IH	ตัวดึงพินอยู่ด้านในมีร่อง 拉桿在內側， 有導套裝置 Support pin with bush located on the inner side
OH	ตัวดึงพินอยู่ด้านนอกมีนำร่อง 拉桿在外側，有導套裝置 Support pin with bush located on the outer side

ความยาวของตัวดึงพิน
拉 桿 長 度
Length of support pin

TAI KIN
ISO 9001 : 2000

4070 ช่องเข้าเล็ก 小 水 口 PIN POINT - GATE

แบบ 平 面 圖 Design

DIMENSIONของB	FK
น้อยกว่า40	M24
มากกว่า 50	M30

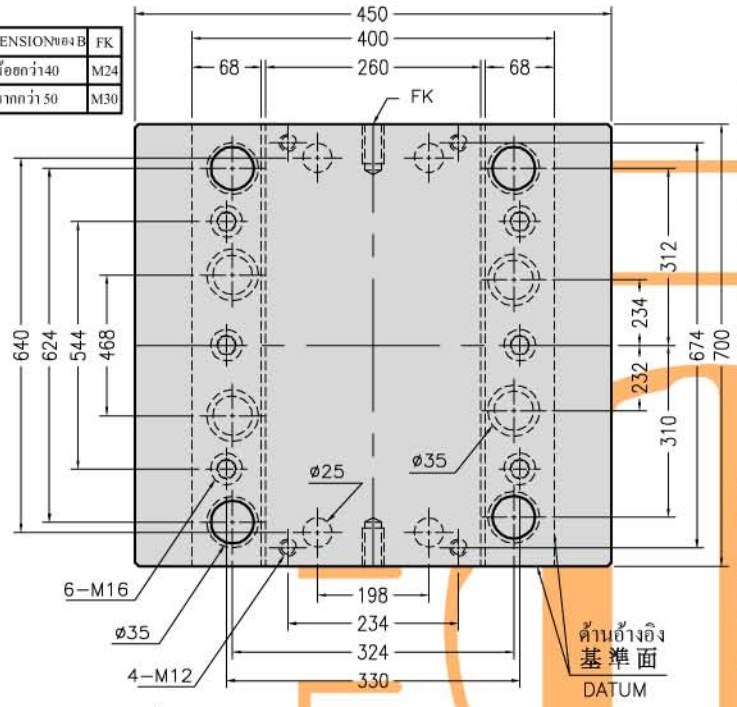

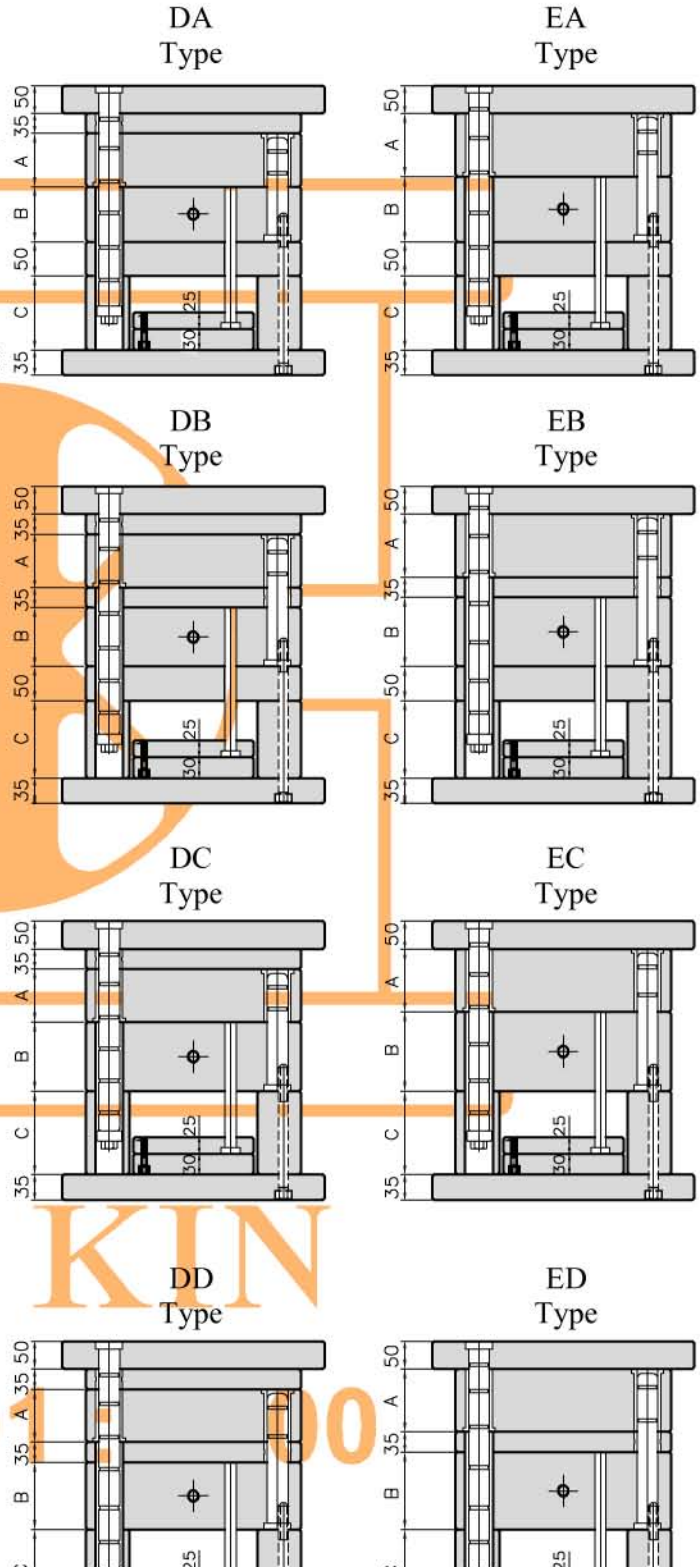

วิธีเขียนใบสั่งซื้อ
訂購規格之表示法
How to write an order

TK □ 4070 □ □ □ □ □ □

แบบ 規格 Type				
	DA	DB	DC	DD
	EA	EB	EC	ED

รหัสของขนาด 尺寸稱呼 Size code

ขนาด A A尺寸 Size A	40	50	60	70	80	90	100	110

ขนาด B B尺寸 Size B	40	50	60	70	80	90	100	110

ขนาด C C尺寸 Size C	100	110

แบบ	上，下夾板及導桿之式樣	Type
S	แบบมาตรฐาน สลักนำอยู่บนโมลด์ตัวผู้ S 標準型類， 導桿組立在公模上 Standard type, Guide pin on the core plate	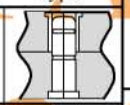
Y	แบบมาตรฐาน สลักนำอยู่บนโมลด์ตัวเมีย Y 標準模類， 導桿組立在母模上 Standard type, Guide pin on the cavity plate	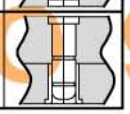

รายละเอียดตัวดึงพิน 拉桿的式樣 Specification of support pin	
IH	ตัวดึงพินอยู่ด้านในมีร่อง 拉桿在內側， 有導套裝置 Support pin with bush located on the inner side
OH	ตัวดึงพินอยู่ด้านนอกมีนำร่อง 拉桿在外側，有導套裝置 Support pin with bush located on the outer side

ความยาวของตัวดึงพิน
拉 桿 長 度
Length of support pin

TAI KIN
ISO 9001 : 2000

4545 ช่องเข้าเล็ก 小 水 口 PIN POINT - GATE

แบบ 平 面 圖 Design

DIMENSIONของB	FK
น้อยกว่า40	M24
มากกว่า 50	M30

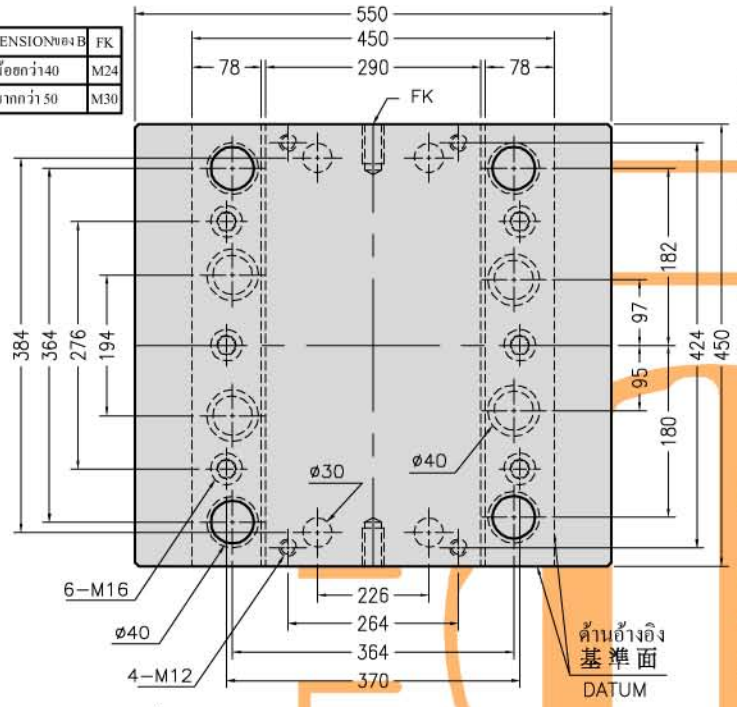

DA Type

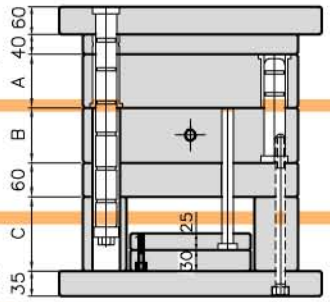

EA Type

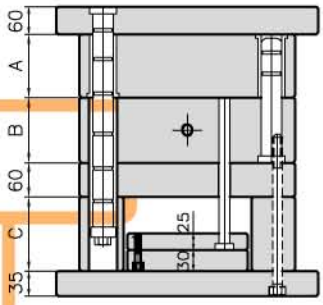

DB Type

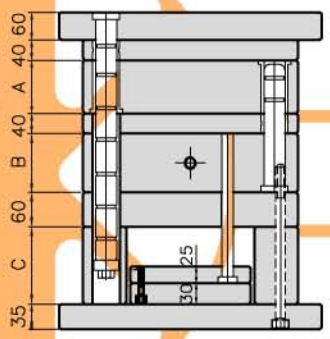

EB Type

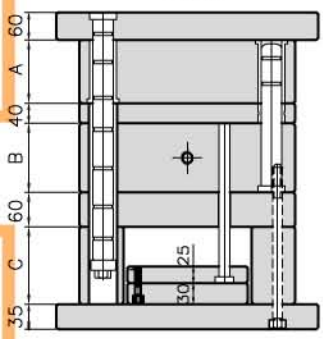

DC Type

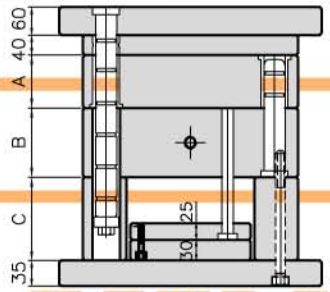

EC Type

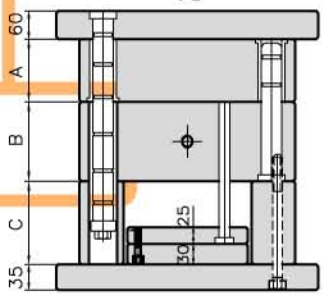

DD Type

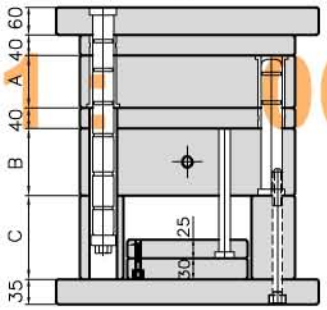

ED Type

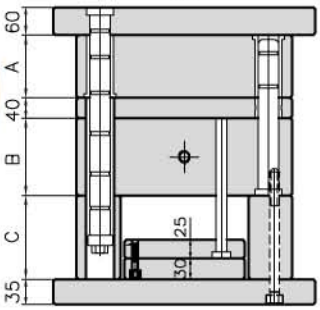

วิธีเขียนใบสั่งซื้อ
訂購規格之表示法
How to write an order

TK □ 4545 □ □ □ □ □ □

แบบ 規格 Type	DA	DB	DC	DD
	EA	EB	EC	ED

รหัสของขนาด 尺寸稱呼 Size code

ขนาด A A尺寸 Size A	40	50	60	70	80	90	100	110

ขนาด B B尺寸 Size B	40	50	60	70	80	90	100	110

ขนาด C C尺寸 Size C	100	110

แบบ	上，下夾板及導桿之式樣	Type
S	แบบมาตรฐาน สลักนำอยู่บนโมลด์ตัวผู้ S 標準型類， 導桿組立在公模上 Standard type, Guide pin on the core plate	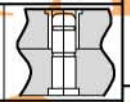
Y	แบบมาตรฐาน สลักนำอยู่บนโมลด์ตัวเมีย Y 標準模類， 導桿組立在母模上 Standard type, Guide pin on the cavity plate	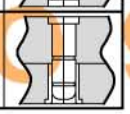

รายละเอียดตัวดึงพิน 拉桿的式樣 Specification of support pin	
IH	ตัวดึงพินอยู่ด้านในมีร่อง 拉桿在內側， 有導套裝置 Support pin with bush located on the inner side
OH	ตัวดึงพินอยู่ด้านนอกมีนำร่อง 拉桿在外側，有導套裝置 Support pin with bush located on the outer side

ความยาวของตัวดึงพิน
拉 桿 長 度
Length of support pin

TAI KIN
ISO 9001 : 2000

4550 ช่องเข้าเล็ก 小 水 口 PIN POINT - GATE

แบบ 平 面 圖 Design

DIMENSIONของB	FK
น้อยกว่า40	M24
มากกว่า 50	M30

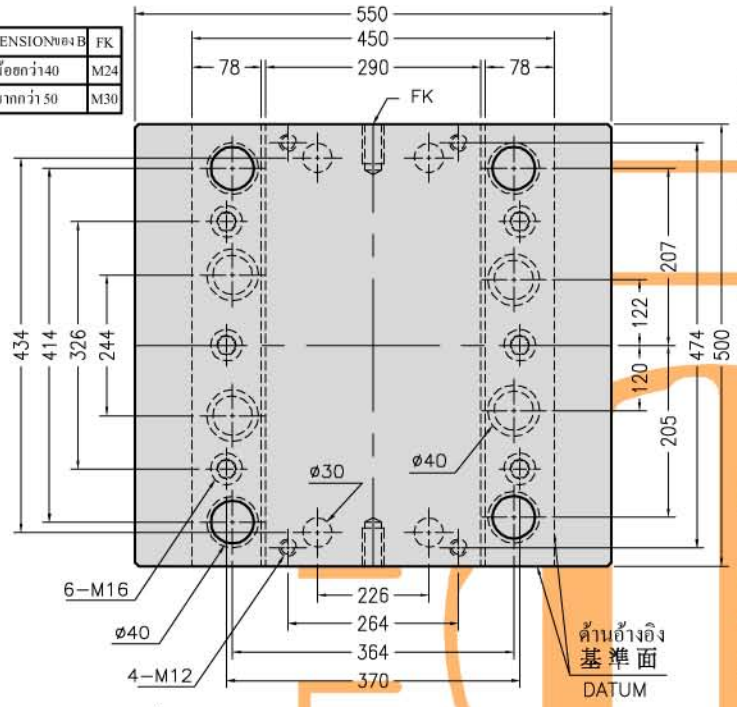

DA Type

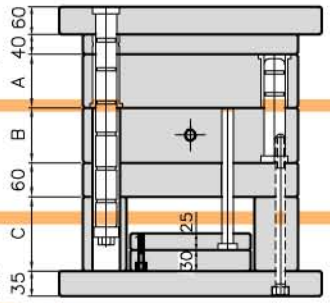

EA Type

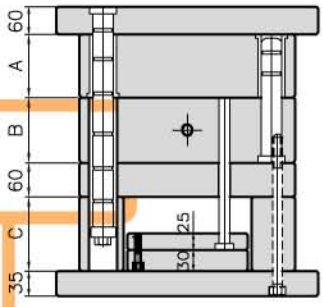

DB Type

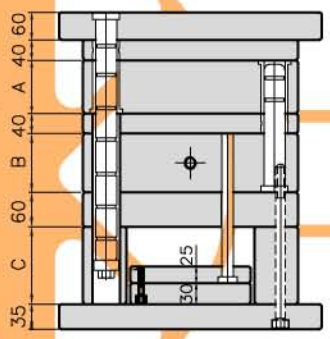

EB Type

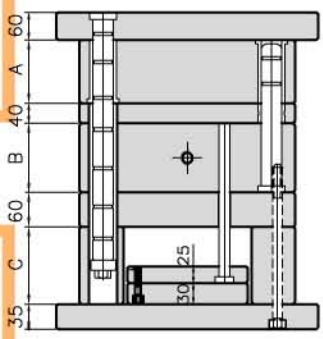

DC Type

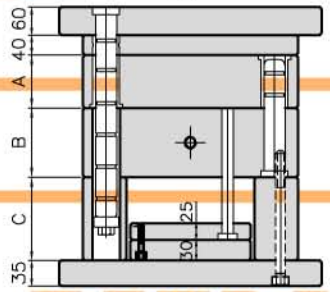

EC Type

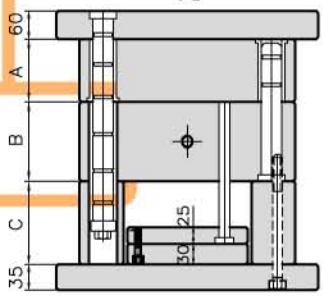

DD Type

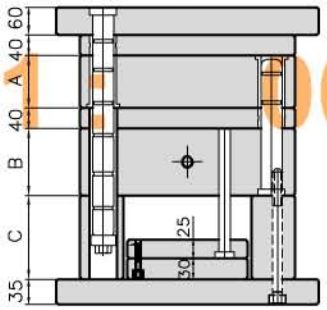

ED Type

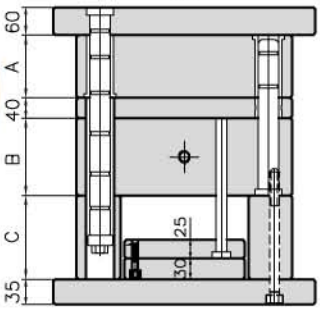

วิธีเขียนใบสั่งซื้อ
訂購規格之表示法
How to write an order

TK □ 4550 □ □ □ □ □ □

แบบ 規格 Type				
	DA	DB	DC	DD
	EA	EB	EC	ED

รหัสของขนาด 尺寸稱呼 Size code

ขนาด A A尺寸 Size A	40	50	60	70	80	90	100	110

ขนาด B B尺寸 Size B	40	50	60	70	80	90	100	110

ขนาด C C尺寸 Size C	100	110

แบบ	上，下夾板及導桿之式樣	Type
S	แบบมาตรฐาน สลักนำอยู่บนโมลด์ตัวผู้ S 標準型類， 導桿組立在公模上 Standard type, Guide pin on the core plate	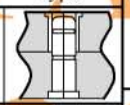
Y	แบบมาตรฐาน สลักนำอยู่บนโมลด์ตัวเมีย Y 標準模類， 導桿組立在母模上 Standard type, Guide pin on the cavity plate	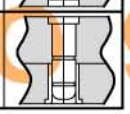

รายละเอียดตัวดึงพิน 拉桿的式樣 Specification of support pin	
IH	ตัวดึงพินอยู่ด้านในมีร่อง 拉桿在內側， 有導套裝置 Support pin with bush located on the inner side
OH	ตัวดึงพินอยู่ด้านนอกมีนำร่อง 拉桿在外側，有導套裝置 Support pin with bush located on the outer side

ความยาวของตัวดึงพิน
拉 桿 長 度
Length of support pin

TAI KIN
ISO 9001 : 2000

4560 ช่องเข้าเล็ก 小 水 口 PIN POINT - GATE

แบบ 平 面 圖 Design

DIMENSIONของB	FK
น้อยกว่า40	M24
มากกว่า 50	M30

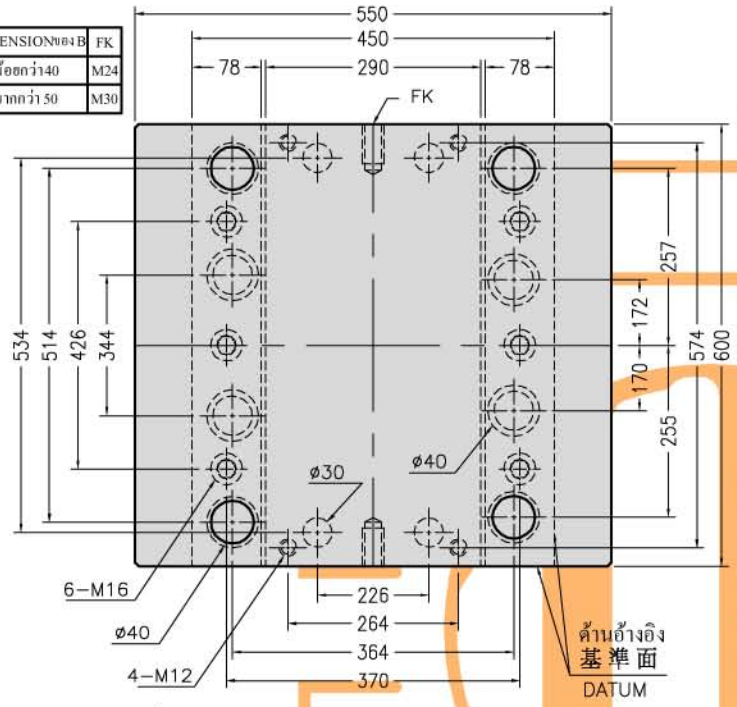

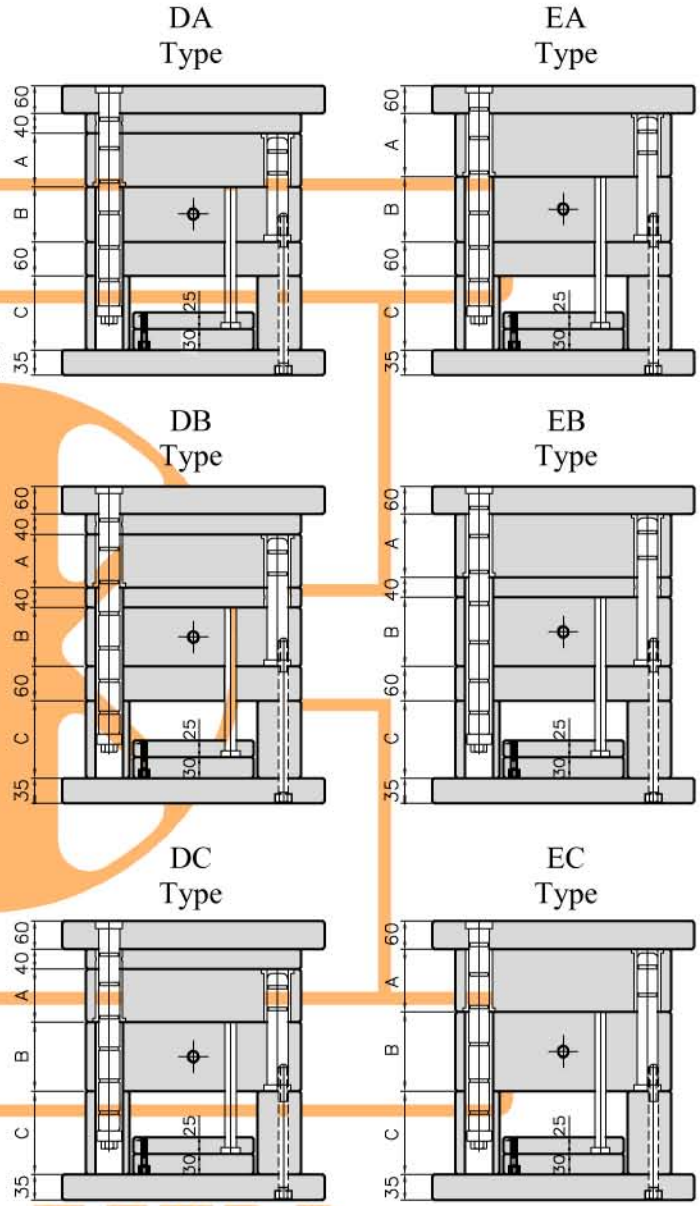

วิธีเขียนใบสั่งซื้อ
訂購規格之表示法
How to write an order

TK □ 4560 □ □ □ □ □ □

แบบ 規格 Type	DA	DB	DC	DD
	EA	EB	EC	ED

รหัสของขนาด 尺寸稱呼 Size code

ขนาด A A尺寸 Size A	40	50	60	70	80	90	100	110

ขนาด B B尺寸 Size B	40	50	60	70	80	90	100	110

ขนาด C C尺寸 Size C	100	110

แบบ	上，下夾板及導桿之式樣	Type
S	แบบมาตรฐาน สลักนำอยู่บนโมลด์ตัวผู้ S 標準型類， 導桿組立在公模上 Standard type, Guide pin on the core plate	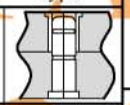
Y	แบบมาตรฐาน สลักนำอยู่บนโมลด์ตัวเมีย Y 標準模類， 導桿組立在母模上 Standard type, Guide pin on the cavity plate	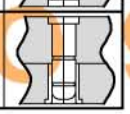

รายละเอียดตัวดึงพิน 拉桿的式樣 Specification of support pin	
IH	ตัวดึงพินอยู่ด้านในมีร่อง 拉桿在內側， 有導套裝置 Support pin with bush located on the inner side
OH	ตัวดึงพินอยู่ด้านนอกมีนำร่อง 拉桿在外側，有導套裝置 Support pin with bush located on the outer side

ความยาวของตัวดึงพิน
拉 桿 長 度
Length of support pin

TAI KIN
ISO 9001 : 2000

5050 ช่องเข้าเล็ก 小 水 口 PIN POINT - GATE

แบบ 平 面 圖 Design

DIMENSIONของB	FK
น้อยกว่า40	M24
มากกว่า 50	M30

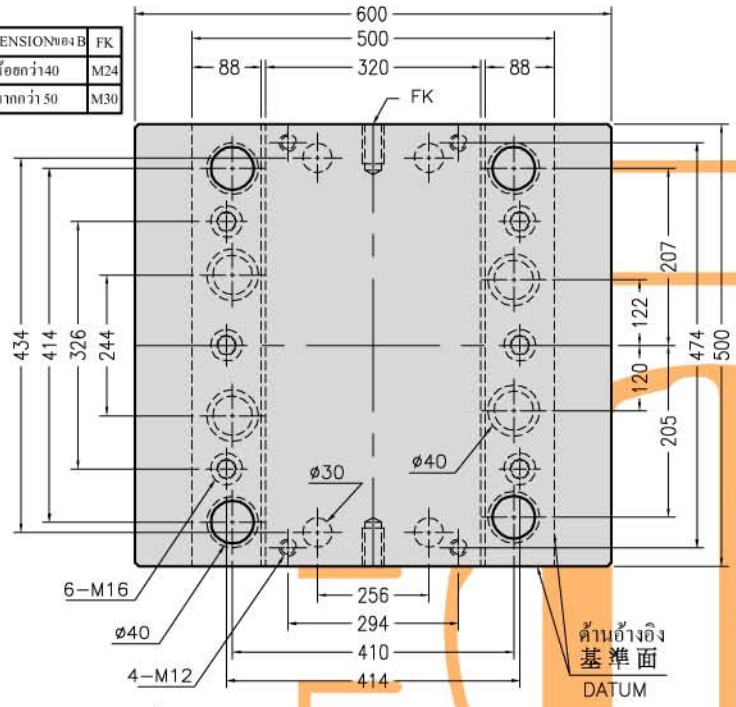

DA Type

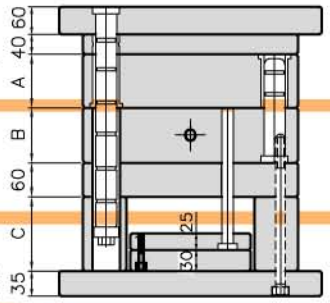

EA Type

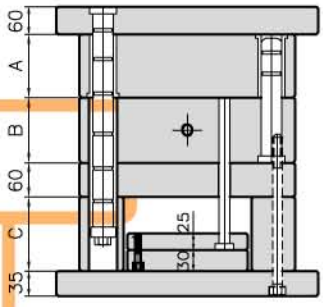

DB Type

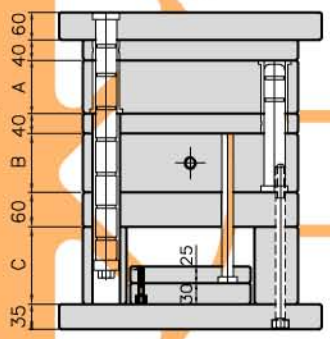

EB Type

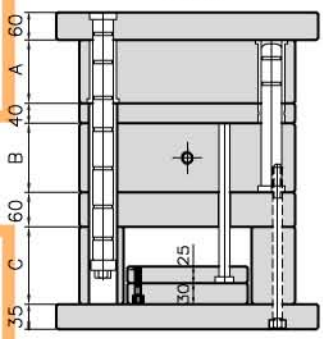

DC Type

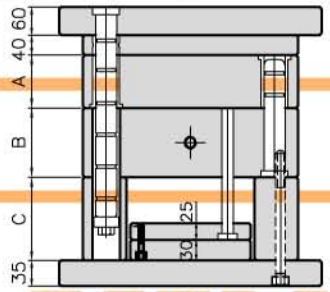

EC Type

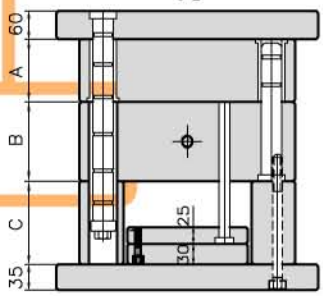

DD Type

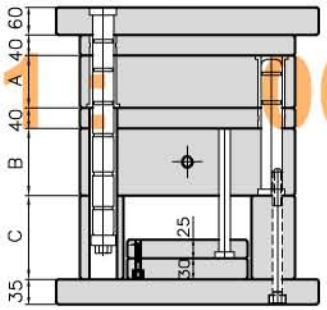

ED Type

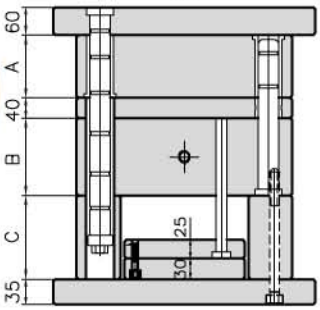

วิธีเขียนใบสั่งซื้อ
訂購規格之表示法
How to write an order

TK □ 5050 □ □ □ □ □ □

แบบ 規格 Type				
	DA	DB	DC	DD
	EA	EB	EC	ED

รหัสของขนาด 尺寸稱呼 Size code

ขนาด A A尺寸 Size A	40	50	60	70	80	90	100	110

ขนาด B B尺寸 Size B	40	50	60	70	80	90	100	110

ขนาด C C尺寸 Size C	100	110

แบบ	上，下夾板及導桿之式樣	Type
S	แบบมาตรฐาน สลักนำอยู่บนโมลด์ตัวผู้ S 標準型類， 導桿組立在公模上 Standard type, Guide pin on the core plate	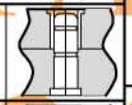
Y	แบบมาตรฐาน สลักนำอยู่บนโมลด์ตัวเมีย Y 標準模類， 導桿組立在母模上 Standard type, Guide pin on the cavity plate	

รายละเอียดตัวดึงพิน 拉桿的式樣 Specification of support pin	
IH	ตัวดึงพินอยู่ด้านในมีร่อง 拉桿在內側， 有導套裝置 Support pin with bush located on the inner side
OH	ตัวดึงพินอยู่ด้านนอกมีนำร่อง 拉桿在外側，有導套裝置 Support pin with bush located on the outer side

ความยาวของตัวดึงพิน
拉 桿 長 度
Length of support pin

TAI KIN
ISO 9001 : 2000

5060 ช่องเข้าเล็ก 小 水 口 PIN POINT - GATE

แบบ 平 面 圖 Design

DIMENSIONของB	FK
น้อยกว่า40	M24
มากกว่า 50	M30

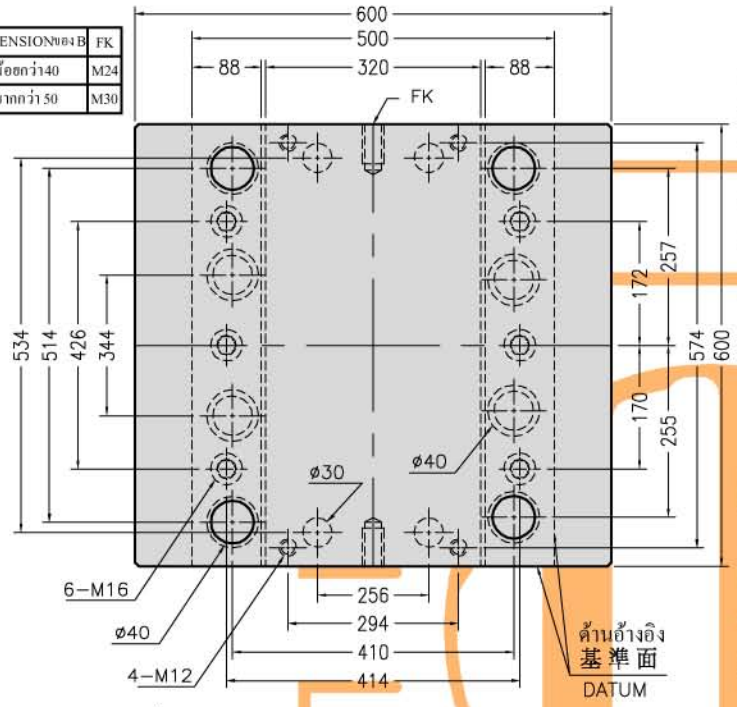

DA Type

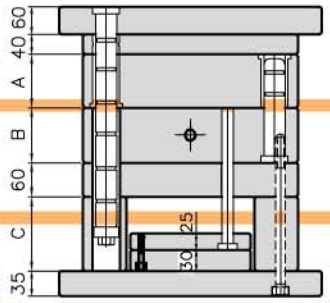

EA Type

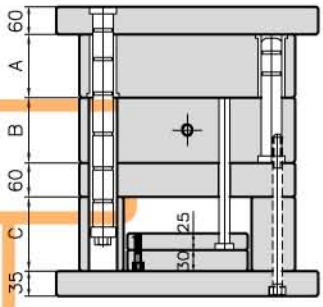

DB Type

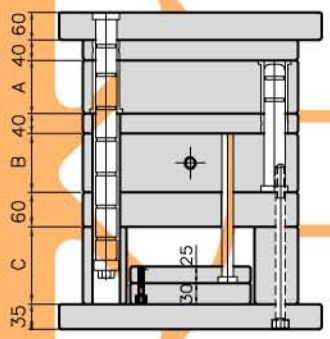

EB Type

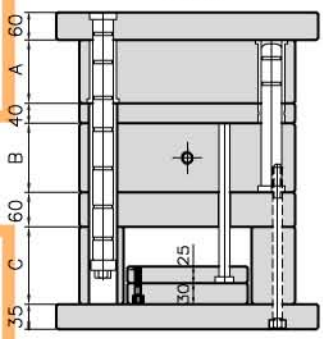

DC Type

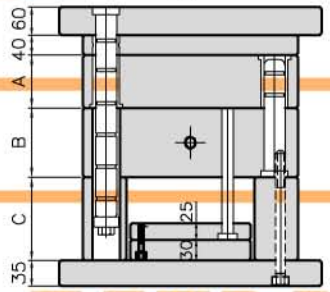

EC Type

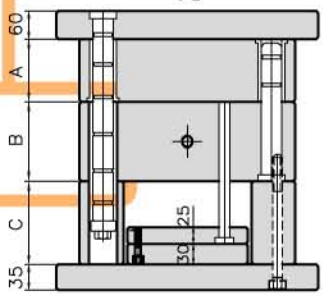

DD Type

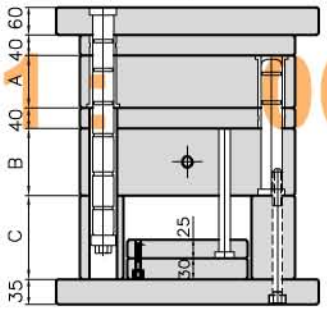

ED Type

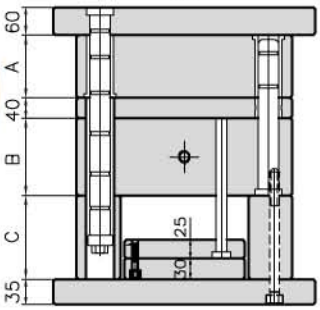

วิธีเขียนใบสั่งซื้อ
訂購規格之表示法
How to write an order

TK □ 5060 □ □ □ □ □ □

แบบ 規格 Type				
	DA	DB	DC	DD
	EA	EB	EC	ED

รหัสของขนาด 尺寸稱呼 Size code

ขนาด A A尺寸 Size A	40	50	60	70	80	90	100	110

ขนาด B B尺寸 Size B	40	50	60	70	80	90	100	110

ขนาด C C尺寸 Size C	100	110

แบบ	上，下夾板及導桿之式樣	Type
S	แบบมาตรฐาน สลักนำอยู่บนโมลด์ตัวผู้ S 標準型類， 導桿組立在公模上 Standard type, Guide pin on the core plate	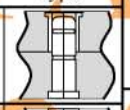
Y	แบบมาตรฐาน สลักนำอยู่บนโมลด์ตัวเมีย Y 標準模類， 導桿組立在母模上 Standard type, Guide pin on the cavity plate	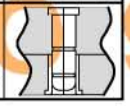

รายละเอียดตัวดึงพิน 拉桿的式樣 Specification of support pin	
IH	ตัวดึงพินอยู่ด้านในมีร่อง 拉桿在內側， 有導套裝置 Support pin with bush located on the inner side
OH	ตัวดึงพินอยู่ด้านนอกมีนำร่อง 拉桿在外側，有導套裝置 Support pin with bush located on the outer side

ความยาวของตัวดึงพิน
拉 桿 長 度
Length of support pin

TAI KIN
ISO 9001 : 2000

5070 ช่องเข้าเล็ก 小 水 口 PIN POINT - GATE

แบบ 平 面 圖 Design

DIMENSIONของB	FK
น้อยกว่า40	M24
มากกว่า 50	M30

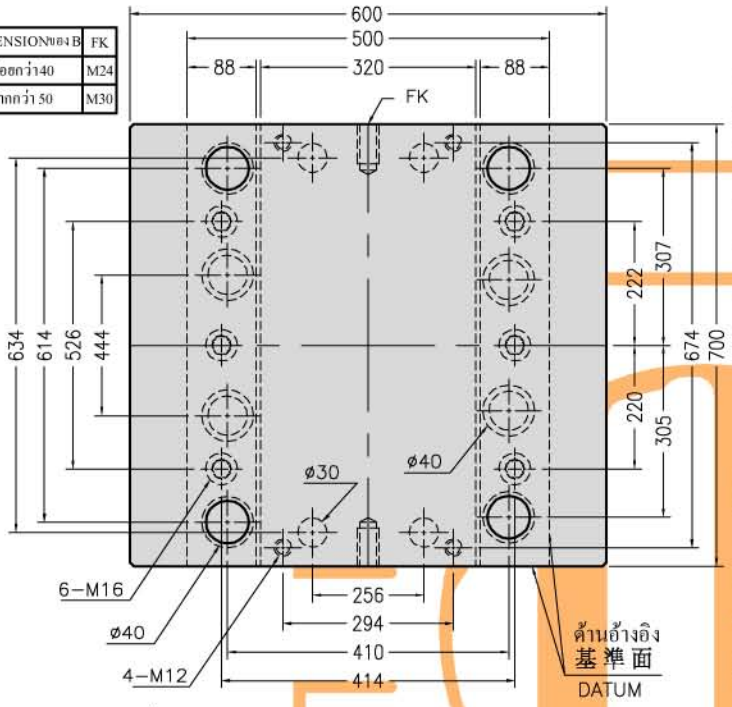

DA Type

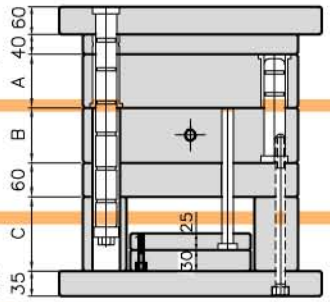

EA Type

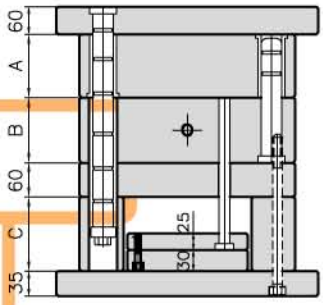

DB Type

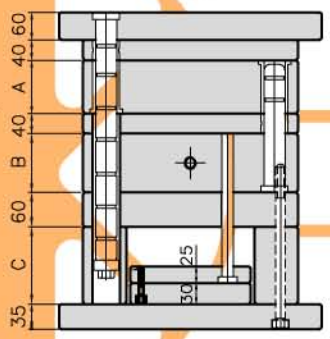

EB Type

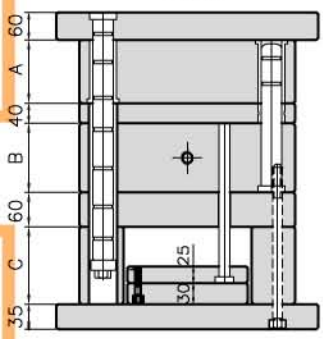

DC Type

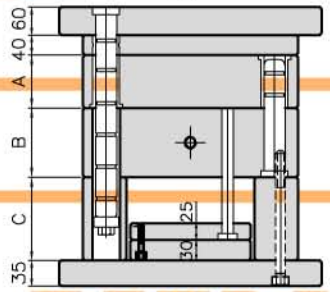

EC Type

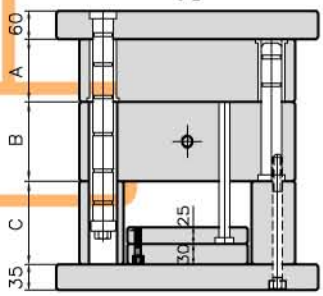

DD Type

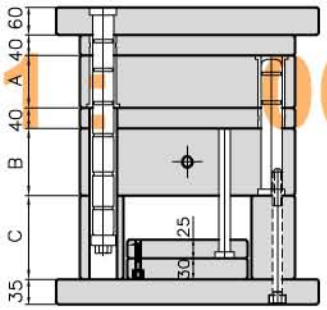

ED Type

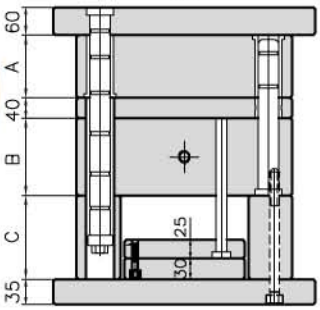

วิธีเขียนใบสั่งซื้อ
訂購規格之表示法
How to write an order

TK □ 5070 □ □ □ □ □ □

แบบ 規格 Type	DA	DB	DC	DD
	EA	EB	EC	ED

รหัสของขนาด 尺寸稱呼 Size code

ขนาด A A尺寸 Size A	40	50	60	70	80	90	100	110
ขนาด B B尺寸 Size B	40	50	60	70	80	90	100	110
ขนาด C C尺寸 Size C	100	110						

แบบ	上，下夾板及導桿之式樣	Type
S	แบบมาตรฐาน สลักนำอยู่บนโมลด์ตัวผู้ S 標準型類， 導桿組立在公模上 Standard type, Guide pin on the core plate	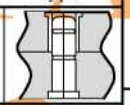
Y	แบบมาตรฐาน สลักนำอยู่บนโมลด์ตัวเมีย Y 標準模類， 導桿組立在母模上 Standard type, Guide pin on the cavity plate	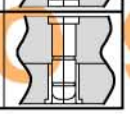

รายละเอียดตัวดึงพิน 拉桿的式樣 Specification of support pin	
IH	ตัวดึงพินอยู่ด้านในมีร่อง 拉桿在內側， 有導套裝置 Support pin with bush located on the inner side
OH	ตัวดึงพินอยู่ด้านนอกมีนำร่อง 拉桿在外側，有導套裝置 Support pin with bush located on the outer side

ความยาวของตัวดึงพิน
拉 桿 長 度
Length of support pin

TAI KIN
ISO 9001:2000