1515 ช่องเข้าเล็ก 小水口 PIN POINT - GATE

แบบ 平面圖 Design

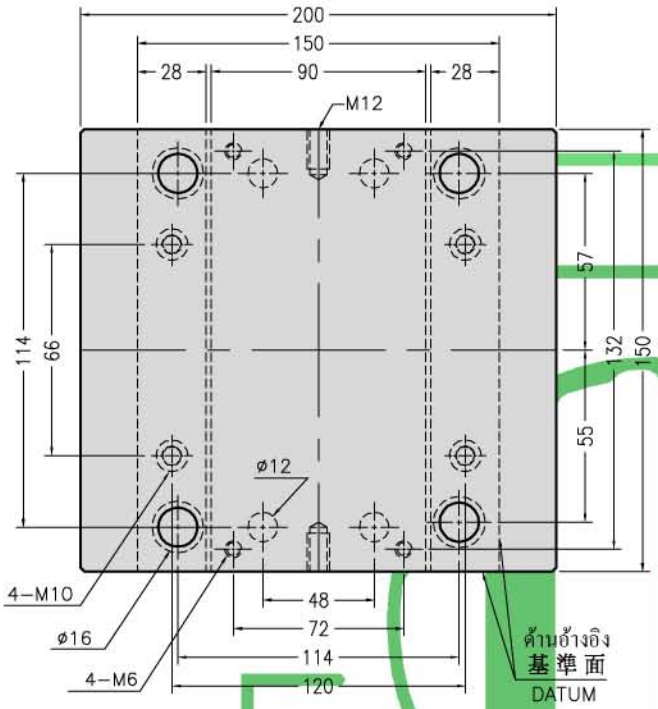

FA Type

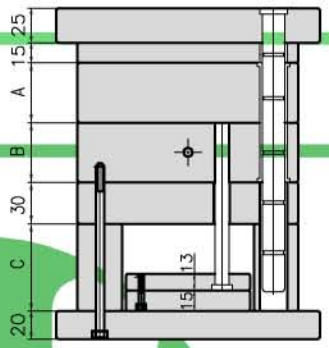

GA Type

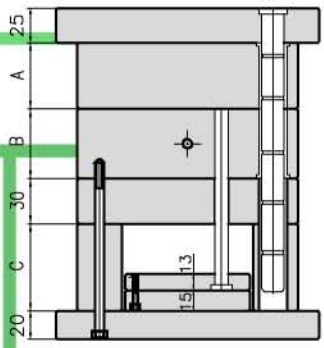

FC Type

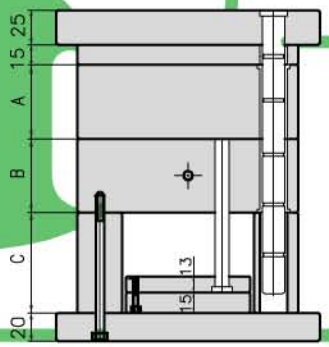

GC Type

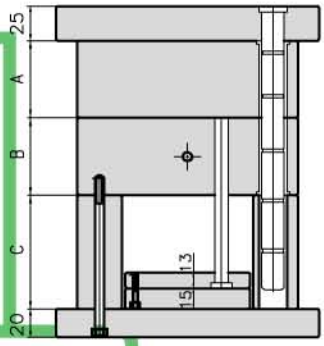

FE Type

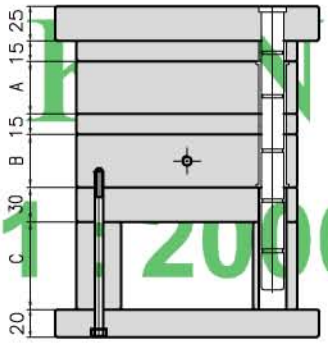

FF Type

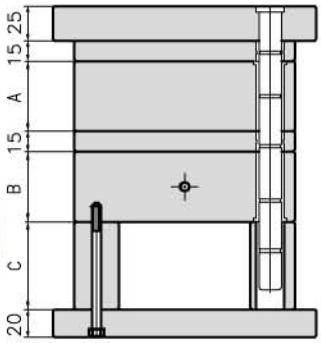

วิธีเขียนใบสั่งซื้อ
訂購規格之表示法
How to write an order

TK □ 1515 □ □ □ □

แบบ 規格 Type	FA	FC	GA	GC	FE	FF

รหัสของขนาด 尺寸稱呼 Size code

ขนาด A A尺寸 Size A	20	25	30	35	40	50	60	70

ขนาด B B尺寸 Size B	20	25	30	35	40	50	60	70

ขนาด C C尺寸 Size C	60	70

ความยาวของตัวดึงพิน 拉桿長度 Length of support pin

TAIKIN ISO 9001 : 2000

1518 ช่องเข้าเล็ก 小水口 PIN POINT - GATE

แบบ 平面圖 Design

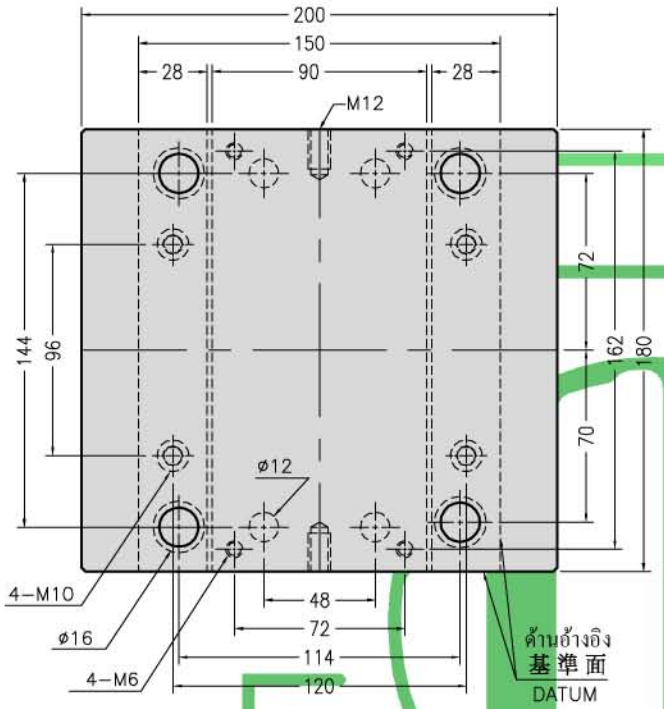

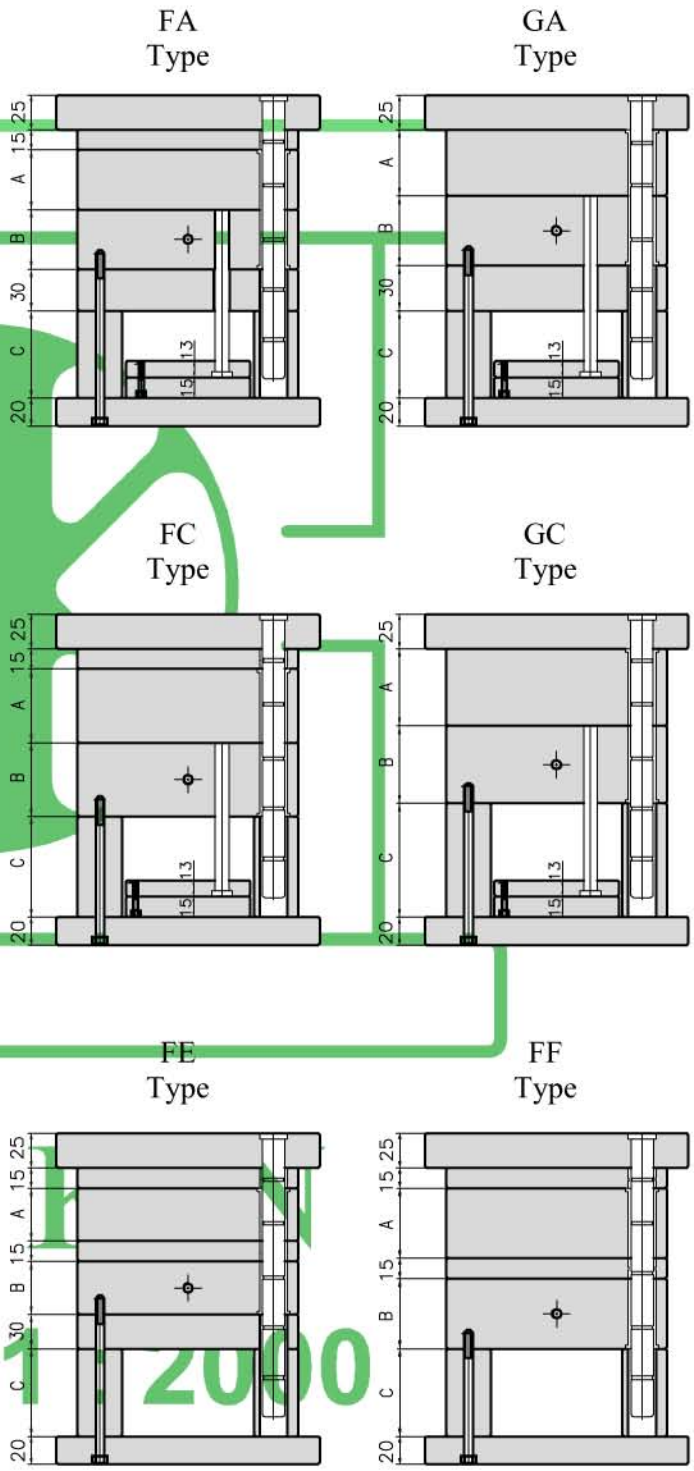

วิธีเขียนใบสั่งซื้อ
訂購規格之表示法
How to write an order

TK □ 1518 □ □ □ □

แบบ 規格 Type	FA	FC	GA	GC	FE	FF

รหัสของขนาด 尺寸稱呼 Size code

ขนาด A A尺寸 Size A	20	25	30	35	40	50	60	70

ขนาด B B尺寸 Size B	20	25	30	35	40	50	60	70

ขนาด C C尺寸 Size C	60	70

ความยาวของตัวดึงพิน 拉桿長度 Length of support pin

TAIKIN ISO 9001 : 2000

1520 ช่องเข้าเล็ก 小水口 PIN POINT - GATE

แบบ 平面圖 Design

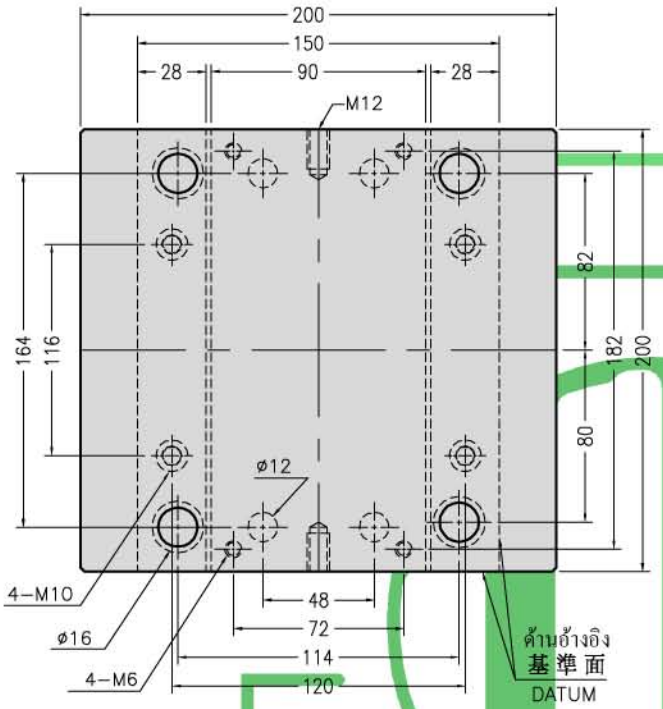

FA Type

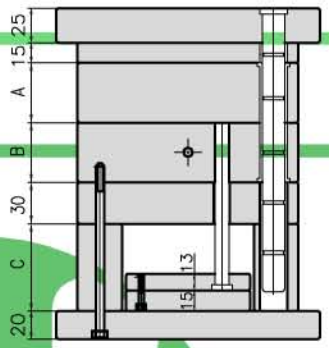

GA Type

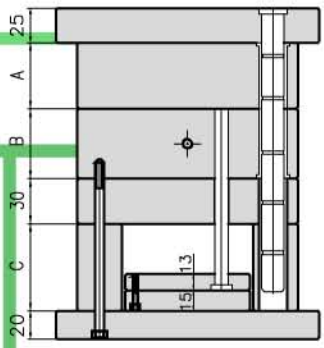

FC Type

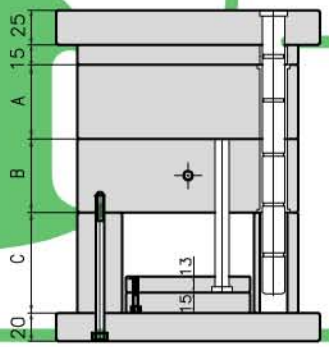

GC Type

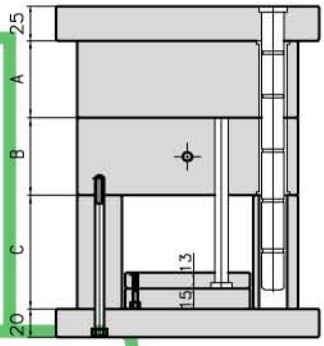

FE Type

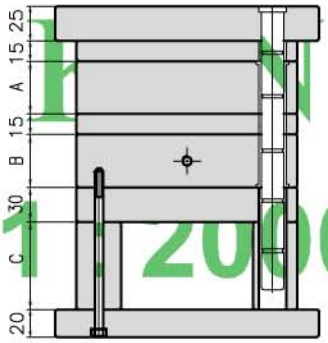

FF Type

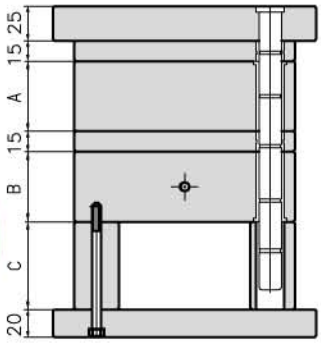

วิธีเขียนใบสั่งซื้อ
訂購規格之表示法
How to write an order

TK □ 1520 □ □ □ □

แบบ 規格 Type	FA	FC	GA	GC	FE	FF

รหัสของขนาด 尺寸稱呼 Size code

ขนาด A A尺寸 Size A	20	25	30	35	40	50	60	70

ขนาด B B尺寸 Size B	20	25	30	35	40	50	60	70

ขนาด C C尺寸 Size C	60	70

ความยาวของตัวดึงพิน 拉桿長度 Length of support pin

TAIKIN ISO 9001 : 2000

1525 ช่องเข้าเล็ก 小水口 PIN POINT - GATE

แบบ 平面圖 Design

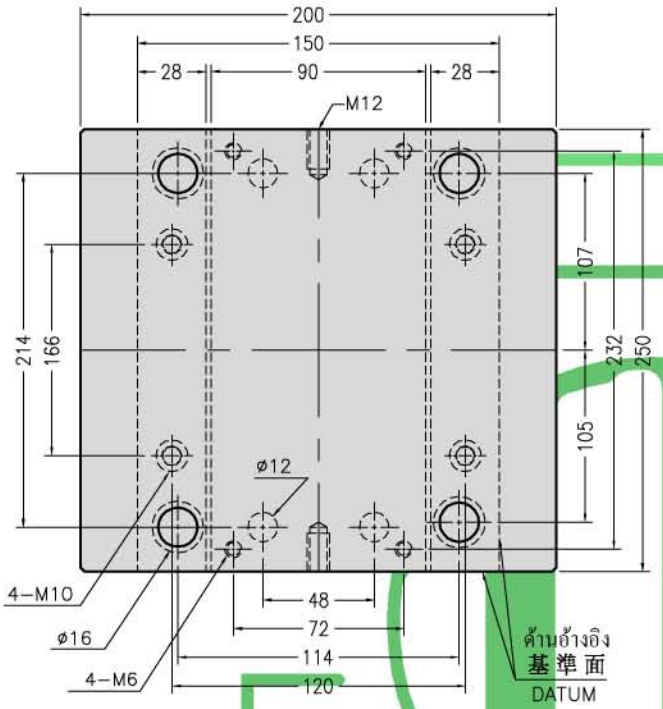

FA Type

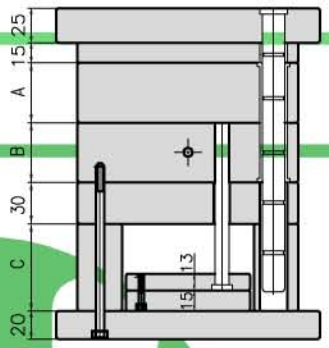

GA Type

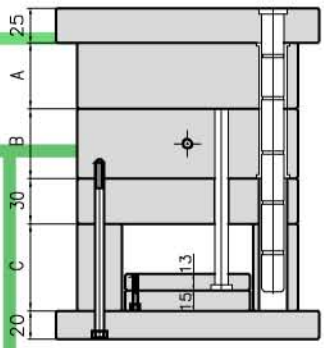

FC Type

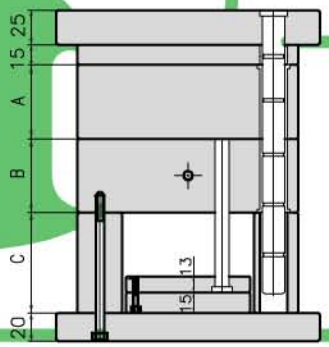

GC Type

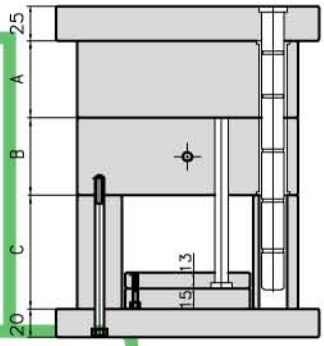

FE Type

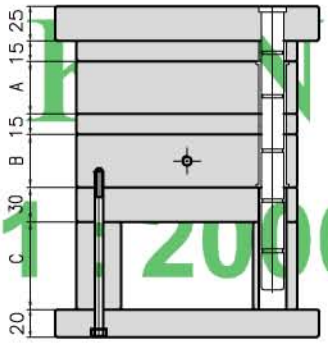

FF Type

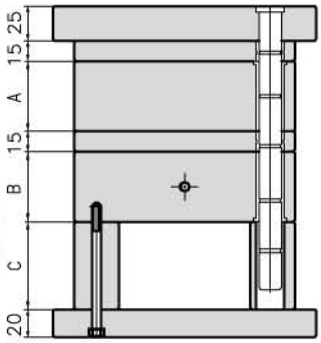

วิธีเขียนใบสั่งซื้อ
訂購規格之表示法
How to write an order

TK □ 1525 □ □ □ □

แบบ 規格 Type	FA	FC	GA	GC	FE	FF

รหัสของขนาด 尺寸稱呼 Size code

ขนาด A A尺寸 Size A	20	25	30	35	40	50	60	70

ขนาด B B尺寸 Size B	20	25	30	35	40	50	60	70

ขนาด C C尺寸 Size C	60	70

ความยาวของตัวดึงพิน 拉桿長度 Length of support pin

TAIKIN ISO 9001 : 2000

1530 ช่องเข้าเล็ก 小水口 PIN POINT - GATE

แบบ 平面圖 Design

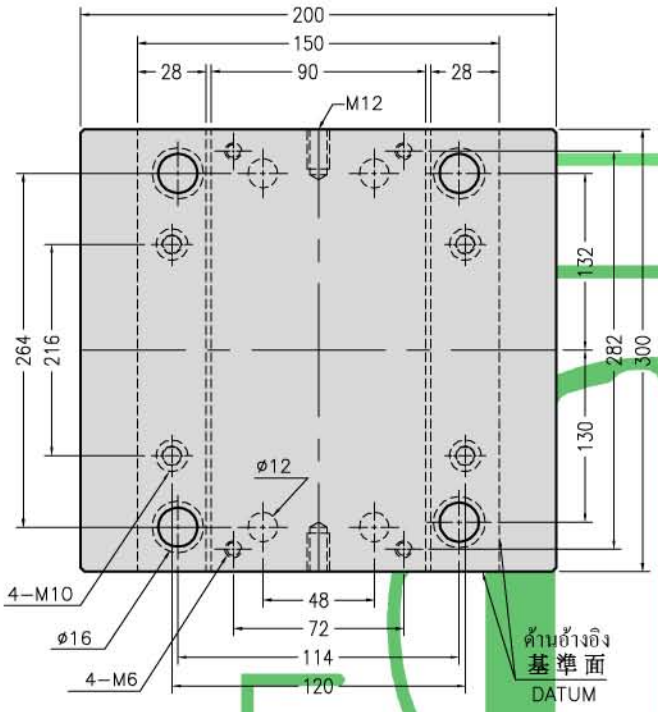

FA Type

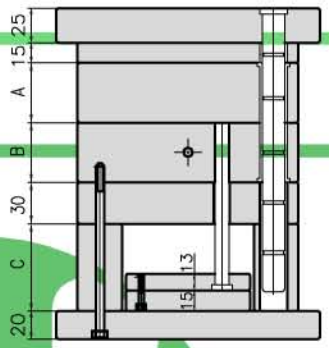

GA Type

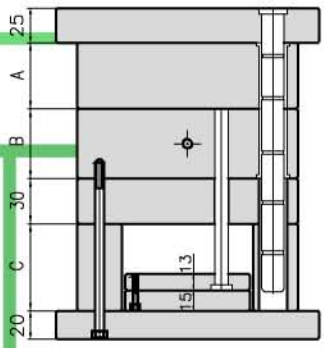

FC Type

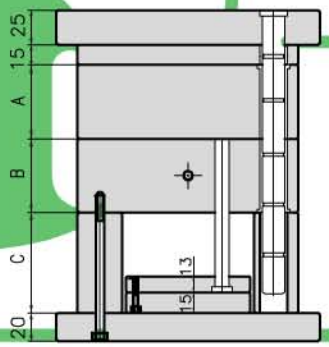

GC Type

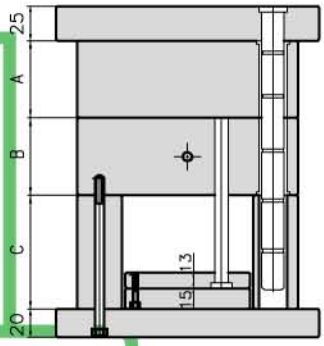

FE Type

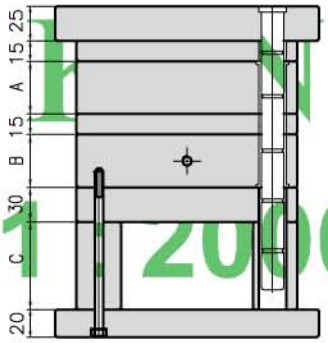

FF Type

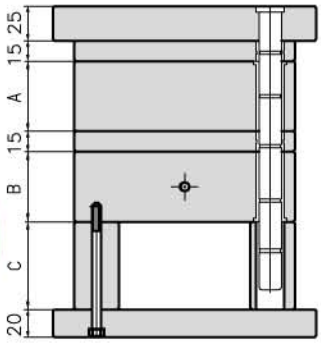

วิธีเขียนใบสั่งซื้อ
訂購規格之表示法
How to write an order

TK □ 1530 □ □ □ □

แบบ 規格 Type	FA	FC	GA	GC	FE	FF

รหัสของขนาด 尺寸稱呼 Size code

ขนาด A A尺寸 Size A	20	25	30	35	40	50	60	70

ขนาด B B尺寸 Size B	20	25	30	35	40	50	60	70

ขนาด C C尺寸 Size C	60	70

ความยาวของตัวดึงพิน 拉桿長度 Length of support pin

TAIKIN ISO 9001 : 2000

1820 ช่องเข้าเล็ก 小水口 PIN POINT - GATE

แบบ 平面圖 Design

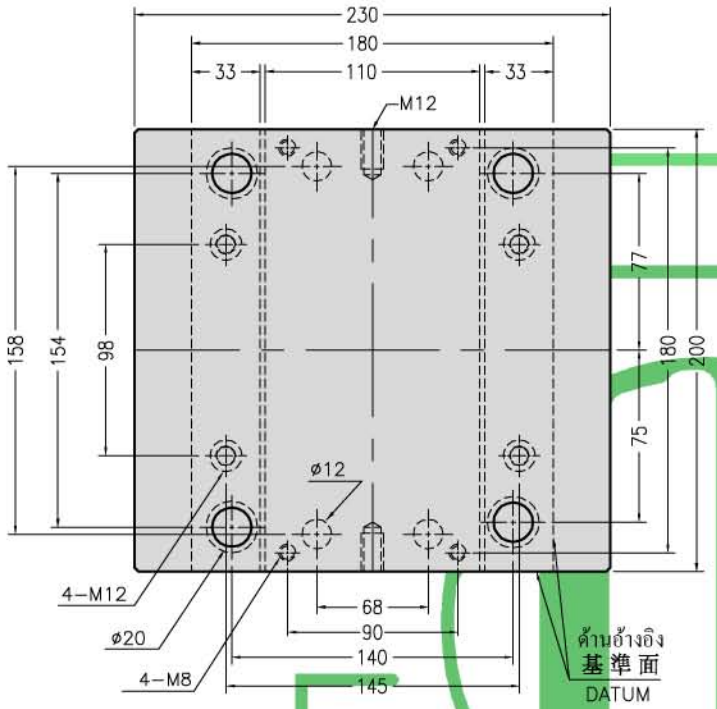

FA Type

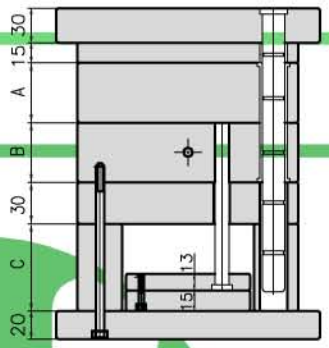

GA Type

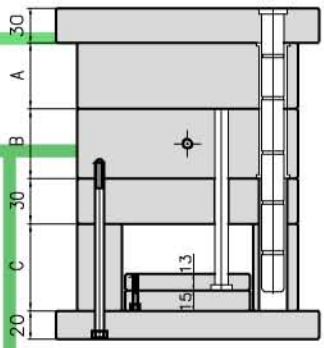

FC Type

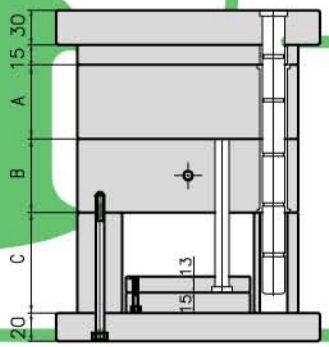

GC Type

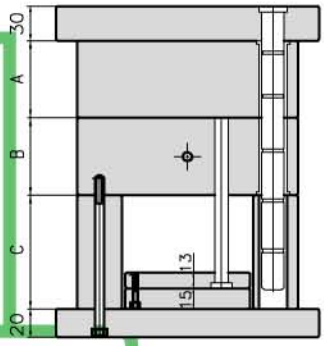

FE Type

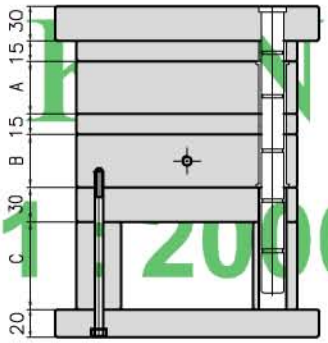

FF Type

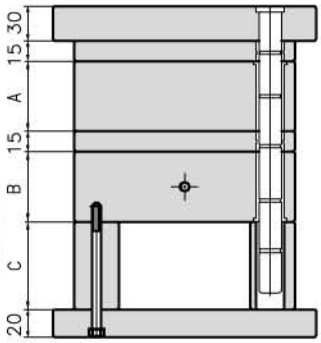

วิธีเขียนใบสั่งซื้อ
訂購規格之表示法
How to write an order

TK □ 1820 □ □ □ □

แบบ 規格 Type	FA	FC	GA	GC	FE	FF

รหัสของขนาด 尺寸稱呼 Size code

ขนาด A A尺寸 Size A	20	25	30	35	40	50	60	70

ขนาด B B尺寸 Size B	20	25	30	35	40	50	60	70

ขนาด C C尺寸 Size C	60	70

ความยาวของตัวดึงพิน 拉桿長度 Length of support pin

TAIKIN ISO 9001 : 2000

1825 ช่องเข้าเล็ก 小水口 PIN POINT - GATE

แบบ 平面圖 Design

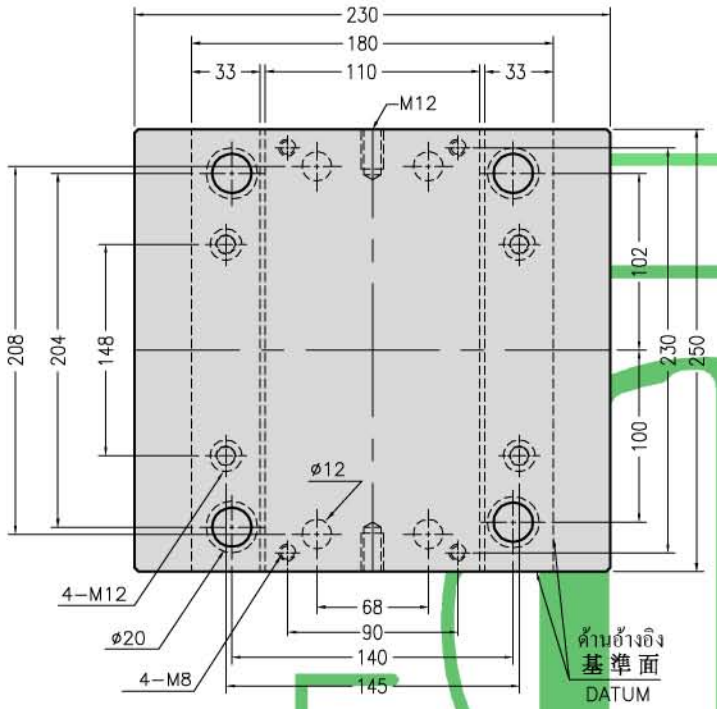

FA Type

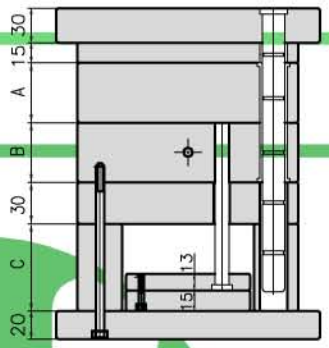

GA Type

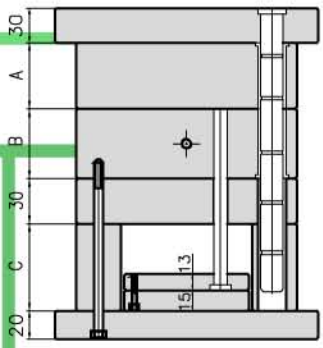

FC Type

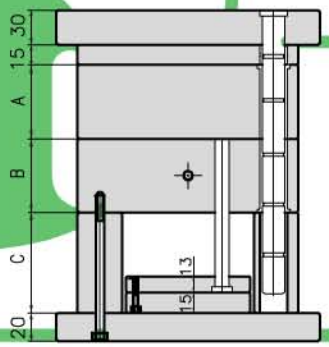

GC Type

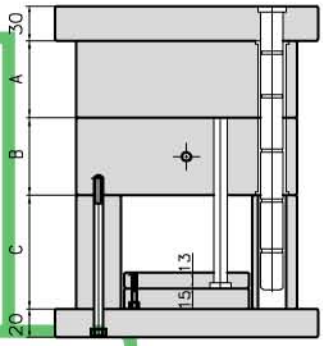

FE Type

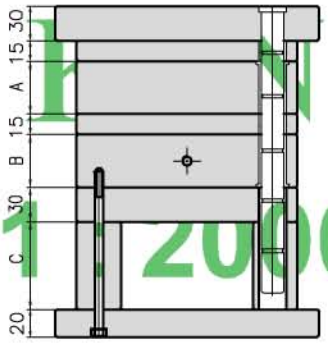

FF Type

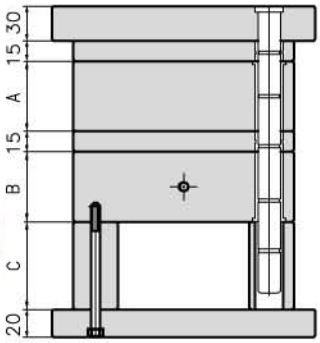

วิธีเขียนใบสั่งซื้อ
訂購規格之表示法
How to write an order

TK □ 1825 □ □ □ □

แบบ 規格 Type	FA	FC	GA	GC	FE	FF

รหัสของขนาด 尺寸稱呼 Size code

ขนาด A A尺寸 Size A	20	25	30	35	40	50	60	70

ขนาด B B尺寸 Size B	20	25	30	35	40	50	60	70

ขนาด C C尺寸 Size C	60	70

ความยาวของตัวดึงพิน 拉桿長度 Length of support pin

TAIKIN ISO 9001 : 2000

2020 ช่องเข้าเล็ก 小 水 口 PIN POINT - GATE

แบบ 平 面 圖 Design

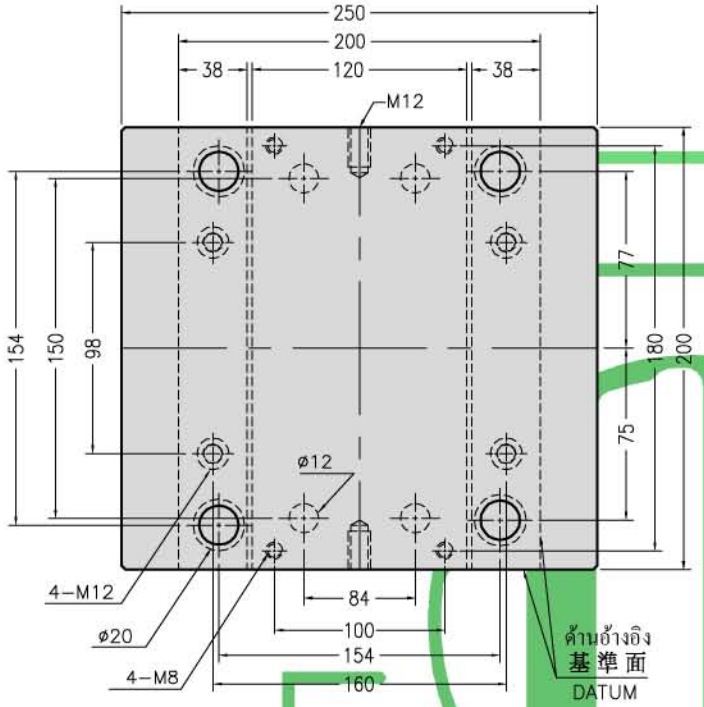

FA Type

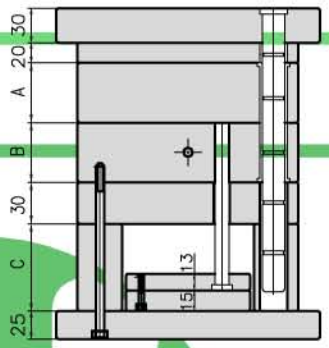

GA Type

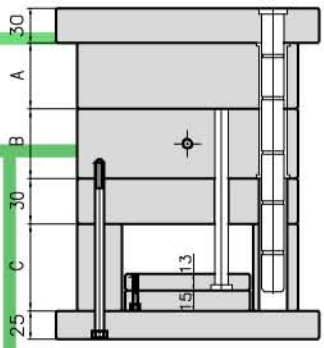

FC Type

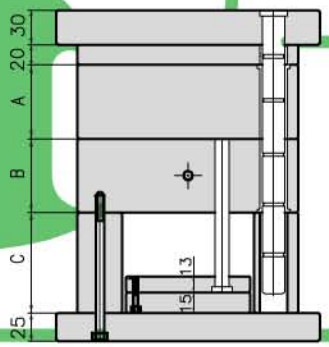

GC Type

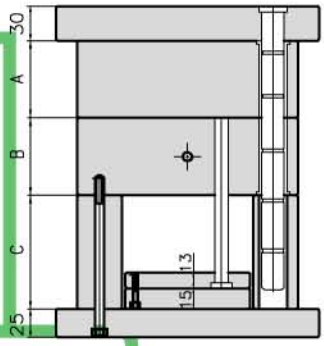

FE Type

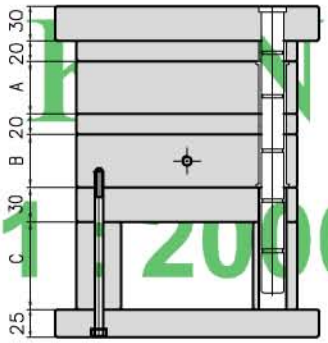

FF Type

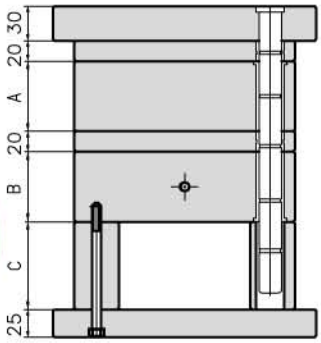

วิธีเขียนใบสั่งซื้อ
訂購規格之表示法
How to write an order

TK □ 2020 □ □ □ □

แบบ 規格 Type	FA	FC	GA	GC	FE	FF

รหัสของขนาด 尺寸稱呼 Size code

ขนาด A A尺寸 Size A	25	30	35	40	50	60	70	80	90	100

ขนาด B B尺寸 Size B	25	30	35	40	50	60	70	80	90	100

ขนาด C C尺寸 Size C	60	70	80	

ความยาวของตัวดึงพิน
拉 桿 長 度
Length of support pin

TAIKIN ISO 9001 : 2000

2025 ช่องเข้าเล็ก 小 水 口 PIN POINT - GATE

แบบ 平 面 圖 Design

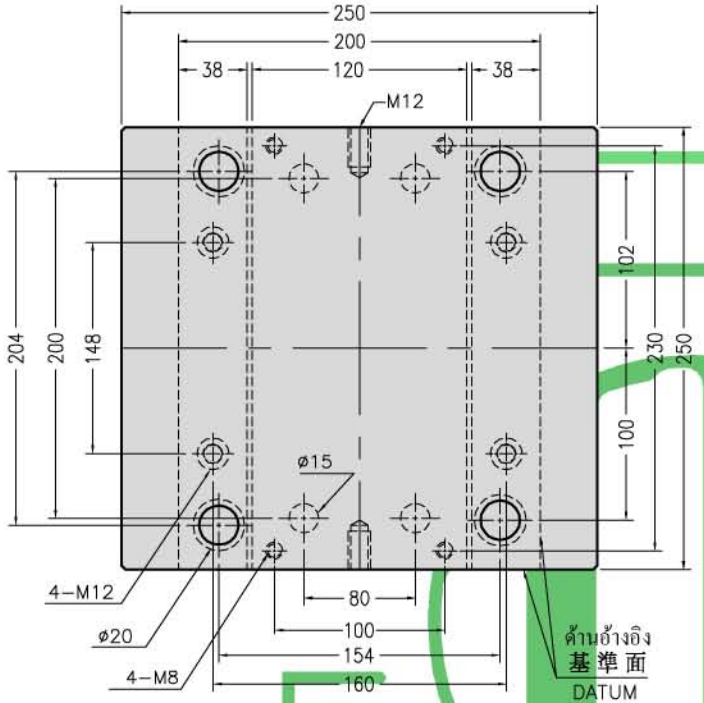

FA Type

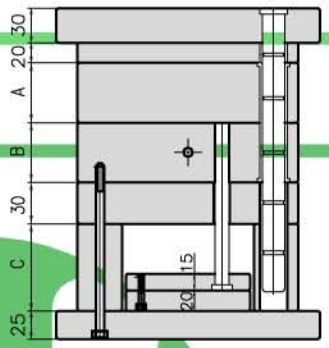

GA Type

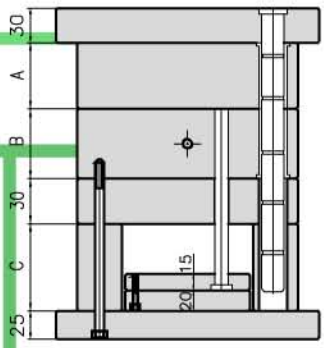

FC Type

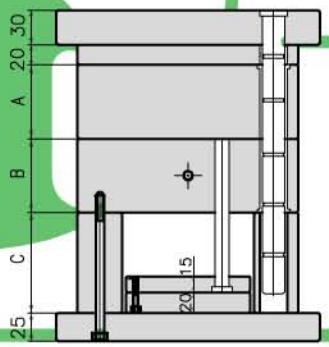

GC Type

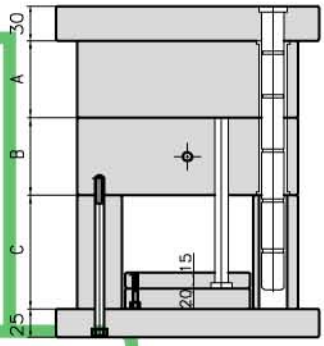

FE Type

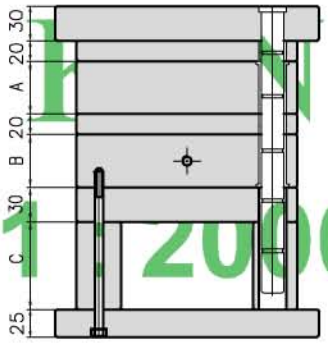

FF Type

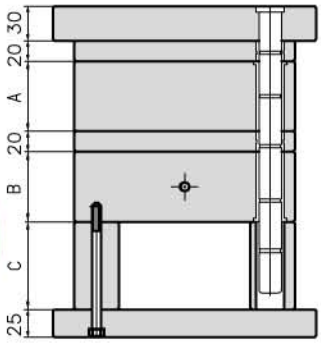

วิธีเขียนใบสั่งซื้อ
訂購規格之表示法
How to write an order

TK □ 2025 □ □ □ □

แบบ 規格 Type	FA	FC	GA	GC	FE	FF

รหัสของขนาด 尺寸稱呼 Size code

ขนาด A A尺寸 Size A	25	30	35	40	50	60	70	80	90	100

ขนาด B B尺寸 Size B	25	30	35	40	50	60	70	80	90	100

ขนาด C C尺寸 Size C	60	70	80	

ความยาวของตัวดึงพิน
拉 桿 長 度
Length of support pin

TAIKIN ISO 9001 : 2000

2030 ช่องเข้าเล็ก 小水口 PIN POINT - GATE

แบบ 平面圖 Design

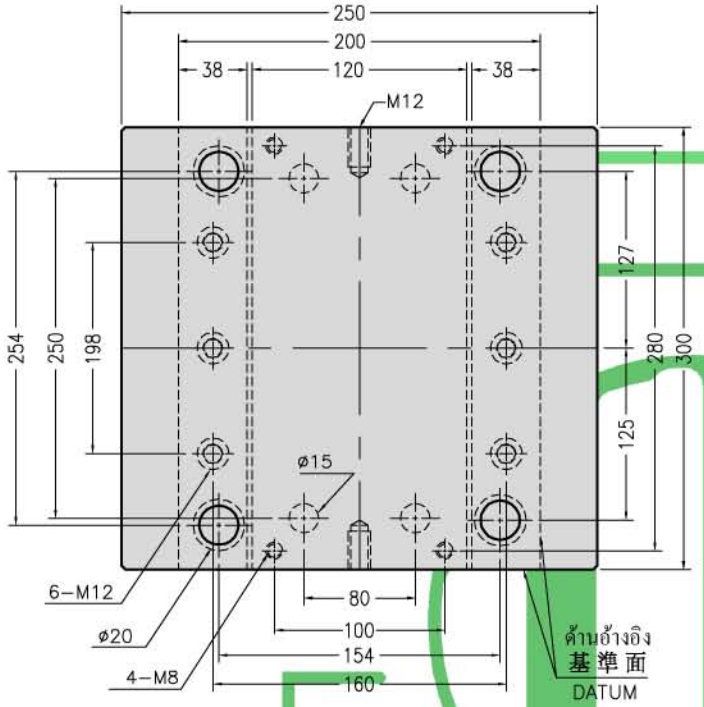

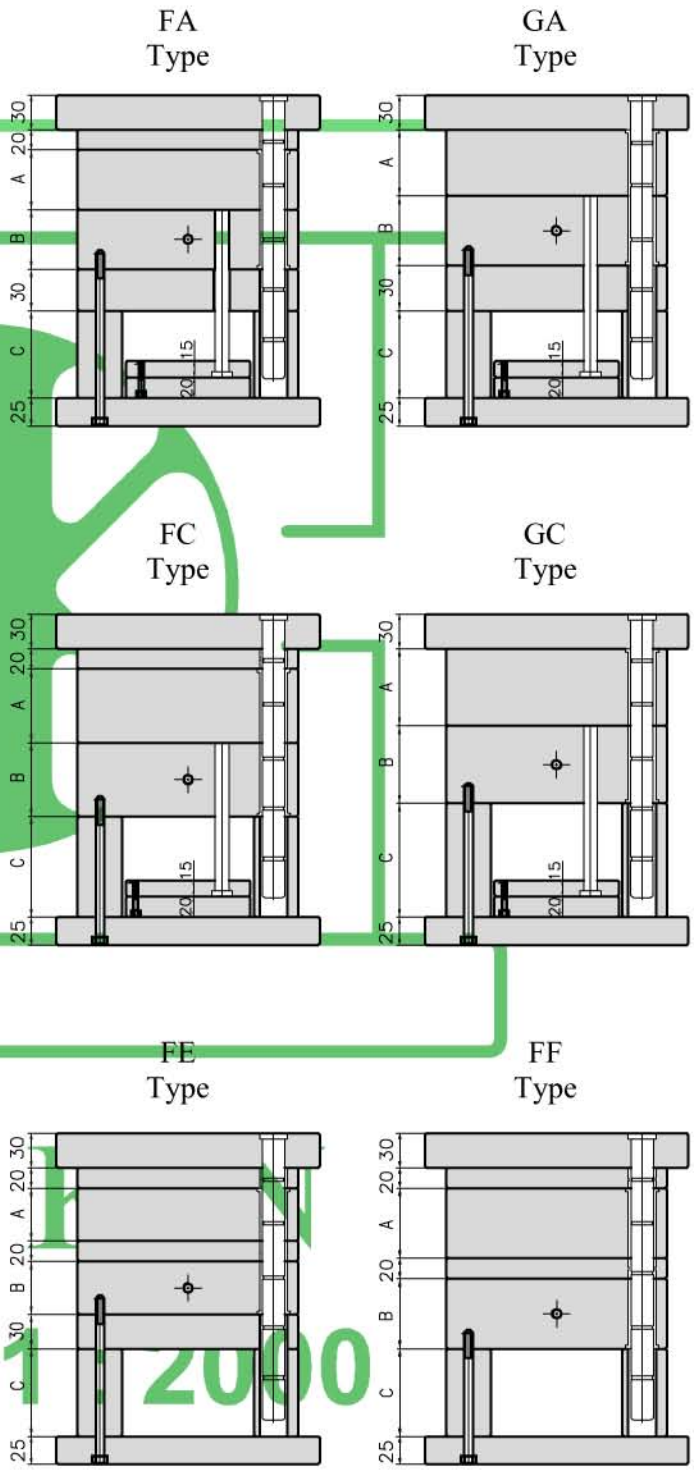

วิธีเขียนใบสั่งซื้อ
訂購規格之表示法
How to write an order

TK □ 2030 □ □ □ □

แบบ 規格 Type	FA	FC	GA	GC	FE	FF

รหัสของขนาด 尺寸稱呼 Size code

ขนาด A A尺寸 Size A	25	30	35	40	50	60	70	80	90	100

ขนาด B B尺寸 Size B	25	30	35	40	50	60	70	80	90	100

ขนาด C C尺寸 Size C	60	70	80	

ความยาวของตัวดึงพิน
拉桿長度
Length of support pin

TAIKIN ISO 9001 : 2000

2035 ช่องเข้าเล็ก 小 水 口 PIN POINT - GATE

แบบ 平 面 圖 Design

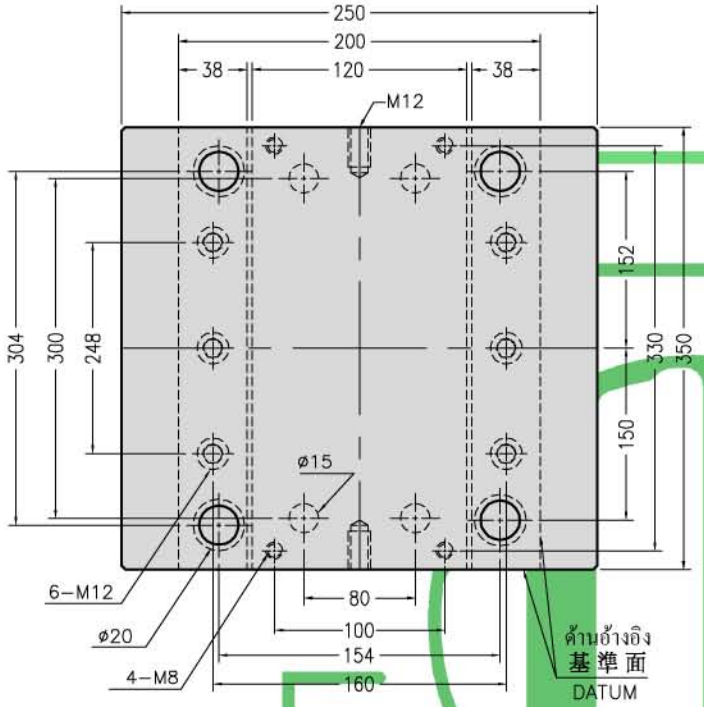

FA Type

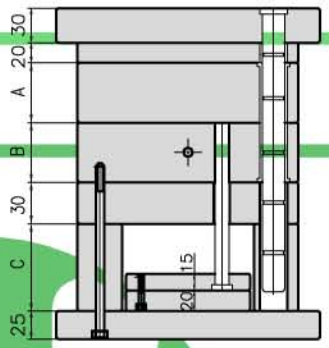

GA Type

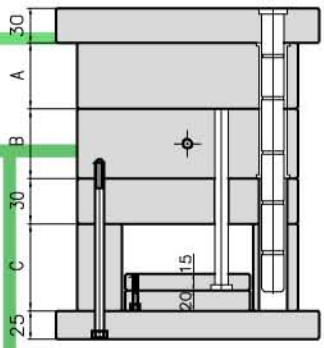

FC Type

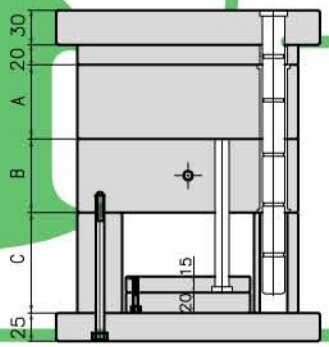

GC Type

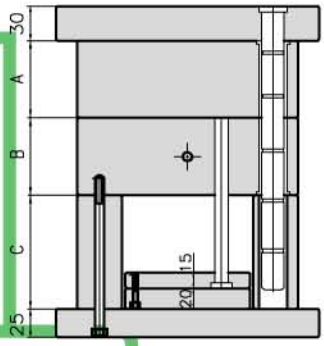

FE Type

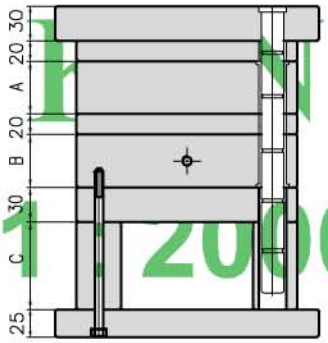

FF Type

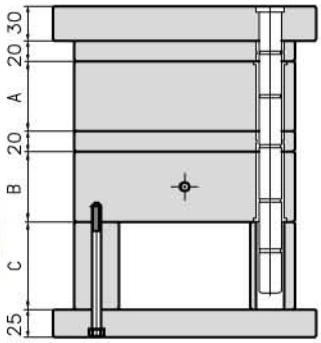

วิธีเขียนใบสั่งซื้อ
訂購規格之表示法
How to write an order

TK □ 2035 □ □ □ □

แบบ 規格 Type	FA	FC	GA	GC	FE	FF

รหัสของขนาด 尺寸稱呼 Size code

ขนาด A A尺寸 Size A	25	30	35	40	50	60	70	80	90	100

ขนาด B B尺寸 Size B	25	30	35	40	50	60	70	80	90	100

ขนาด C C尺寸 Size C	60	70	80

ความยาวของตัวดึงพิน
拉 桿 長 度
Length of support pin

TAIKIN ISO 9001 : 2000

2040 ช่องเข้าเล็ก 小 水 口 PIN POINT - GATE

แบบ 平 面 圖 Design

DIMENSIONของ B	FK
น้อยกว่า40	M12
มากกว่า 50	M16

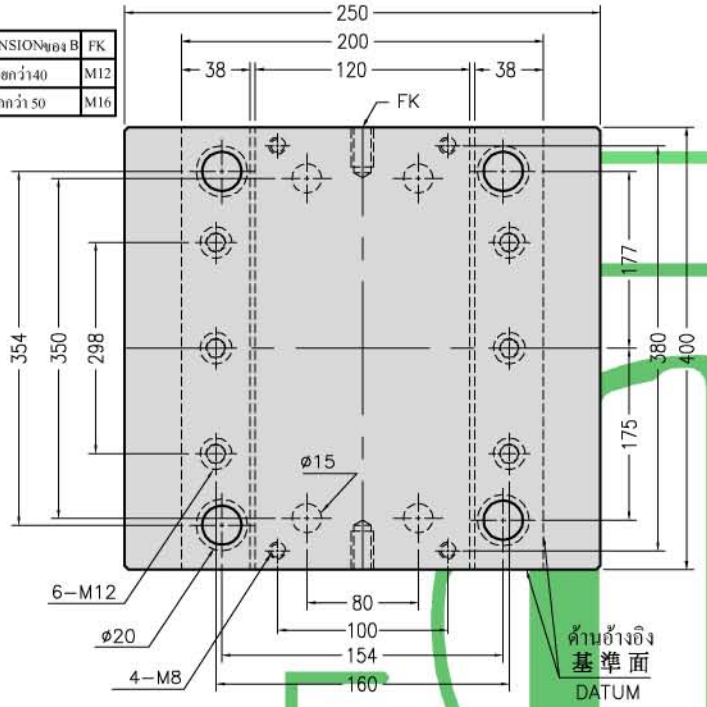

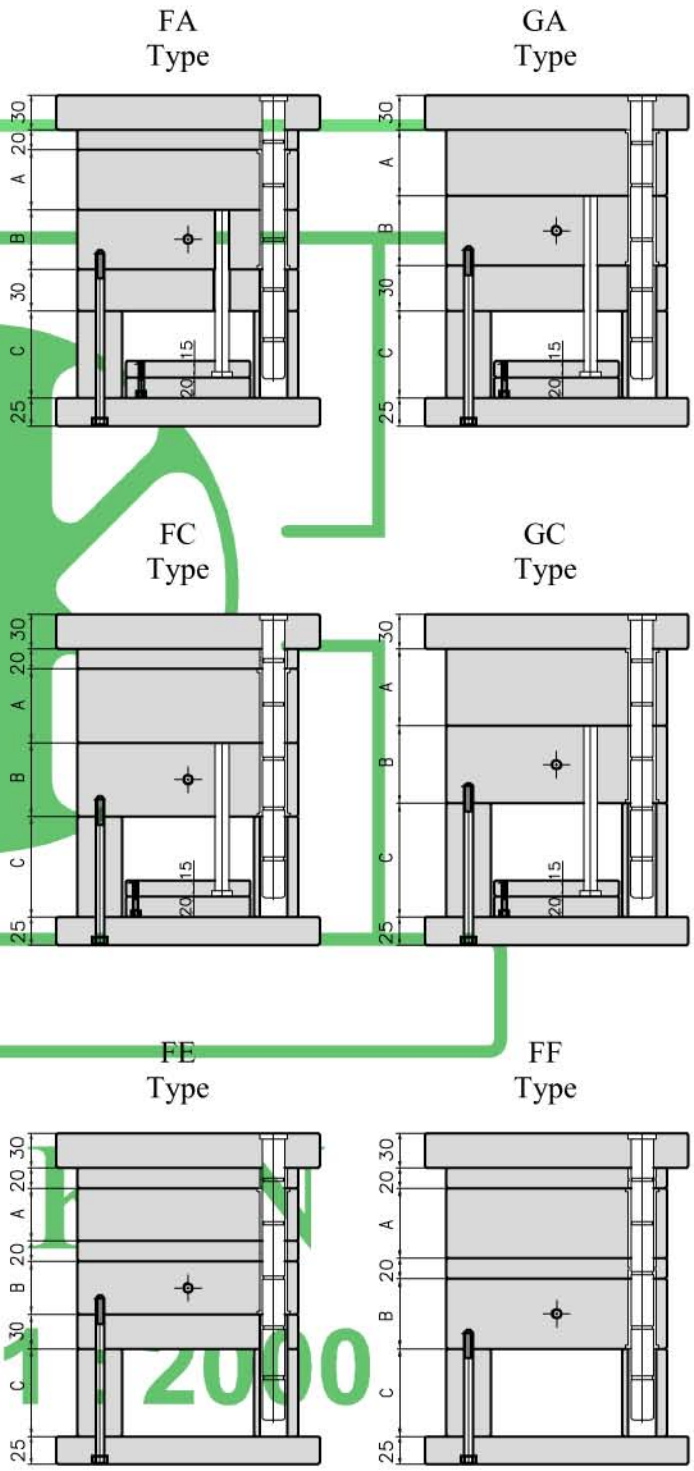

วิธีเขียนใบสั่งซื้อ
訂購規格之表示法
How to write an order

TK □ 2040 □ □ □ □

แบบ 規格 Type	FA	FC	GA	GC	FE	FF

รหัสของขนาด
尺寸稱呼
Size code

ขนาด A A尺寸 Size A	25	30	35	40	50	60	70	80	90	100

ขนาด B B尺寸 Size B	25	30	35	40	50	60	70	80	90	100

ขนาด C C尺寸 Size C	60	70	80	

ความยาวของตัวดึงพิน
拉 桿 長 度
Length of support pin

TAIKIN
ISO 9001 : 2000

2525 ช่องเข้าเล็ก 小 水 口 PIN POINT - GATE

แบบ 平 面 圖 Design

DIMENSIONของ B	FK
น้อยกว่า40	M12
มากกว่า 50	M16

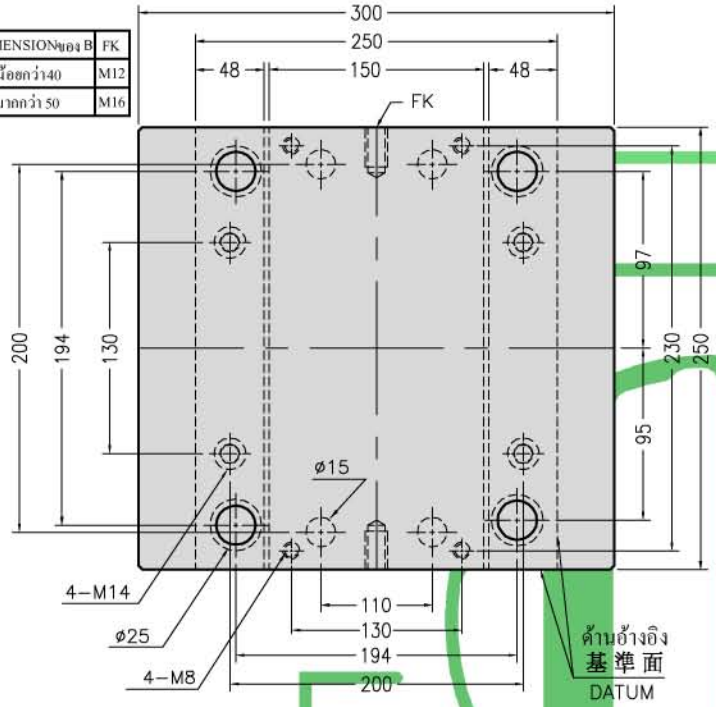

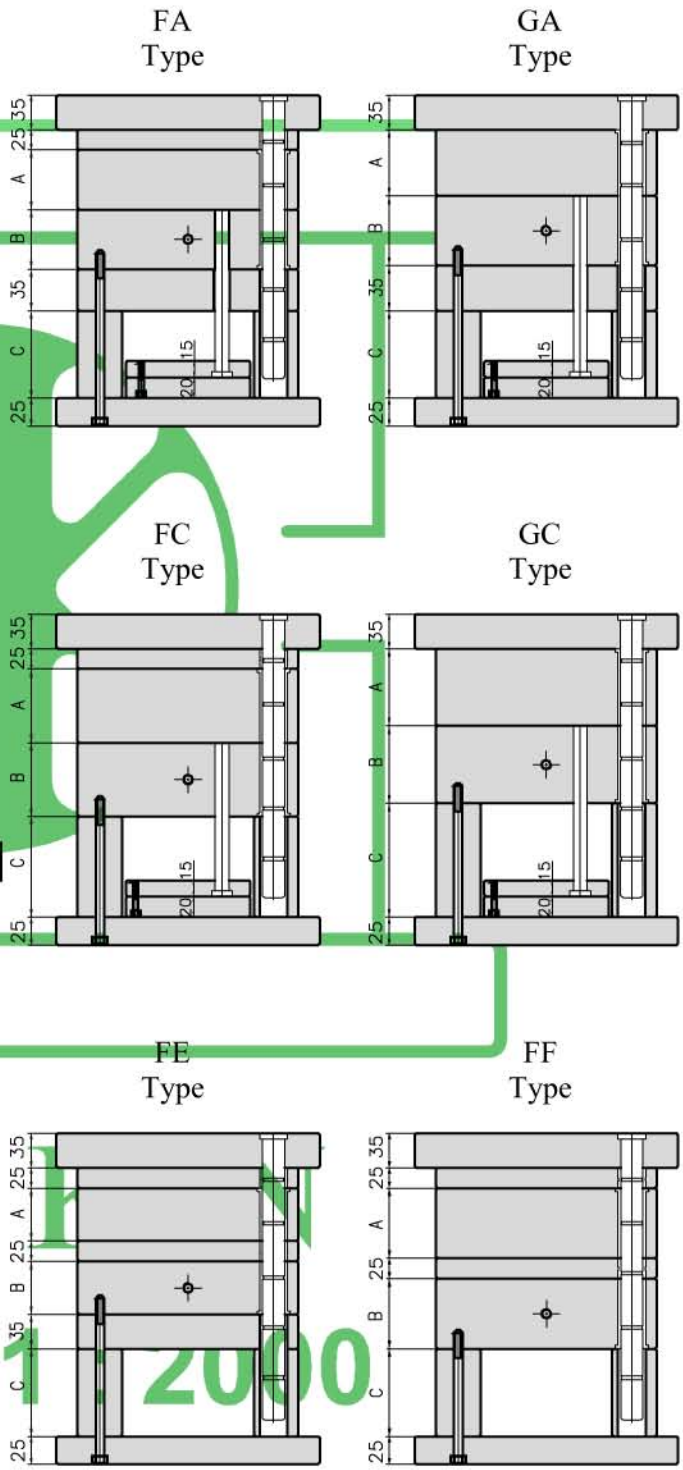

วิธีเขียนใบสั่งซื้อ
訂購規格之表示法
How to write an order

TK □ 2525 □ □ □ □

แบบ 規格 Type	FA	FC	GA	GC	FE	FF

รหัสของขนาด 尺寸稱呼 Size code

ขนาด A A尺寸 Size A	25	30	35	40	50	60	70	80	90	100	110

ขนาด B B尺寸 Size B	25	30	35	40	50	60	70	80	90	100	110

ขนาด C C尺寸 Size C	70	80	90

ความยาวของตัวดึงพิน
拉 桿 長 度
Length of support pin

TAIKIN
ISO 9001 : 2000

2530 ช่องเข้าเล็ก 小 水 口 PIN POINT - GATE

แบบ 平 面 圖 Design

DIMENSIONของ B	FK
น้อยกว่า40	M12
มากกว่า 50	M16

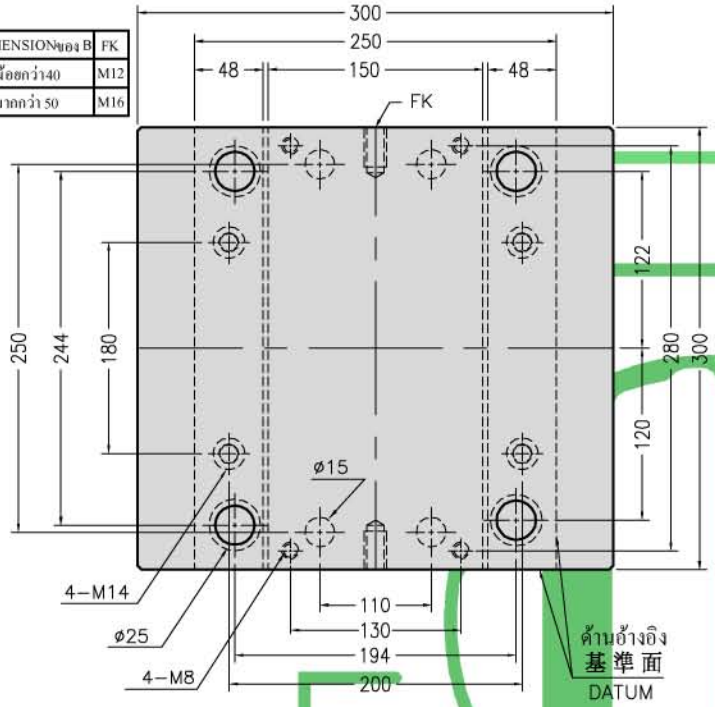

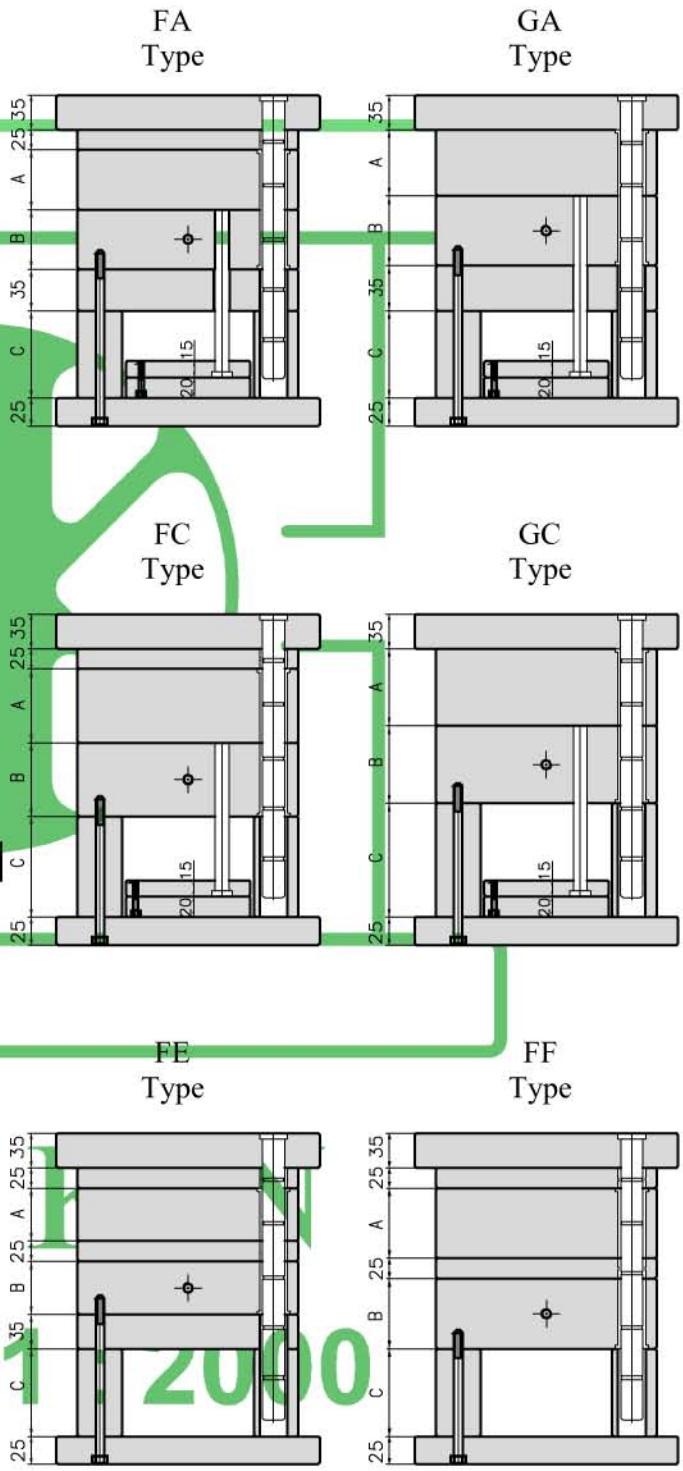

วิธีเขียนใบสั่งซื้อ
訂購規格之表示法
How to write an order

TK □ 2530 □ □ □ □

แบบ 規格 Type	FA	FC	GA	GC	FE	FF

รหัสของขนาด 尺寸稱呼 Size code

ขนาด A A尺寸 Size A	25	30	35	40	50	60	70	80	90	100	110

ขนาด B B尺寸 Size B	25	30	35	40	50	60	70	80	90	100	110

ขนาด C C尺寸 Size C	70	80	90

ความยาวของตัวดึงพิน 拉 桿 長 度 Length of support pin

TAIKIN
ISO 9001 : 2000

2535 ช่องเข้าเล็ก 小水口 PIN POINT - GATE

แบบ 平面圖 Design

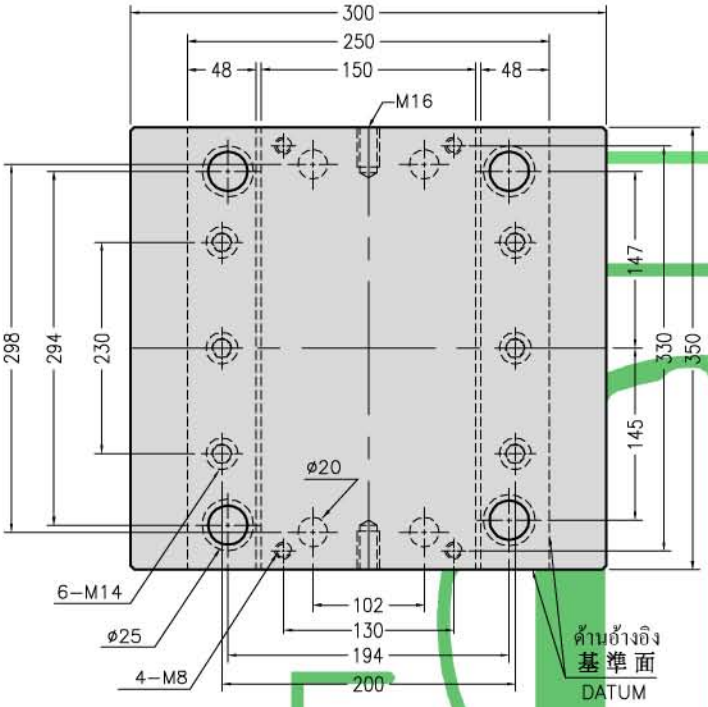

FA Type

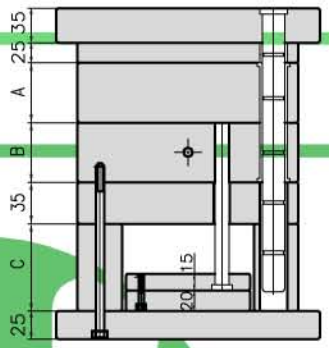

GA Type

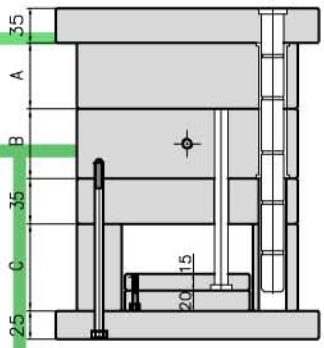

FC Type

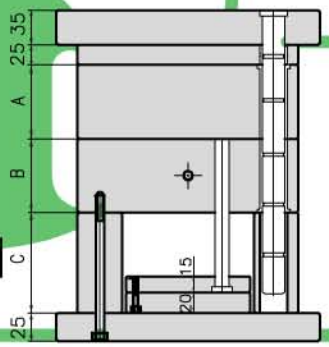

GC Type

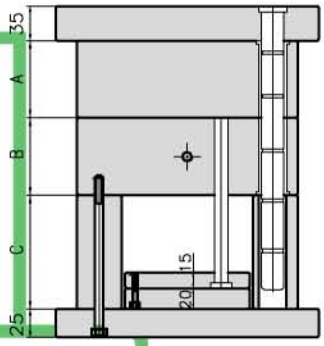

FE Type

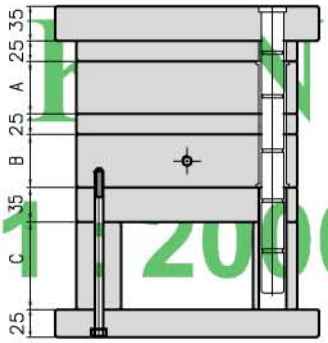

FF Type

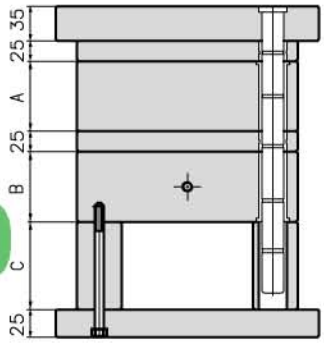

วิธีเขียนใบสั่งซื้อ
訂購規格之表示法
How to write an order

TK □ 2535 □ □ □ □

แบบ 規格 Type	FA	FC	GA	GC	FE	FF

รหัสของขนาด 尺寸稱呼 Size code

ขนาด A A尺寸 Size A	20	25	30	35	40	50	60	70	80	90	100

ขนาด B B尺寸 Size B	20	25	30	35	40	50	60	70	80	90	100

ขนาด C C尺寸 Size C	60	70	80	

ความยาวของตัวดึงพิน 拉桿長度 Length of support pin

TAIKIN ISO 9001 : 2000

แบบ 平 面 圖 Design

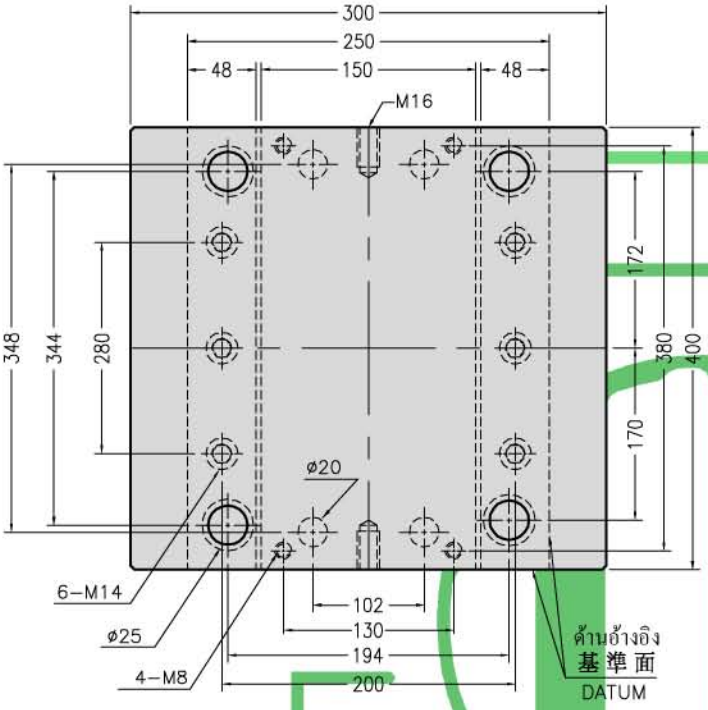

FA Type

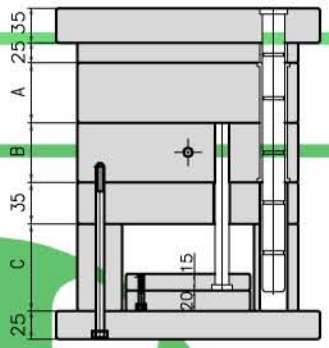

GA Type

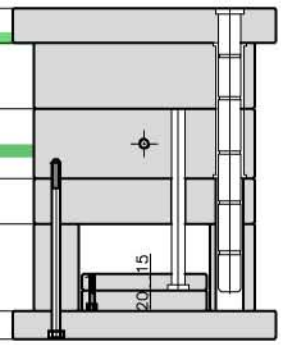

FC Type

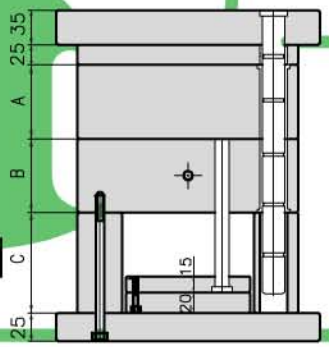

GC Type

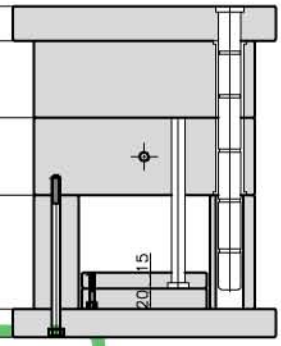

FE Type

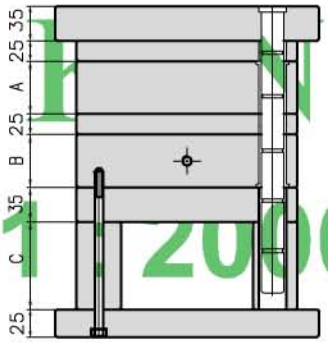

FF Type

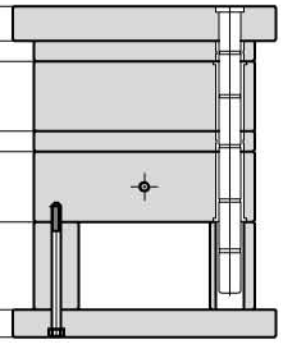

วิธีเขียนใบสั่งซื้อ
訂購規格之表示法
How to write an order

TK □ 2540 □ □ □ □

แบบ 規格 Type	FA	FC	GA	GC	FE	FF

รหัสของขนาด 尺寸稱呼 Size code

ขนาด A A尺寸 Size A	25	30	35	40	50	60	70	80	90	100	110

ขนาด B B尺寸 Size B	25	30	35	40	50	60	70	80	90	100	110

ขนาด C C尺寸 Size C	70	80	90

ความยาวของตัวดึงพิน
拉 桿 長 度
Length of support pin

TAIKIN ISO 9001 : 2000

3030 ช่องเข้าเล็ก 小水口 PIN POINT - GATE

แบบ 平面圖 Design

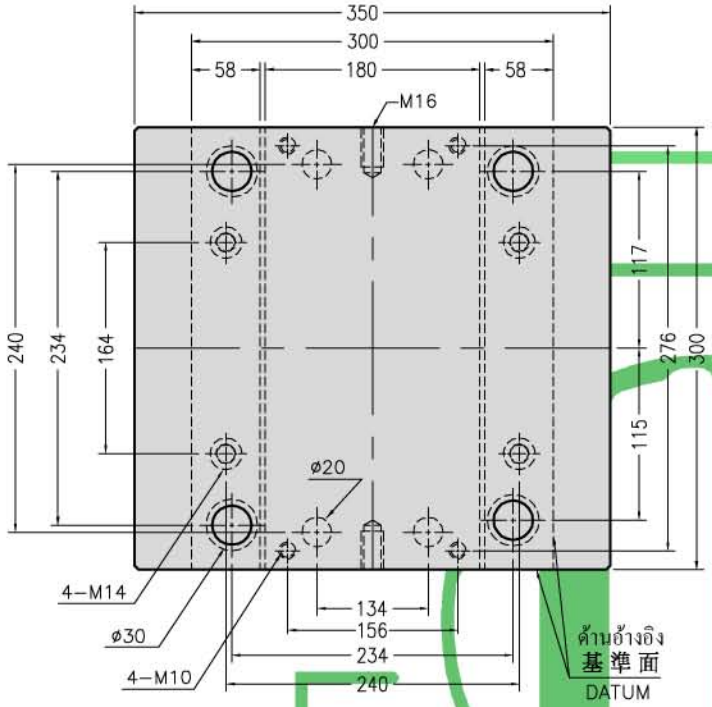

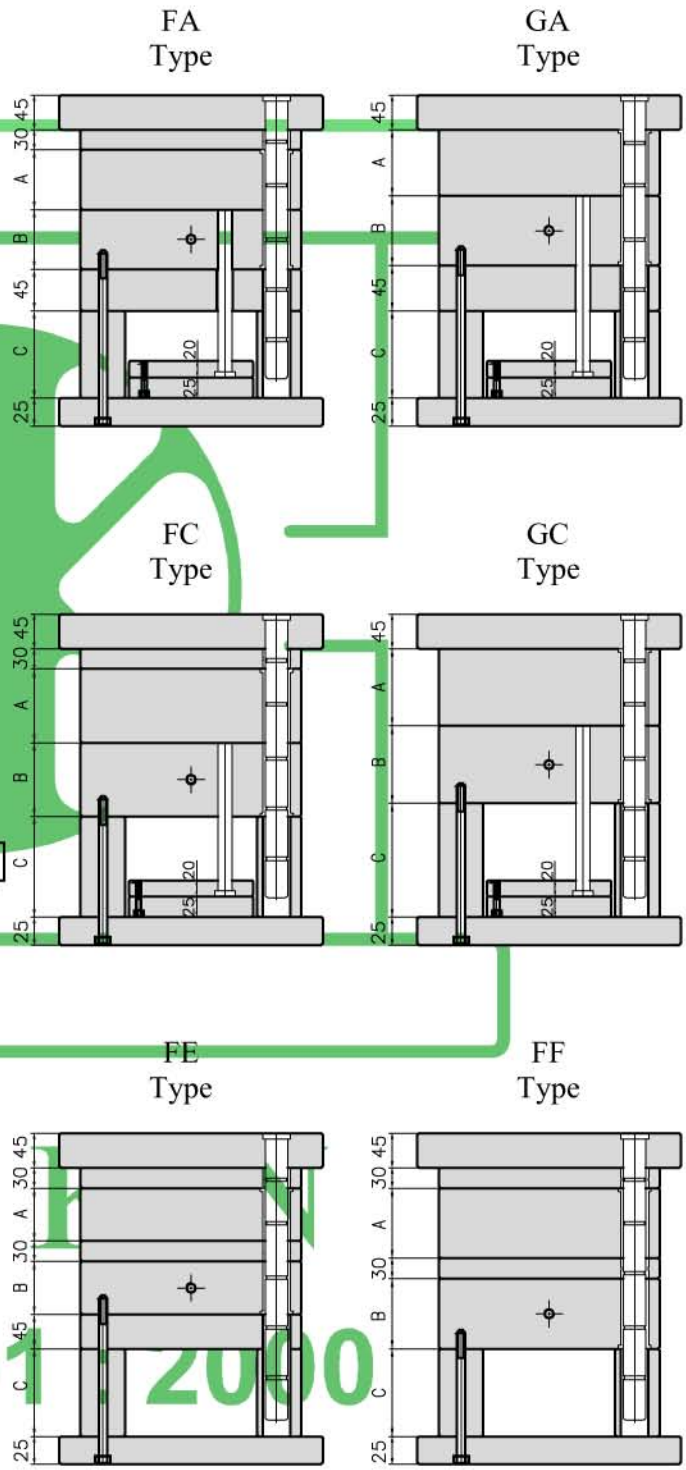

วิธีเขียนใบสั่งซื้อ
訂購規格之表示法
How to write an order

TK □ 3030 □ □ □ □

แบบ 規格 Type	FA	FC	GA	GC	FE	FF

รหัสของขนาด 尺寸稱呼 Size code

ขนาด A A尺寸 Size A	35	40	50	60	70	80	90	100	110	120	130

ขนาด B B尺寸 Size B	35	40	50	60	70	80	90	100	110	120	130

ขนาด C C尺寸 Size C	80	90	100

ความยาวของตัวดึงพิน 拉桿長度 Length of support pin

TAIKIN ISO 9001 : 2000

แบบ 平 面 圖 Design

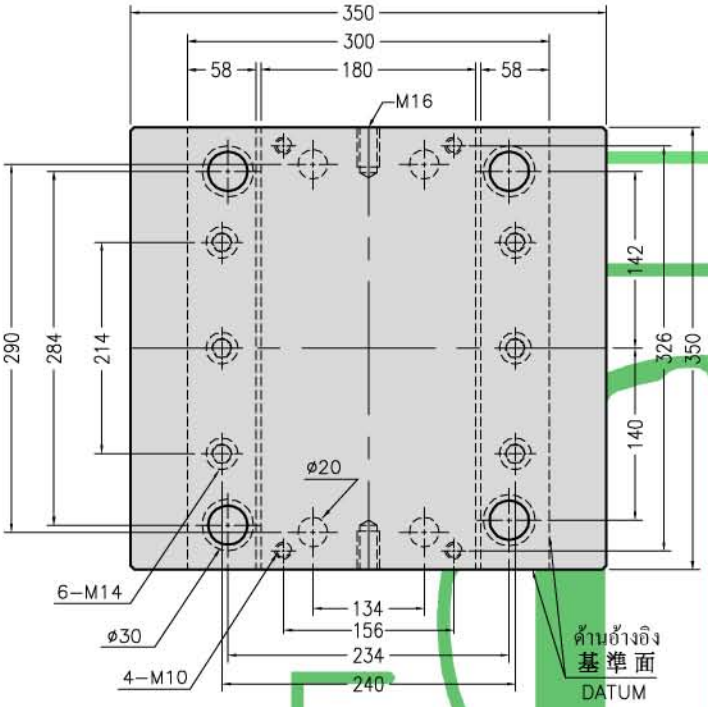

FA Type

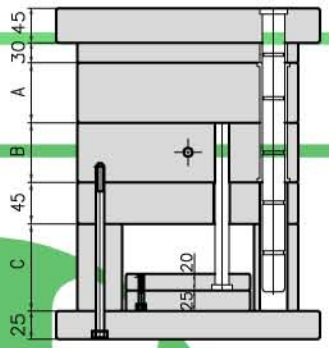

GA Type

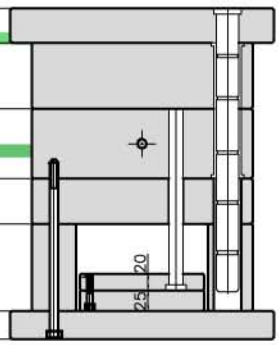

FC Type

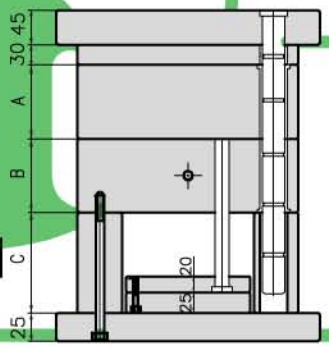

GC Type

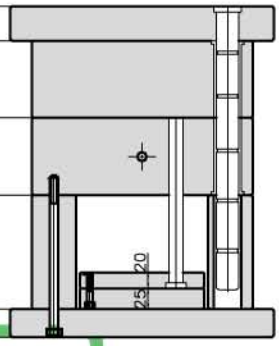

FE Type

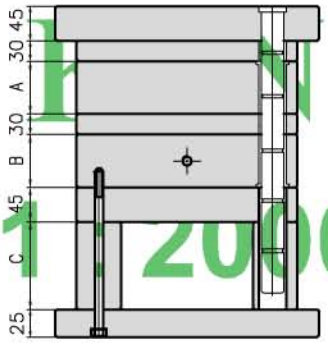

FF Type

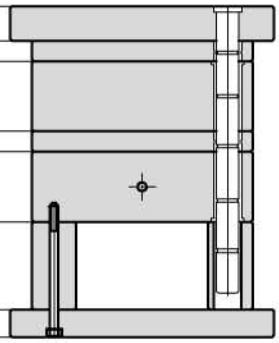

วิธีเขียนใบสั่งซื้อ
訂購規格之表示法
How to write an order

TK □ 3035 □ □ □ □

แบบ 規格 Type	FA	FC	GA	GC	FE	FF

รหัสของขนาด 尺寸稱呼 Size code

ขนาด A A尺寸 Size A	35	40	50	60	70	80	90	100	110	120	130

ขนาด B B尺寸 Size B	35	40	50	60	70	80	90	100	110	120	130

ขนาด C C尺寸 Size C	80	90	100

ความยาวของตัวดึงพิน
拉 桿 長 度
Length of support pin

TAIKIN ISO 9001 : 2000

3040 ช่องเข้าเล็ก 小 水 口 PIN POINT - GATE

แบบ 平 面 圖 Design

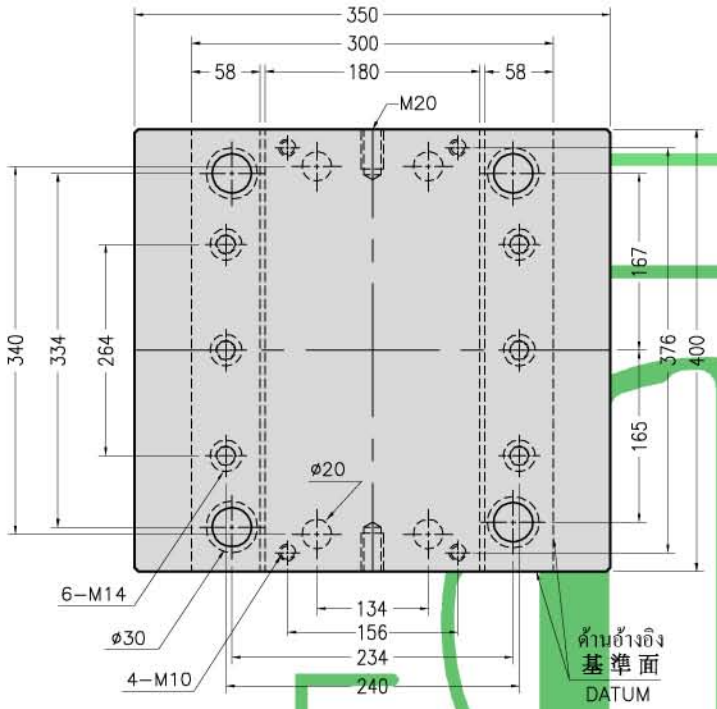

FA Type

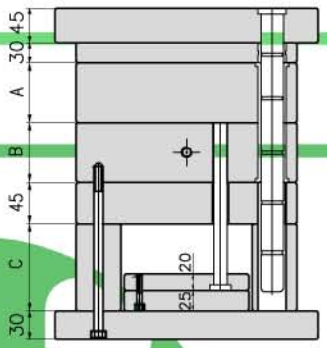

GA Type

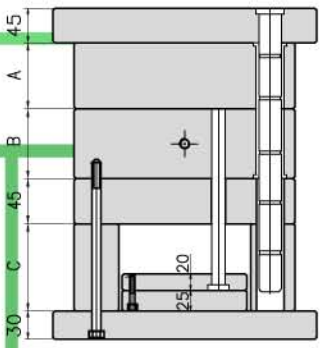

FC Type

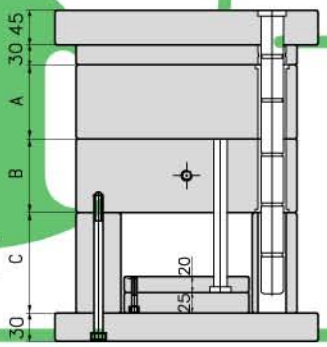

GC Type

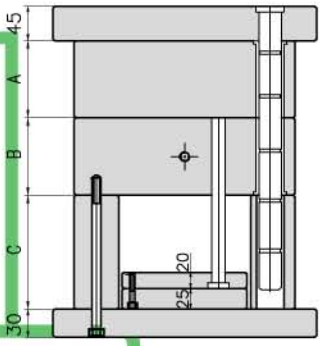

FE Type

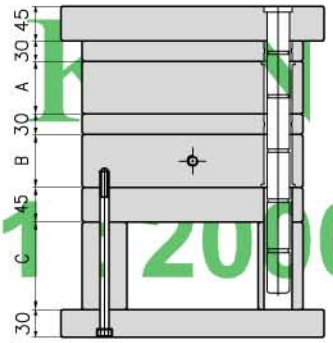

FF Type

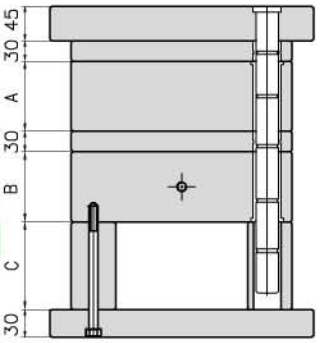

วิธีเขียนใบสั่งซื้อ
訂購規格之表示法
How to write an order

TK □ 3040 □ □ □ □

แบบ 規格 Type	FA	FC	GA	GC	FE	FF

รหัสของขนาด 尺寸稱呼 Size code

ขนาด A A尺寸 Size A	35	40	50	60	70	80	90	100	110	120	130

ขนาด B B尺寸 Size B	35	40	50	60	70	80	90	100	110	120	130

ขนาด C C尺寸 Size C	80	90	100

ความยาวของตัวดึงพิน
拉 桿 長 度
Length of support pin

TAIKIN
ISO 9001 : 2000

แบบ 平 面 圖 Design

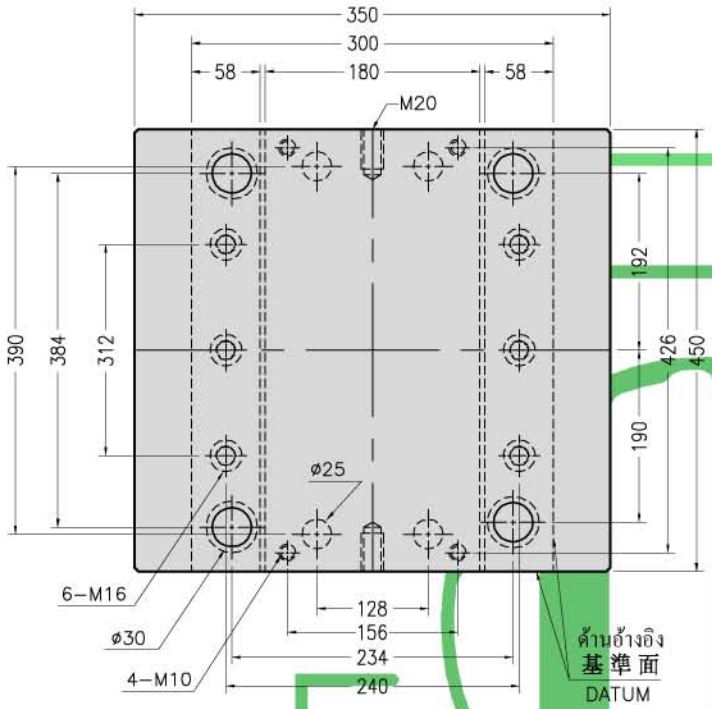

FA Type

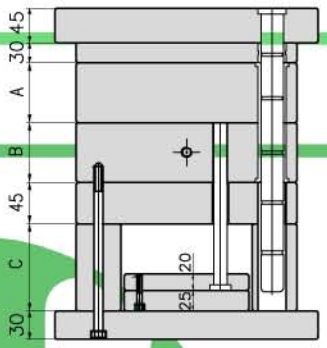

GA Type

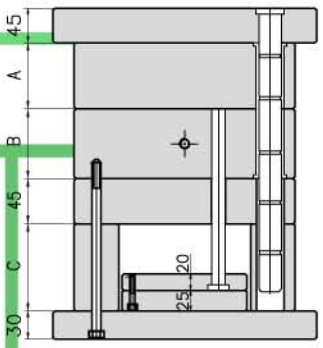

FC Type

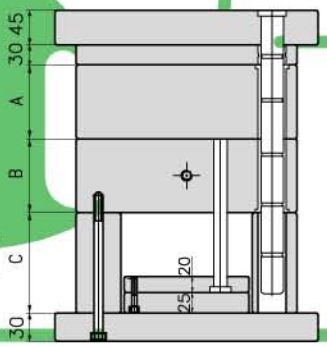

GC Type

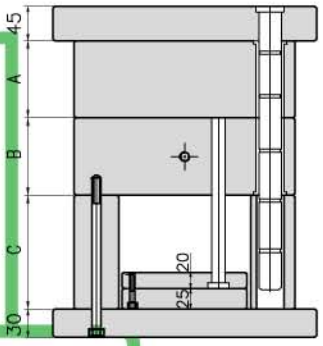

FE Type

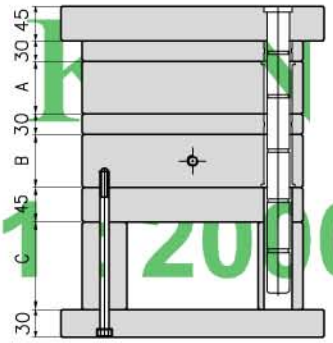

FF Type

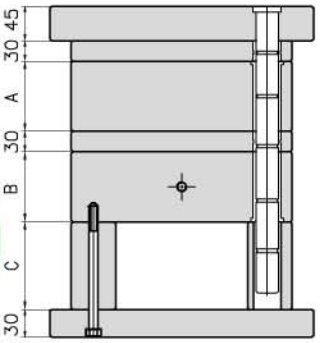

วิธีเขียนใบสั่งซื้อ
訂購規格之表示法
How to write an order

TK □ 3045 □ □ □ □

แบบ 規格 Type	FA	FC	GA	GC	FE	FF

รหัสของขนาด 尺寸稱呼 Size code

ขนาด A A尺寸 Size A	35	40	50	60	70	80	90	100	110	120	130

ขนาด B B尺寸 Size B	35	40	50	60	70	80	90	100	110	120	130

ขนาด C C尺寸 Size C	80	90	100

ความยาวของตัวดึงพิน 拉桿長度 Length of support pin

TAIKIN ISO 9001 : 2000

3050 ช่องเข้าเล็ก 小水口 PIN POINT - GATE

แบบ 平面圖 Design

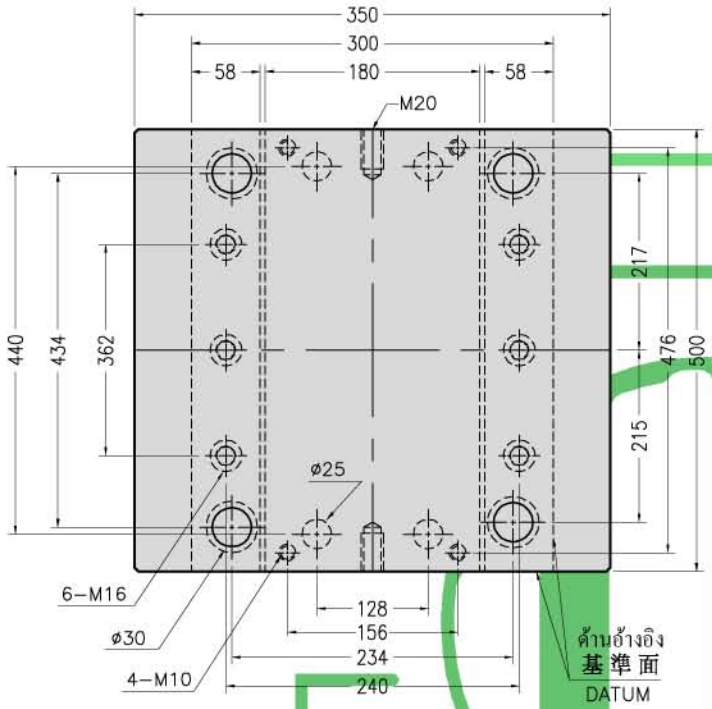

FA Type

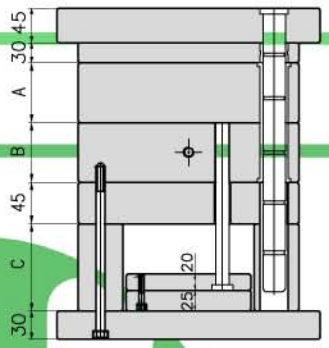

GA Type

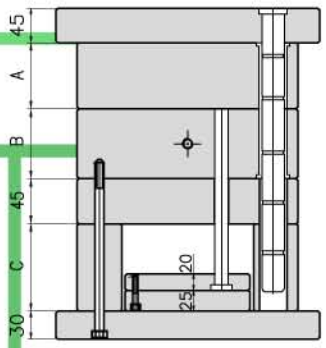

FC Type

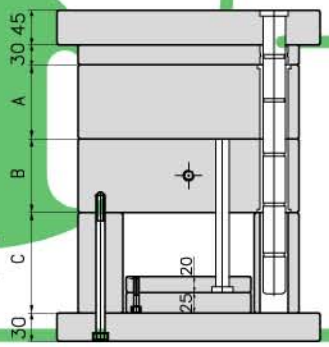

GC Type

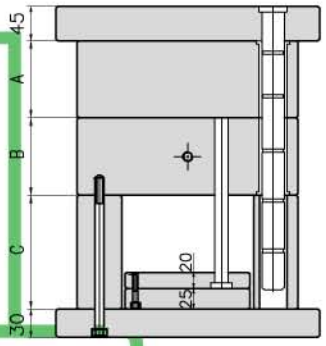

FE Type

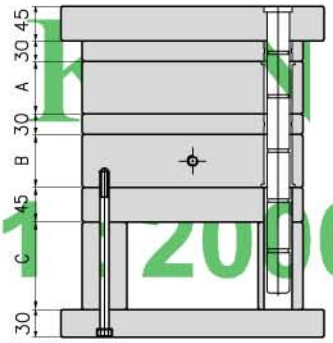

FF Type

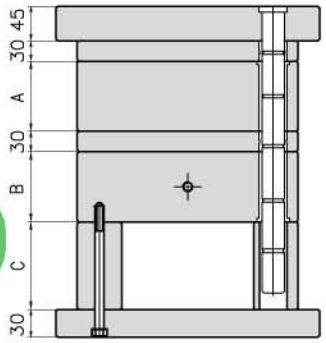

วิธีเขียนใบสั่งซื้อ
訂購規格之表示法
How to write an order

TK □ 3050 □ □ □ □

แบบ 規格 Type	FA	FC	GA	GC	FE	FF

รหัสของขนาด 尺寸稱呼 Size code

ขนาด A A尺寸 Size A	35	40	50	60	70	80	90	100	110	120	130

ขนาด B B尺寸 Size B	35	40	50	60	70	80	90	100	110	120	130

ขนาด C C尺寸 Size C	80	90	100

ความยาวของตัวดึงพิน
拉桿長度
Length of support pin

TAIKIN
ISO 9001 : 2000

3060 ช่องเข้าเล็ก 小 水 口 PIN POINT - GATE

แบบ 平 面 圖 Design

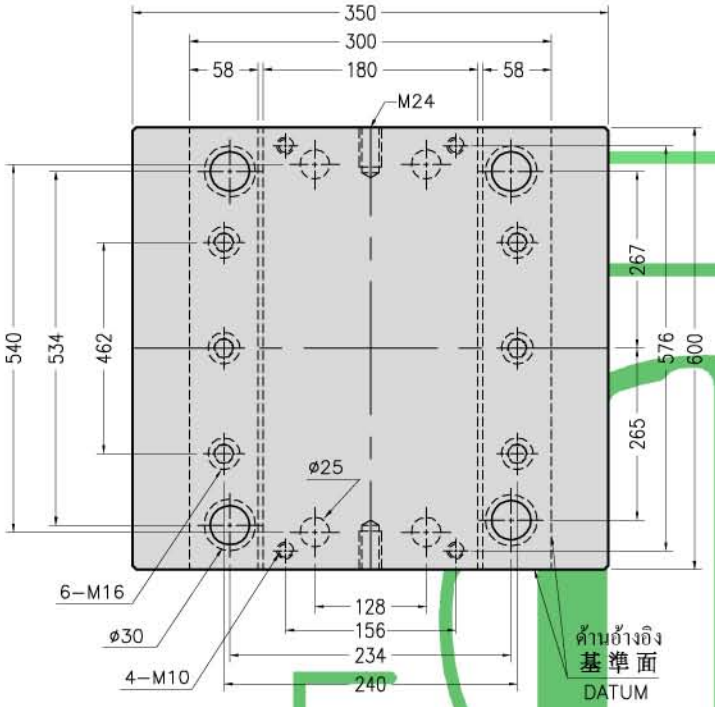

FA Type

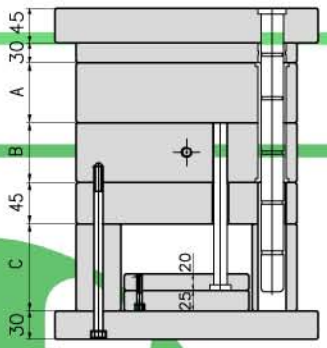

GA Type

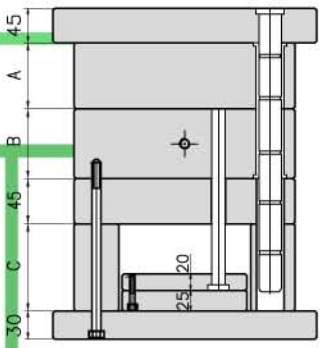

FC Type

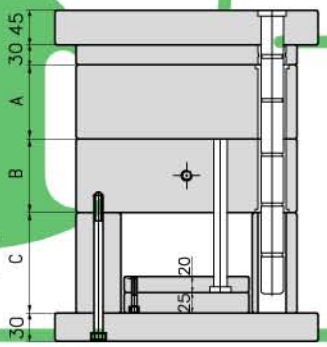

GC Type

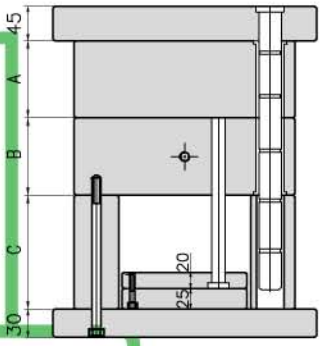

FE Type

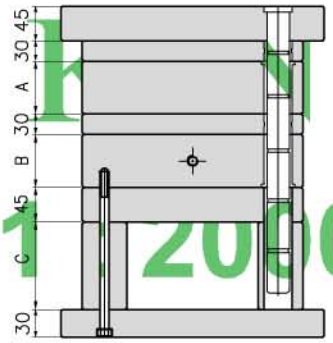

FF Type

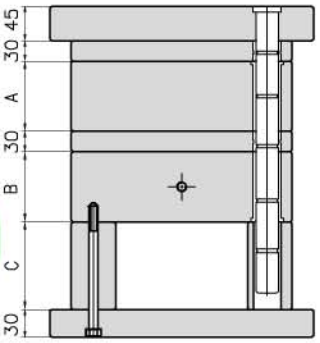

วิธีเขียนใบสั่งซื้อ
訂購規格之表示法
How to write an order

TK □ 3060 □ □ □ □

แบบ 規格 Type	FA	FC	GA	GC	FE	FF

รหัสของขนาด 尺寸稱呼 Size code

ขนาด A A尺寸 Size A	35	40	50	60	70	80	90	100	110	120	130

ขนาด B B尺寸 Size B	35	40	50	60	70	80	90	100	110	120	130

ขนาด C C尺寸 Size C	80	90	100

ความยาวของตัวดึงพิน
拉 桿 長 度
Length of support pin

TAIKIN
ISO 9001 : 2000

3535 ช่องเข้าเล็ก 小水口 PIN POINT - GATE

แบบ 平面圖 Design

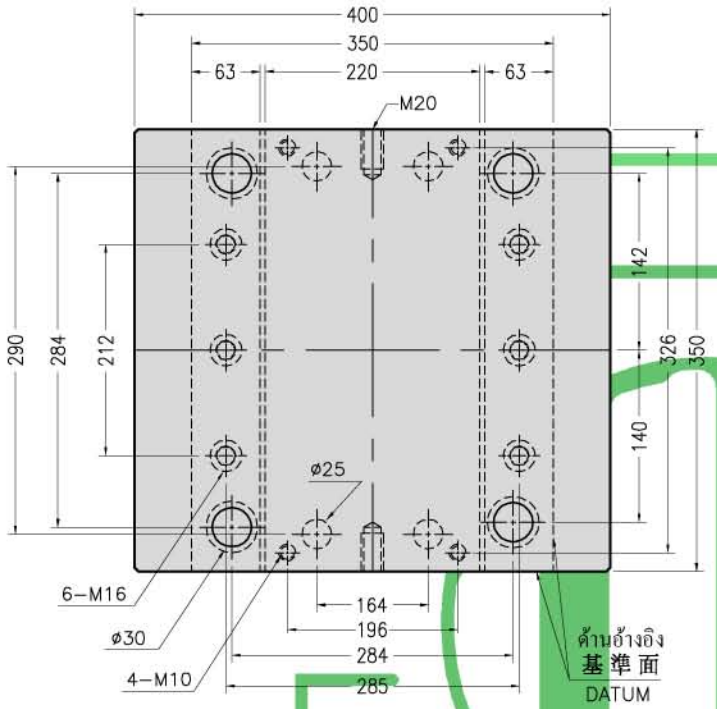

FA Type

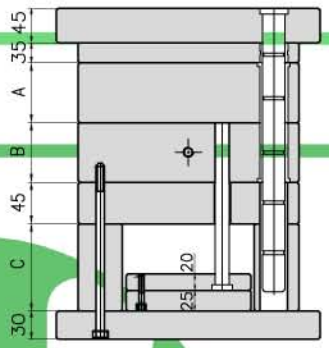

GA Type

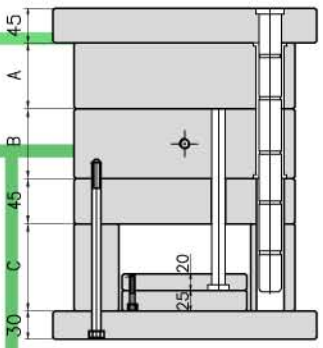

FC Type

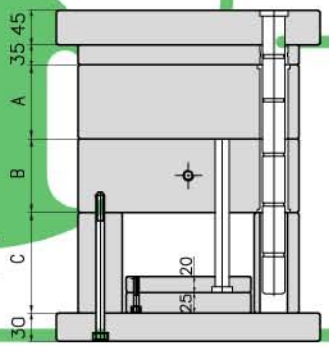

GC Type

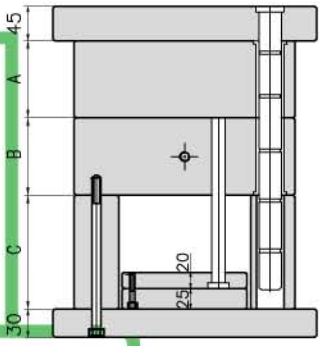

FE Type

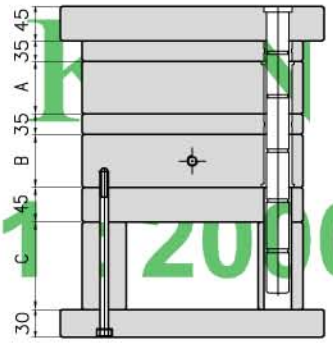

FF Type

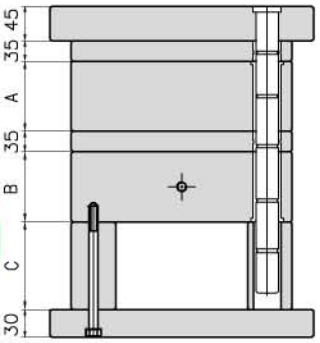

วิธีเขียนใบสั่งซื้อ
訂購規格之表示法
How to write an order

TK □ 3535 □ □ □ □

แบบ 規格 Type	FA	FC	GA	GC	FE	FF

รหัสของขนาด 尺寸稱呼 Size code

ขนาด A A尺寸 Size A	40	50	60	70	80	90	100	110	120	130

ขนาด B B尺寸 Size B	40	50	60	70	80	90	100	110	120	130

ขนาด C C尺寸 Size C	80	90	100

ความยาวของตัวดึงพิน 拉桿長度 Length of support pin

TAIKIN
ISO 9001 : 2000

3540 ช่องเข้าเล็ก 小水口 PIN POINT - GATE

แบบ 平面圖 Design

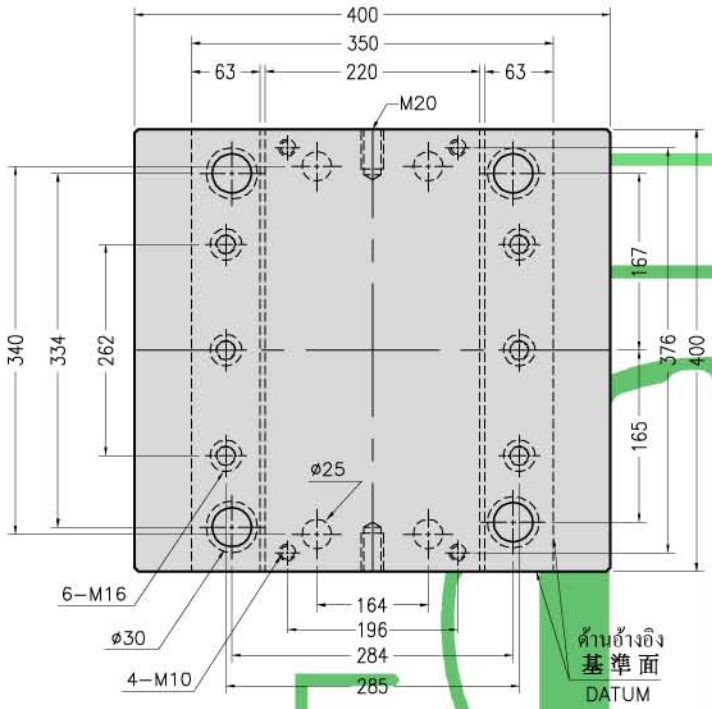

FA Type

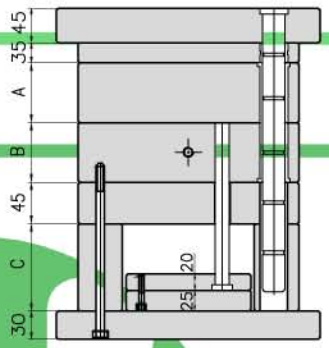

GA Type

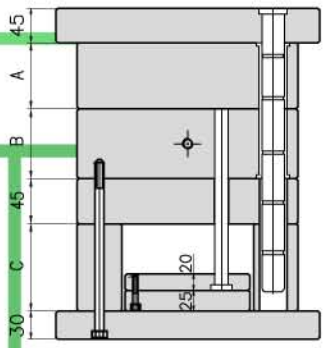

FC Type

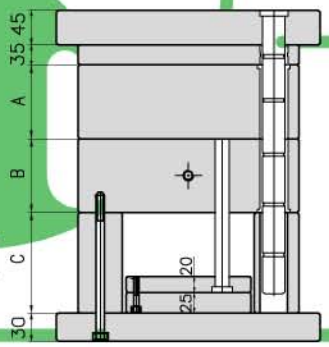

GC Type

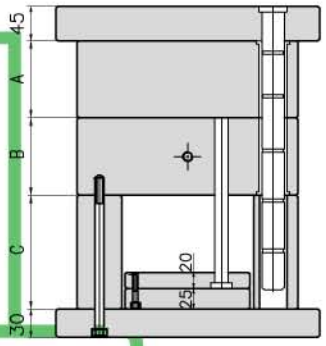

FE Type

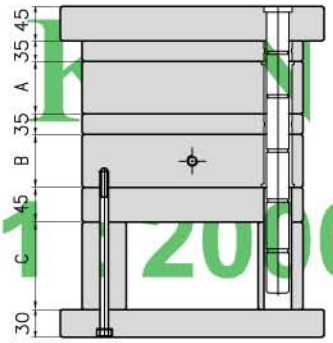

FF Type

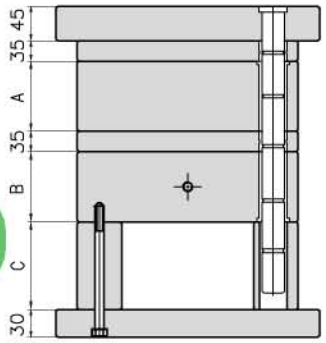

วิธีเขียนใบสั่งซื้อ
訂購規格之表示法
How to write an order

TK □ 3540 □ □ □ □

แบบ 規格 Type	FA	FC	GA	GC	FE	FF

รหัสของขนาด 尺寸稱呼 Size code

ขนาด A A尺寸 Size A	40	50	60	70	80	90	100	110	120	130

ขนาด B B尺寸 Size B	40	50	60	70	80	90	100	110	120	130

ขนาด C C尺寸 Size C	80	90	100

ความยาวของตัวดึงพิน 拉桿長度 Length of support pin

TAIKIN
ISO 9001 : 2000

3545 ช่องเข้าเล็ก 小水口 PIN POINT - GATE

แบบ 平面圖 Design

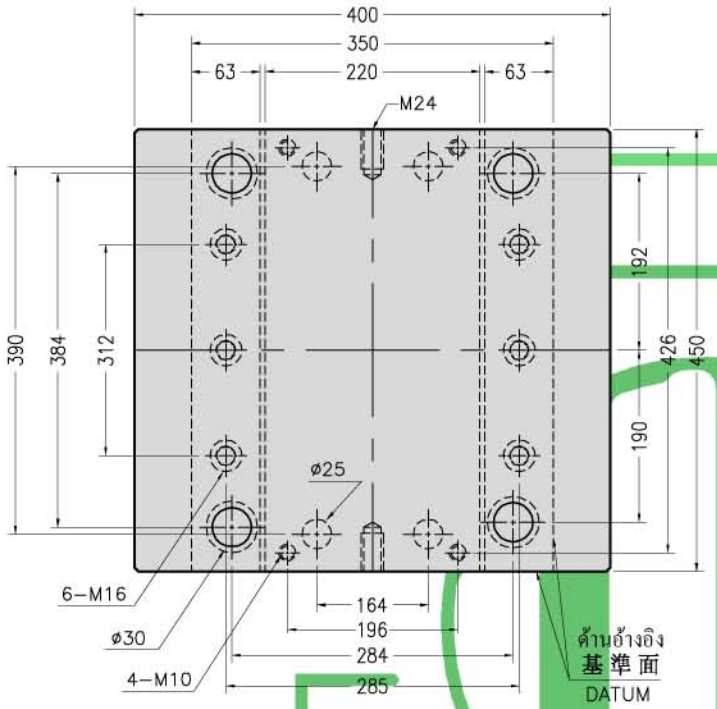

FA Type

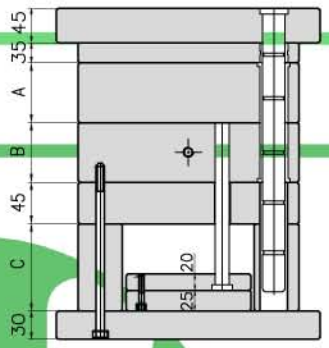

GA Type

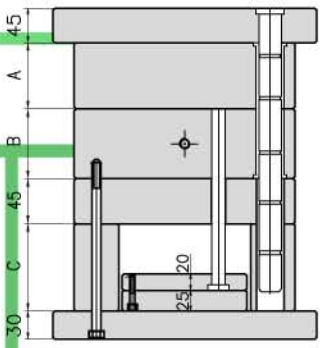

FC Type

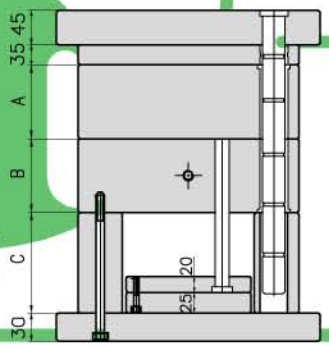

GC Type

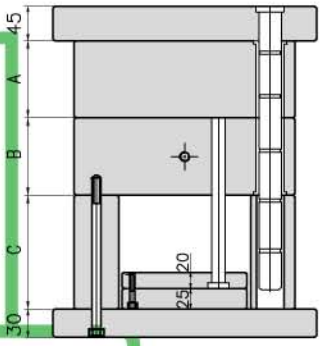

FE Type

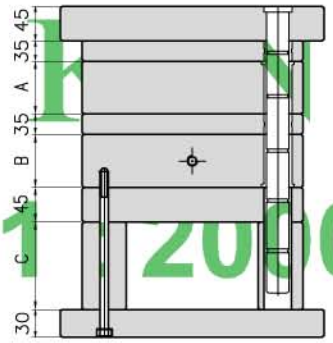

FF Type

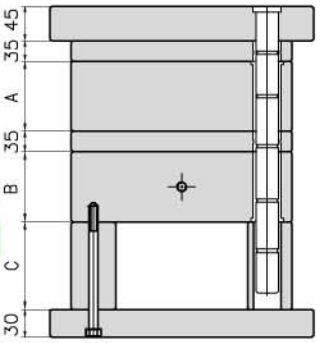

วิธีเขียนใบสั่งซื้อ
訂購規格之表示法
How to write an order

TK □ 3545 □ □ □ □

แบบ 規格 Type	FA	FC	GA	GC	FE	FF

รหัสของขนาด 尺寸稱呼 Size code

ขนาด A A尺寸 Size A	40	50	60	70	80	90	100	110	120	130

ขนาด B B尺寸 Size B	40	50	60	70	80	90	100	110	120	130

ขนาด C C尺寸 Size C	80	90	100

ความยาวของตัวดึงพิน 拉桿長度 Length of support pin

TAIKIN
ISO 9001 : 2000

3550 ช่องเข้าเล็ก 小水口 PIN POINT - GATE

แบบ 平面圖 Design

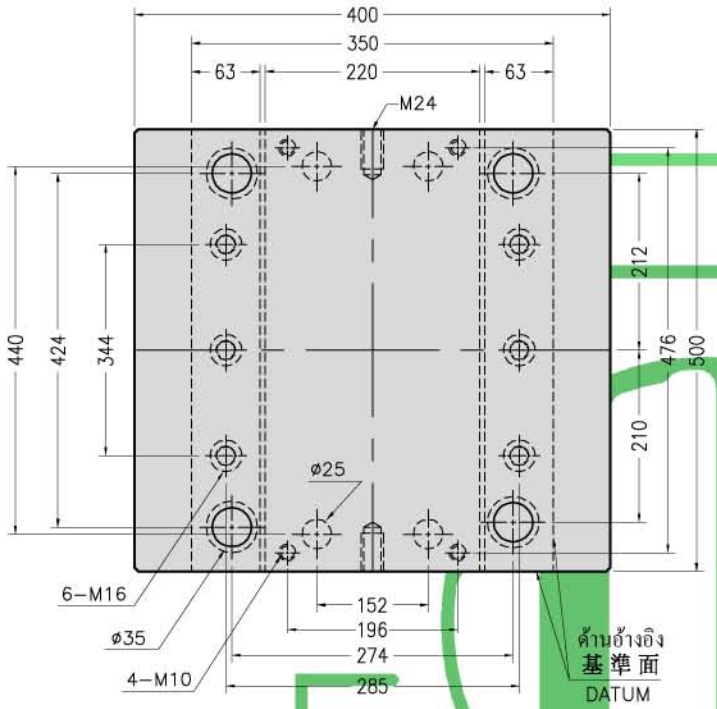

FA Type

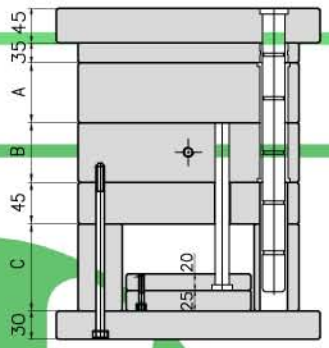

GA Type

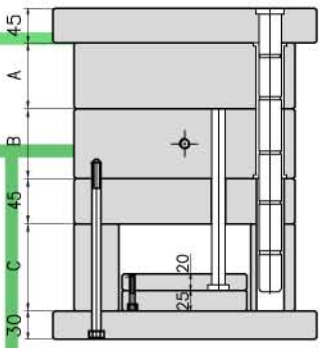

FC Type

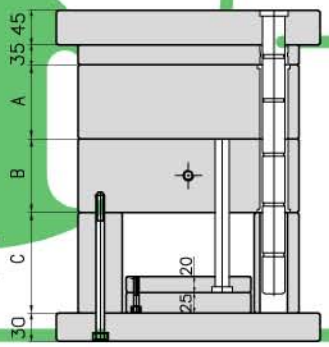

GC Type

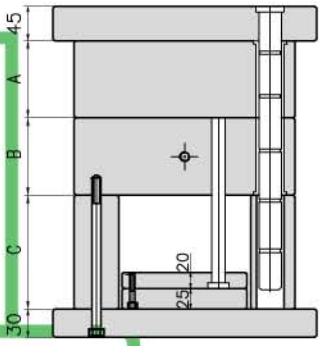

FE Type

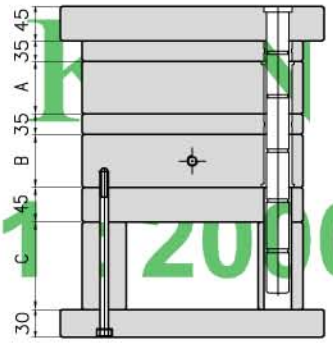

FF Type

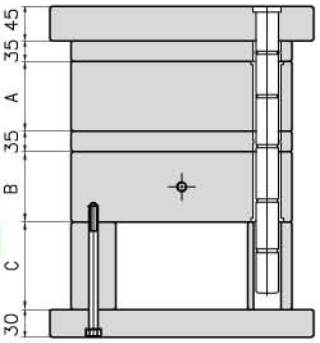

วิธีเขียนใบสั่งซื้อ
訂購規格之表示法
How to write an order

TK □ 3550 □ □ □ □

แบบ 規格 Type	FA	FC	GA	GC	FE	FF

รหัสของขนาด 尺寸稱呼 Size code

ขนาด A A尺寸 Size A	40	50	60	70	80	90	100	110	120	130

ขนาด B B尺寸 Size B	40	50	60	70	80	90	100	110	120	130

ขนาด C C尺寸 Size C	80	90	100

ความยาวของตัวดึงพิน 拉桿長度 Length of support pin

TAIKIN
ISO 9001 : 2000

แบบ 平 面 圖 Design

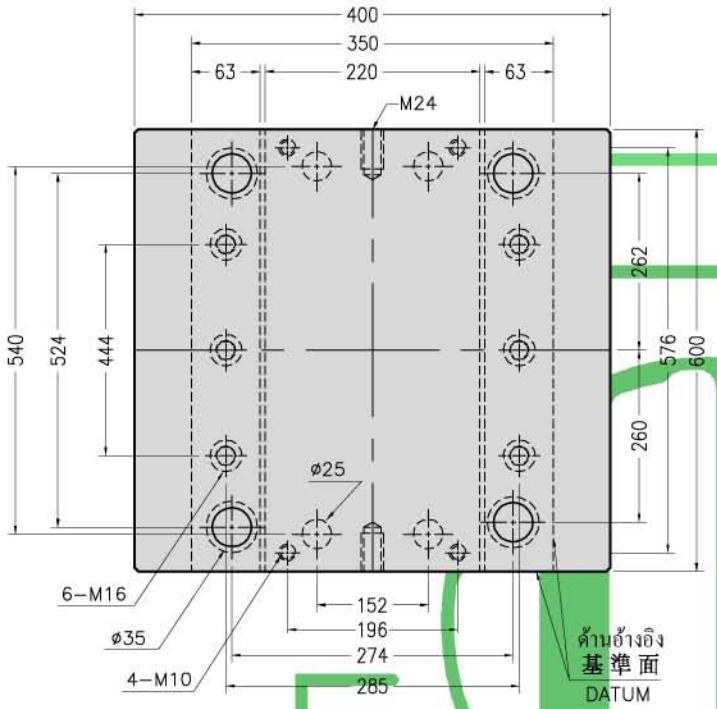

FA Type

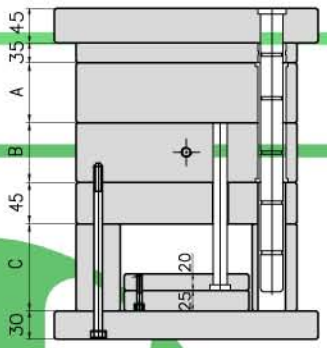

GA Type

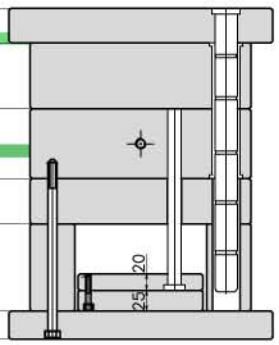

FC Type

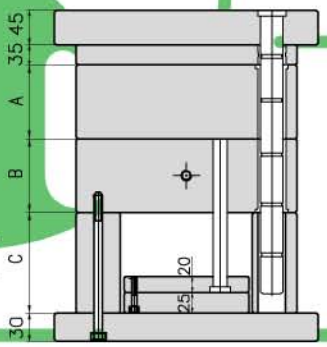

GC Type

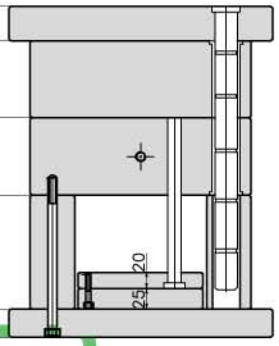

FE Type

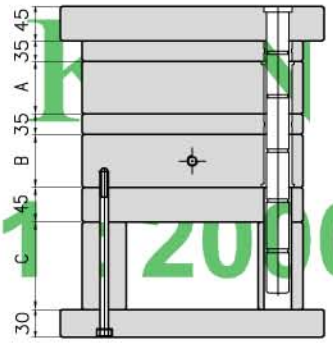

FF Type

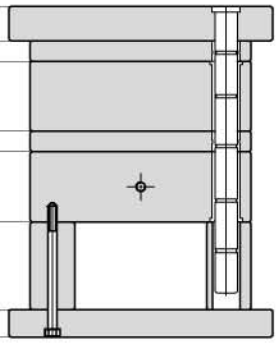

วิธีเขียนใบสั่งซื้อ
訂購規格之表示法
How to write an order

TK □ 3560 □ □ □ □

แบบ 規格 Type	FA	FC	GA	GC	FE	FF

รหัสของขนาด 尺寸稱呼 Size code

ขนาด A A尺寸 Size A	40	50	60	70	80	90	100	110	120	130

ขนาด B B尺寸 Size B	40	50	60	70	80	90	100	110	120	130

ขนาด C C尺寸 Size C	80	90	100

ความยาวของตัวดึงพิน
拉 桿 長 度
Length of support pin

TAIKIN ISO 9001 : 2000

4040 ช่องเข้าเล็ก 小水口 PIN POINT - GATE

แบบ 平面圖 Design

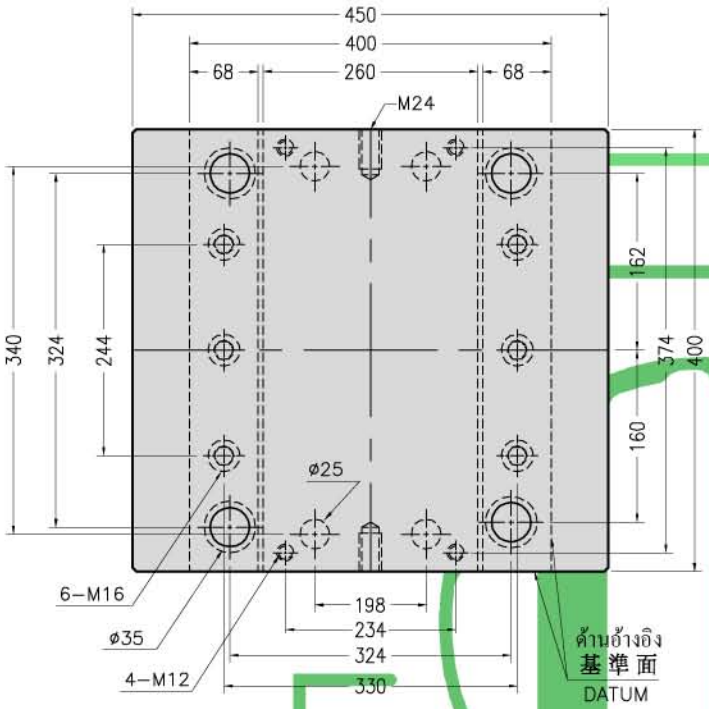

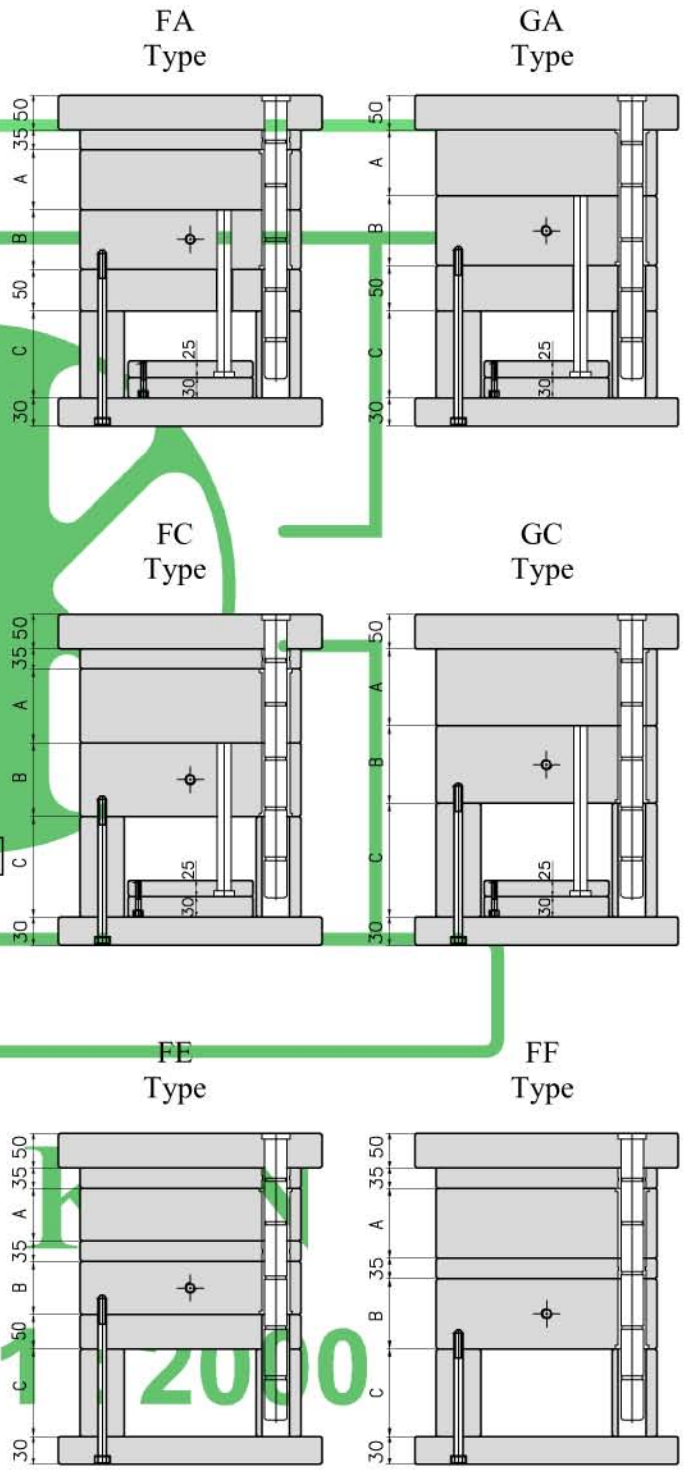

วิธีเขียนใบสั่งซื้อ
訂購規格之表示法
How to write an order

TK □ 4040 □ □ □ □

แบบ 規格 Type	FA	FC	GA	GC	FE	FF

รหัสของขนาด 尺寸稱呼 Size code

ขนาด A A尺寸 Size A	40	50	60	70	80	90	100	110	120	130	140

ขนาด B B尺寸 Size B	40	50	60	70	80	90	100	110	120	130	140

ขนาด C C尺寸 Size C	100	110	120

ความยาวของตัวดึงพิน
拉桿長度
Length of support pin

TAI K
ISO 9001 : 2000

แบบ 平面圖 Design

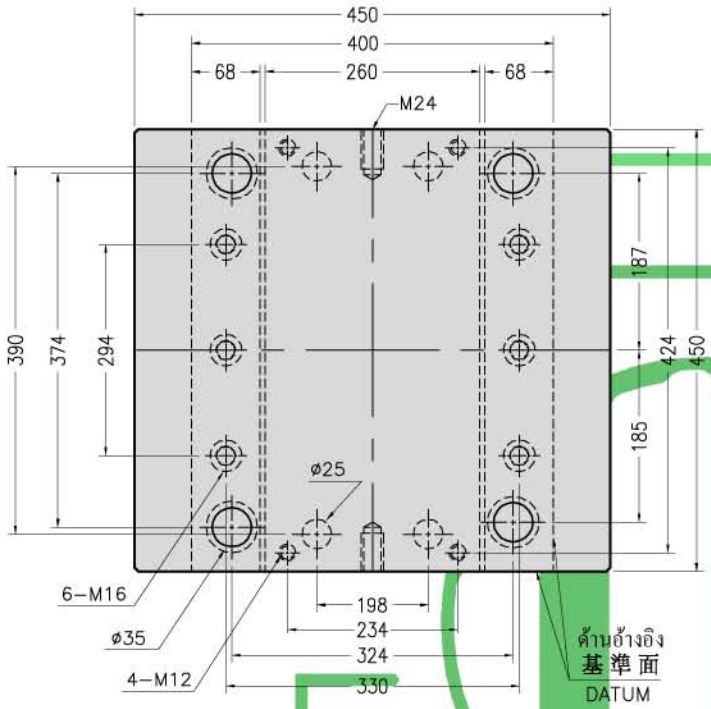

FA Type

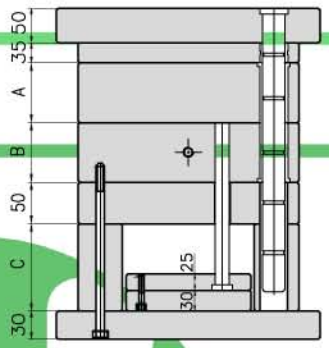

GA Type

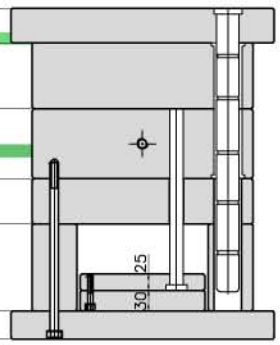

FC Type

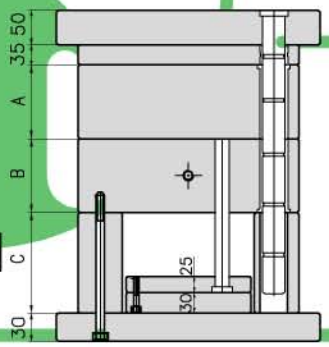

GC Type

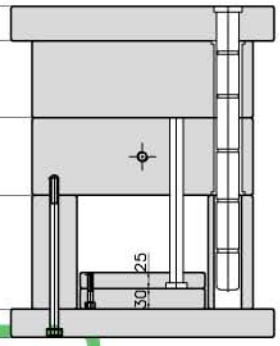

FE Type

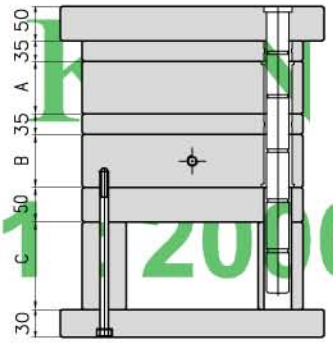

FF Type

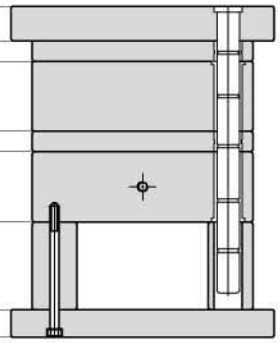

วิธีเขียนใบสั่งซื้อ
訂購規格之表示法
How to write an order

TK □ 4045 □ □ □ □

แบบ 規格 Type	FA	FC	GA	GC	FE	FF

รหัสของขนาด 尺寸稱呼 Size code

ขนาด A A尺寸 Size A	40	50	60	70	80	90	100	110	120	130	140

ขนาด B B尺寸 Size B	40	50	60	70	80	90	100	110	120	130	140

ขนาด C C尺寸 Size C	100	110	120

ความยาวของตัวดึงพิน
拉桿長度
Length of support pin

TAI K
ISO 9001 : 2000

4050 ช่องเข้าเล็ก 小水口 PIN POINT - GATE

แบบ 平面圖 Design

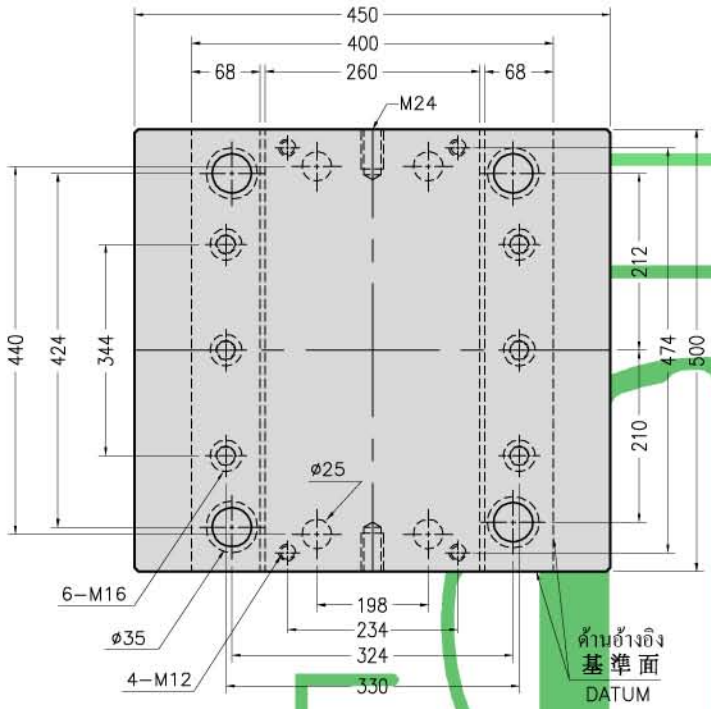

FA Type

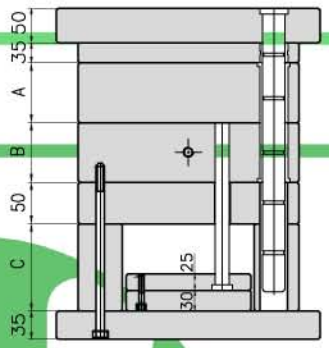

GA Type

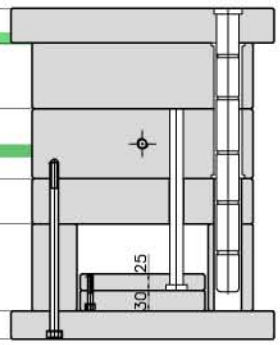

FC Type

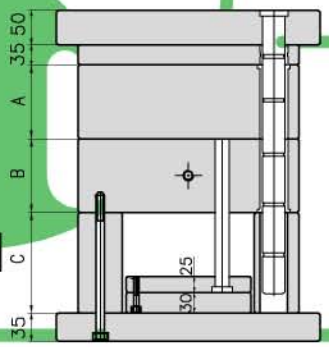

GC Type

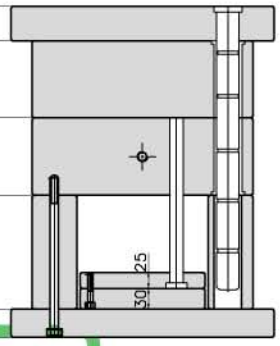

FE Type

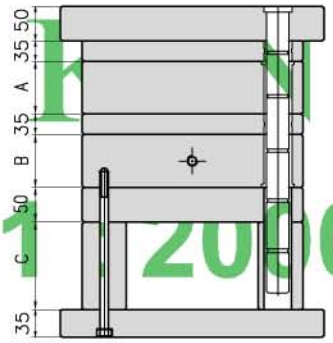

FF Type

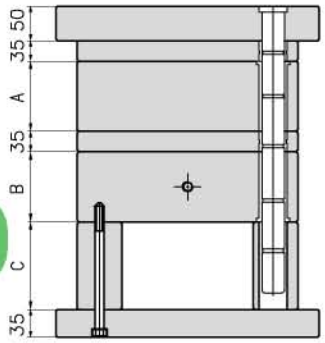

วิธีเขียนใบสั่งซื้อ
訂購規格之表示法
How to write an order

TK □ 4050 □ □ □ □

แบบ 規格 Type	FA	FC	GA	GC	FE	FF

รหัสของขนาด 尺寸稱呼 Size code

ขนาด A A尺寸 Size A	40	50	60	70	80	90	100	110	120	130	140

ขนาด B B尺寸 Size B	40	50	60	70	80	90	100	110	120	130	140

ขนาด C C尺寸 Size C	100	110	120

ความยาวของตัวดึงพิน
拉桿長度
Length of support pin

TAI K
ISO 9001 : 2000

4060 ช่องเข้าเล็ก 小水口 PIN POINT - GATE

แบบ 平面圖 Design

DIMENSION ของ HT	FK
80 - 310	M24
315 - 405	M30

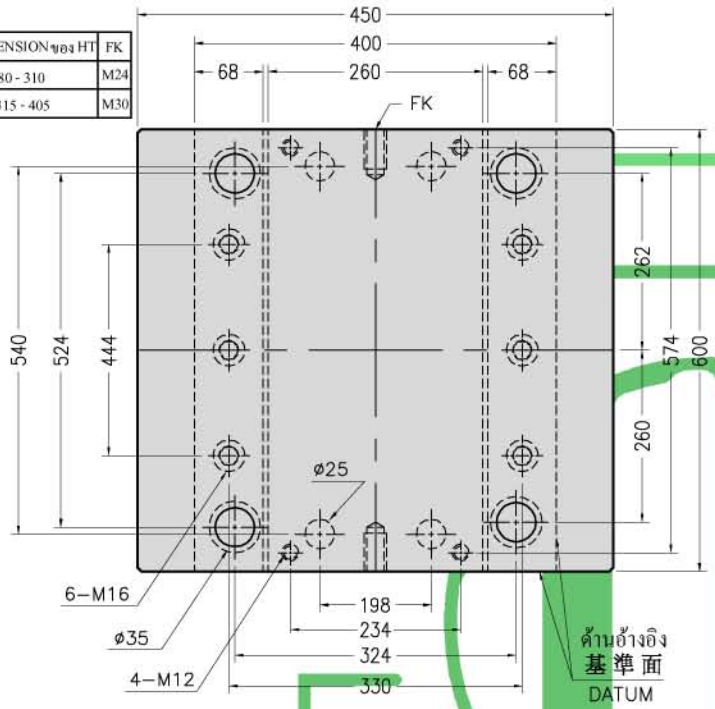

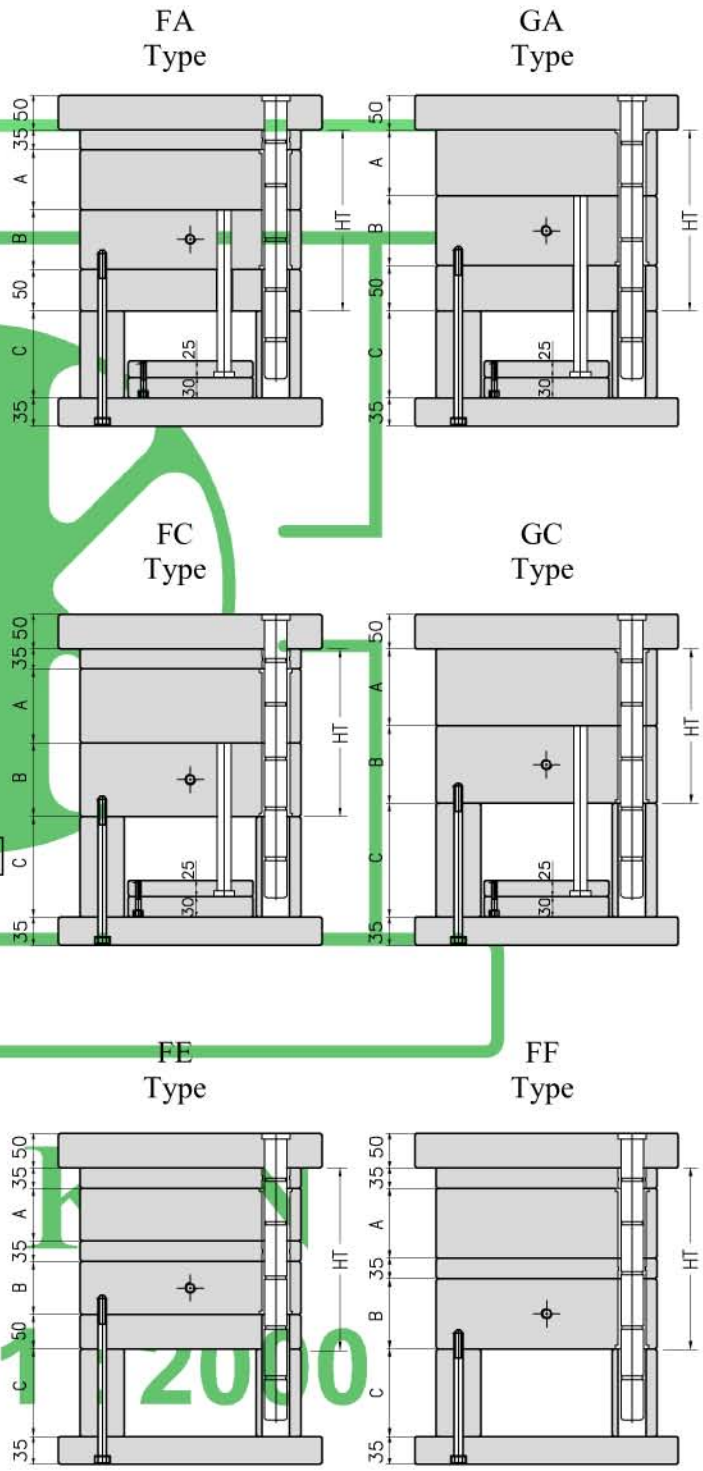

วิธีเขียนใบสั่งซื้อ
訂購規格之表示法
How to write an order

TK □ 4060 □ □ □ □

แบบ 規格 Type	FA	FC	GA	GC	FE	FF

รหัสของขนาด 尺寸稱呼 Size code

ขนาด A A尺寸 Size A	40	50	60	70	80	90	100	110	120	130	140

ขนาด B B尺寸 Size B	40	50	60	70	80	90	100	110	120	130	140

ขนาด C C尺寸 Size C	100	110	120

ความยาวของตัวดึงพิน
拉桿長度
Length of support pin

TAIKIN ISO 9001 : 2000

4545 ช่องเข้าเล็ก 小 水 口 PIN POINT - GATE

แบบ 平 面 圖 Design

DIMENSION ของ HT	FK
80 - 360	M24
361 - 420	M30

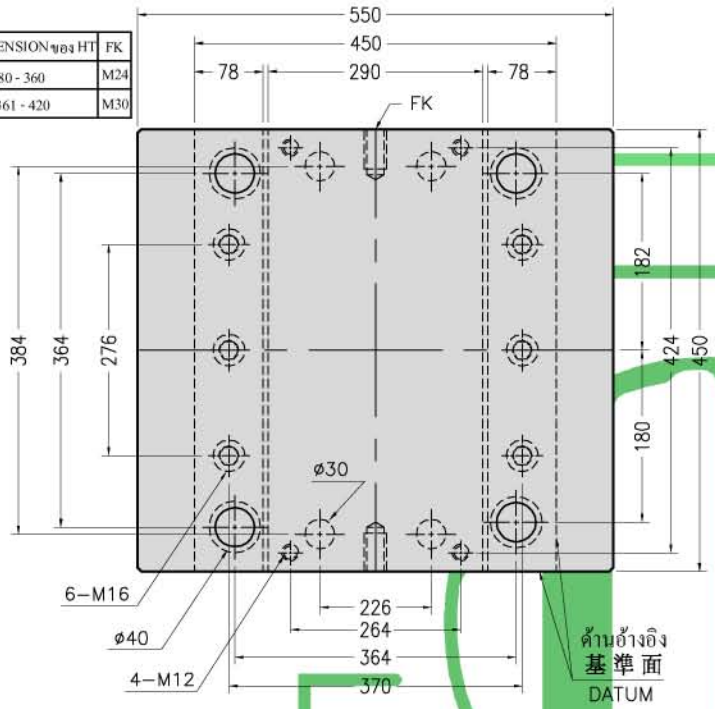

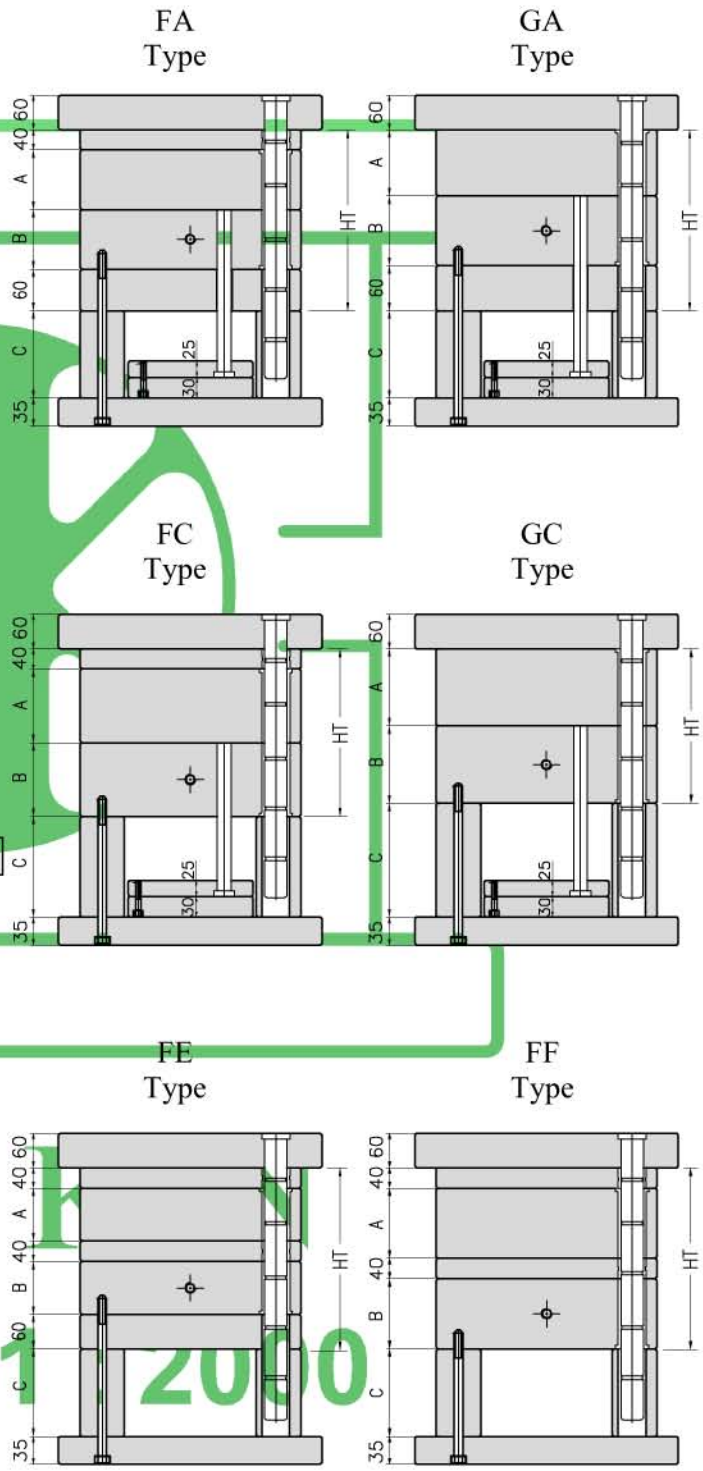

วิธีเขียนใบสั่งซื้อ
訂購規格之表示法
How to write an order

TK □ 4545 □ □ □ □

แบบ 規格 Type	FA	FC	GA	GC	FE	FF

รหัสของขนาด
尺寸稱呼
Size code

ขนาด A A尺寸 Size A	40	50	60	70	80	90	100	110	120	130	140

ขนาด B B尺寸 Size B	40	50	60	70	80	90	100	110	120	130	140

ขนาด C C尺寸 Size C	100	110	120

ความยาวของตัวดึงพิน
拉 桿 長 度
Length of support pin

TAI
ISO 9001 : 2000

4550 ช่องเข้าเล็ก 小 水 口 PIN POINT - GATE

แบบ 平 面 圖 Design

DIMENSION ของ HT	FK
80 - 300	M24
305 - 420	M30

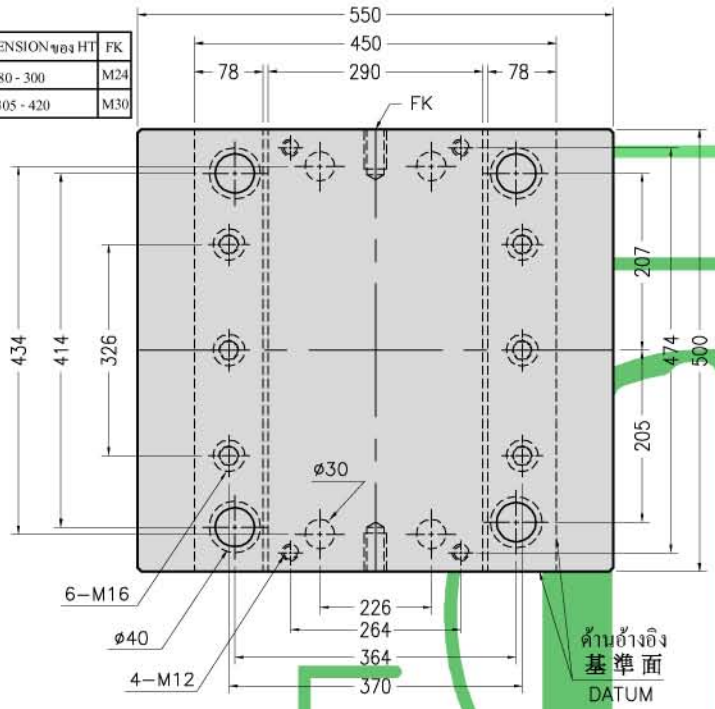

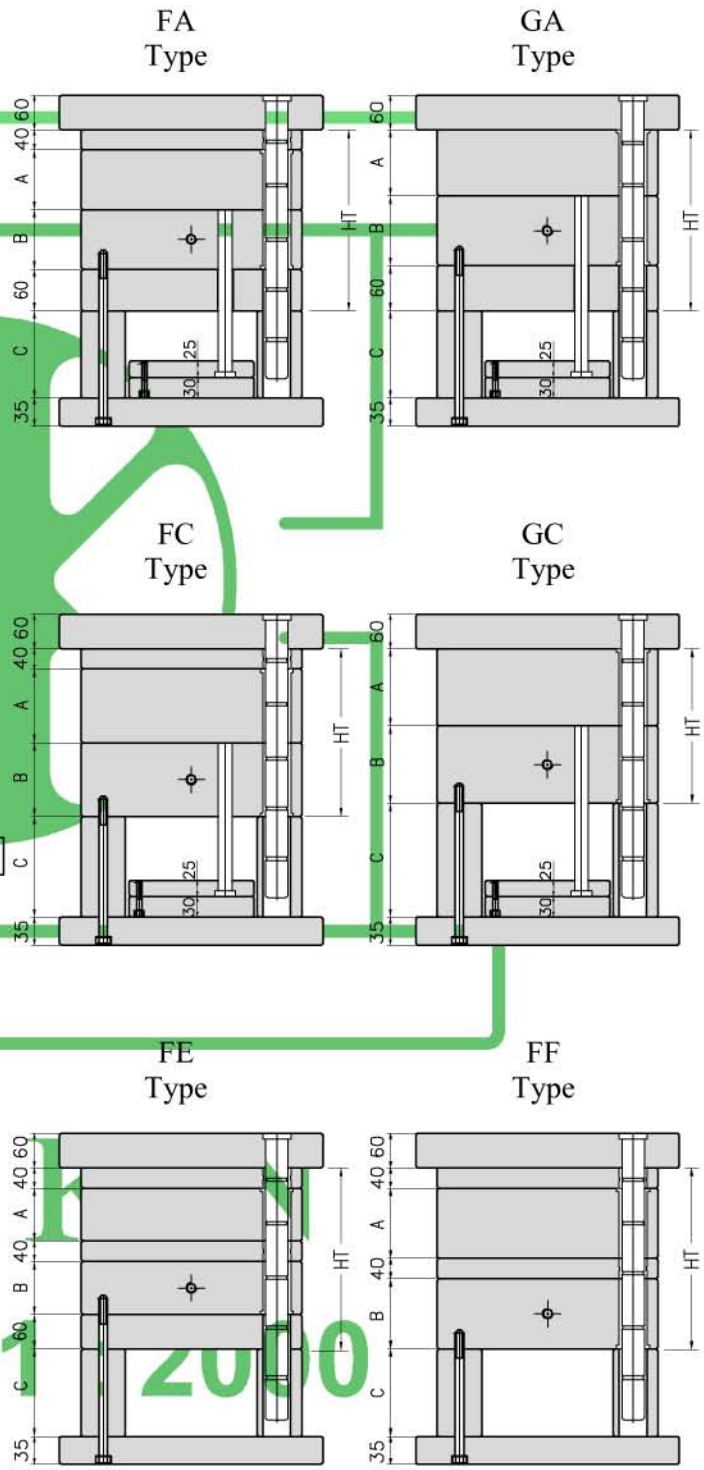

วิธีเขียนใบสั่งซื้อ
訂購規格之表示法
How to write an order

TK □ 4550 □ □ □ □

แบบ 規格 Type	FA	FC	GA	GC	FE	FF

รหัสของขนาด 尺寸稱呼 Size code

ขนาด A A尺寸 Size A	40	50	60	70	80	90	100	110	120	130	140

ขนาด B B尺寸 Size B	40	50	60	70	80	90	100	110	120	130	140

ขนาด C C尺寸 Size C	100	110	120

ความยาวของตัวดึงพิน
拉 桿 長 度
Length of support pin

TAIKIN ISO 9001 2000

4560 ช่องเข้าเล็ก 小水口 PIN POINT - GATE

แบบ 平面圖 Design

DIMENSION ของ HT	FK
80 - 210	M24
215 - 420	M30

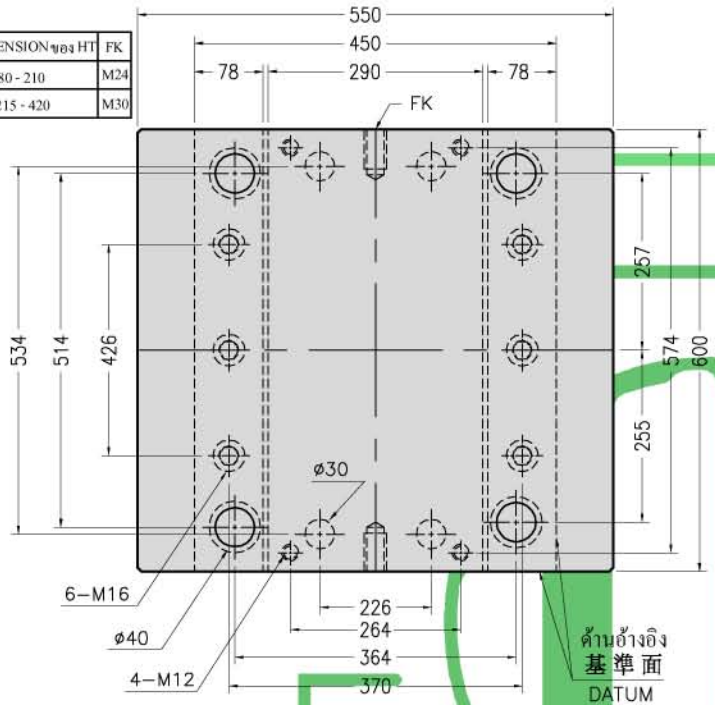

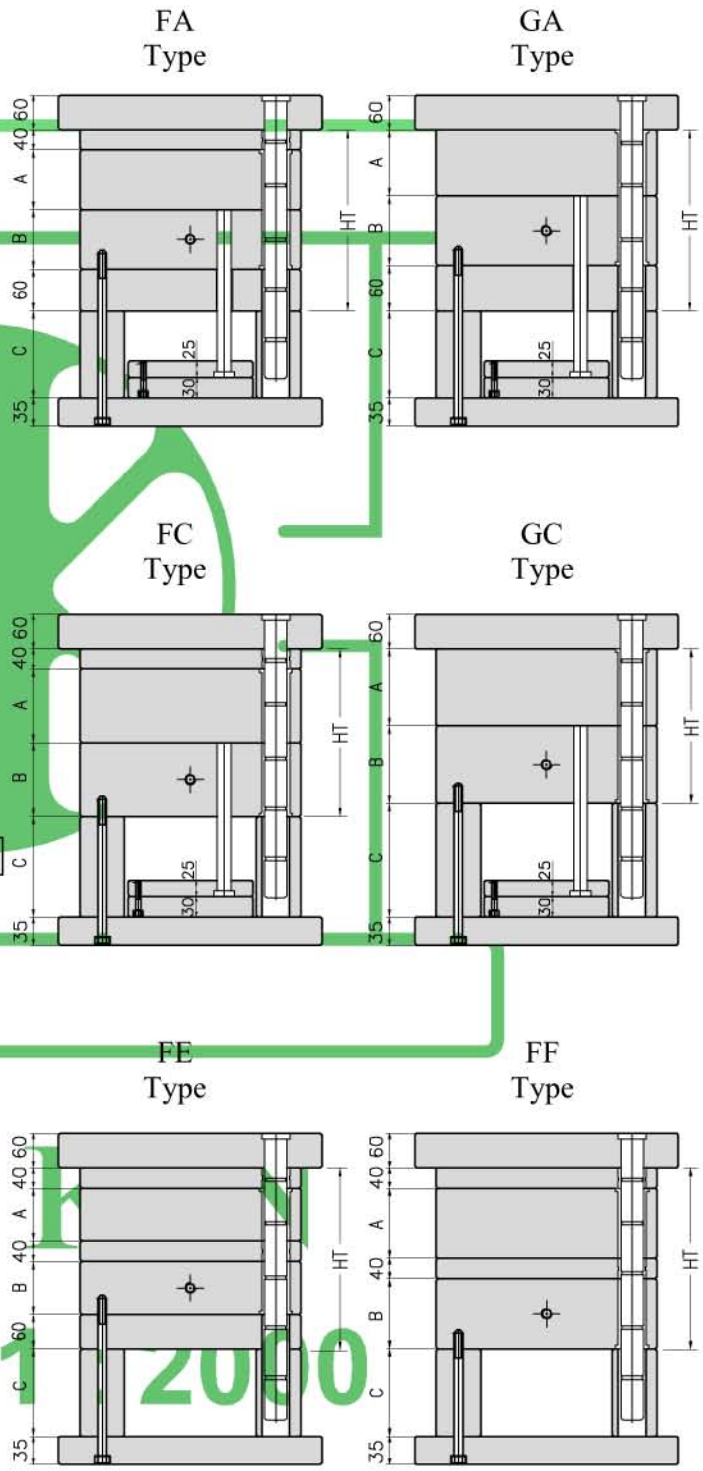

วิธีเขียนใบสั่งซื้อ
訂購規格之表示法
How to write an order

TK □ 4560 □ □ □ □

แบบ 規格 Type	FA	FC	GA	GC	FE	FF

รหัสของขนาด 尺寸稱呼 Size code

ขนาด A A尺寸 Size A	40	50	60	70	80	90	100	110	120	130	140

ขนาด B B尺寸 Size B	40	50	60	70	80	90	100	110	120	130	140

ขนาด C C尺寸 Size C	100	110	120

ความยาวของตัวดึงพิน
拉桿長度
Length of support pin

TAIKIN ISO 9001 : 2000

5050 ช่องเข้าเล็ก 小水口 PIN POINT - GATE

แบบ 平面圖 Design

DIMENSION ของ HT	FK
80 - 220	M24
225 - 420	M30

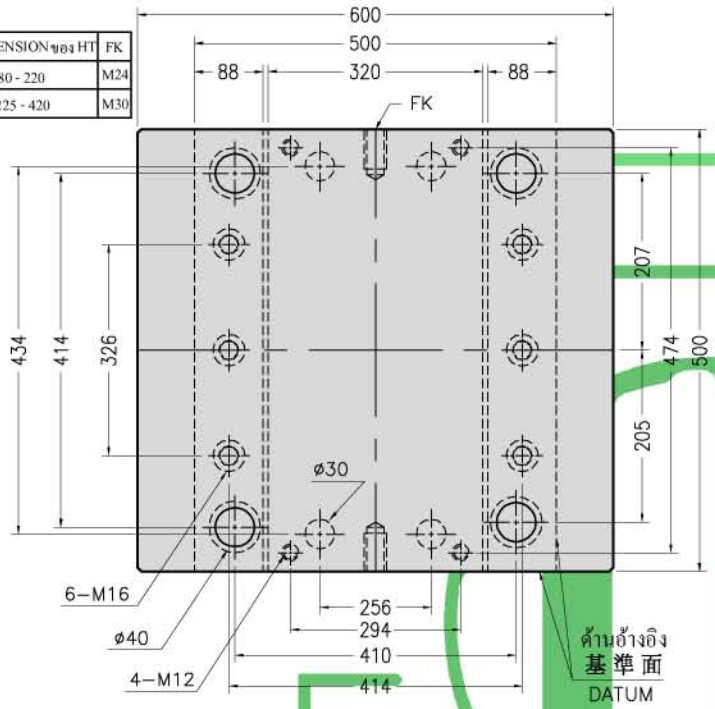

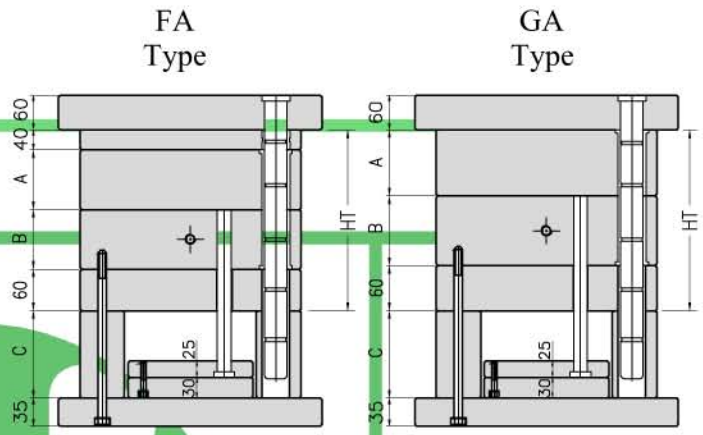

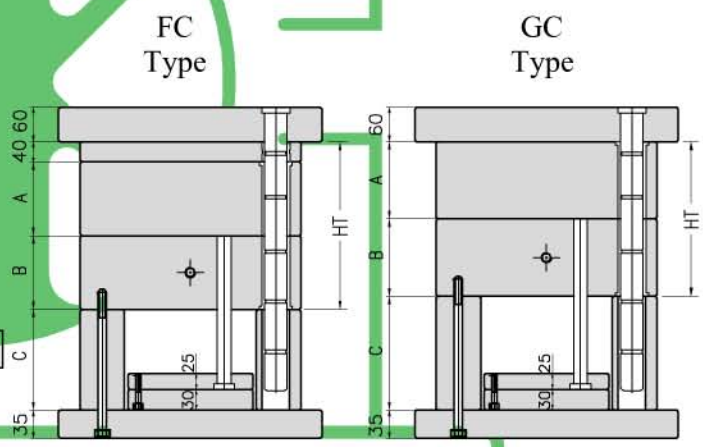

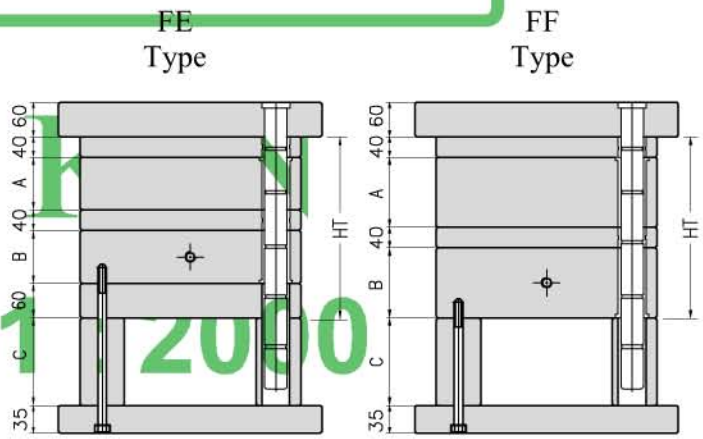

วิธีเขียนใบสั่งซื้อ
訂購規格之表示法
How to write an order

TK □ 5050 □ □ □ □

แบบ 規格 Type	FA	FC	GA	GC	FE	FF

รหัสของขนาด
尺寸稱呼
Size code

ขนาด A A尺寸 Size A	40	50	60	70	80	90	100	110	120	130	140

ขนาด B B尺寸 Size B	40	50	60	70	80	90	100	110	120	130	140

ขนาด C C尺寸 Size C	100	110	120

ความยาวของตัวดึงพิน
拉桿長度
Length of support pin

TAI
ISO 9001 : 2000

5060 ช่องเข้าเล็ก 小水口 PIN POINT - GATE

แบบ 平面圖 Design

DIMENSION ของ HT	FK
80 - 380	M30
385 - 420	M36

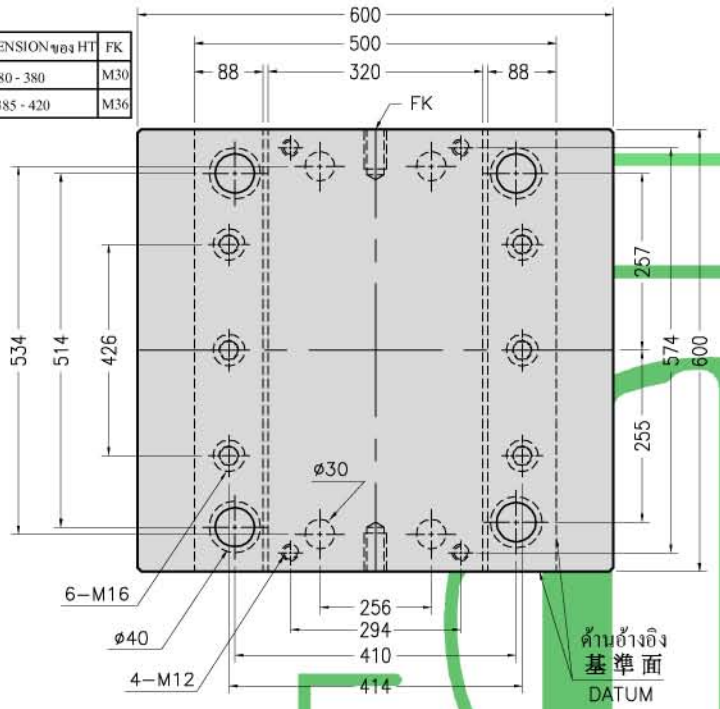

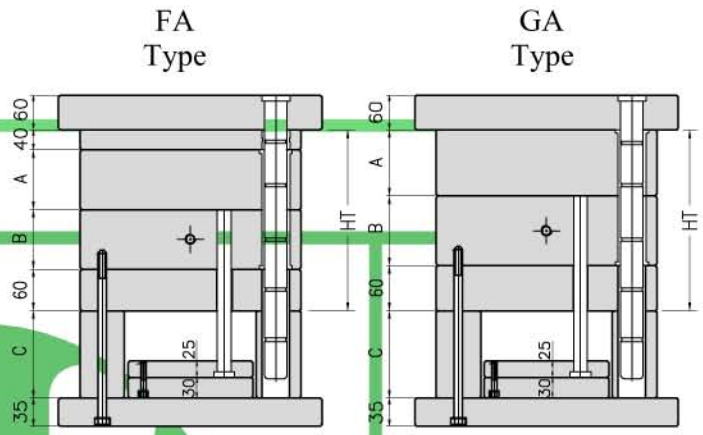

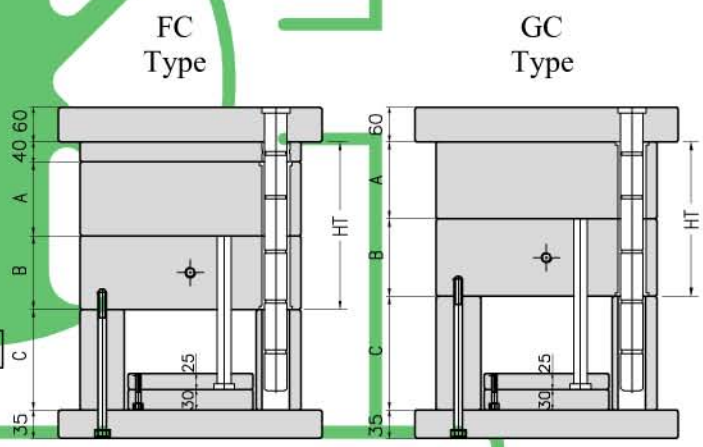

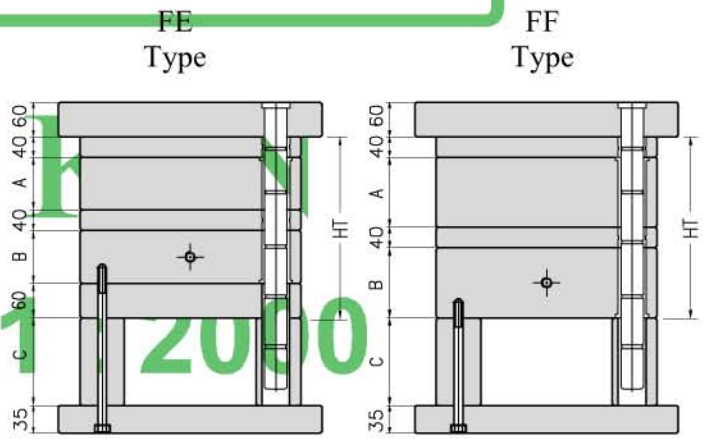

วิธีเขียนใบสั่งซื้อ
訂購規格之表示法
How to write an order

TK □ 5060 □ □ □ □

แบบ 規格 Type	FA	FC	GA	GC	FE	FF

รหัสของขนาด
尺寸稱呼
Size code

ขนาด A A尺寸 Size A	40	50	60	70	80	90	100	110	120	130	140

ขนาด B B尺寸 Size B	40	50	60	70	80	90	100	110	120	130	140

ขนาด C C尺寸 Size C	100	110	120

ความยาวของตัวดึงพิน
拉桿長度
Length of support pin

TAIKIN ISO 9001 : 2000

5070 ช่องเข้าเล็ก 小水口 PIN POINT - GATE

แบบ 平面圖 Design

DIMENSION ของ HT	FK
80 - 280	M30
385 - 420	M36

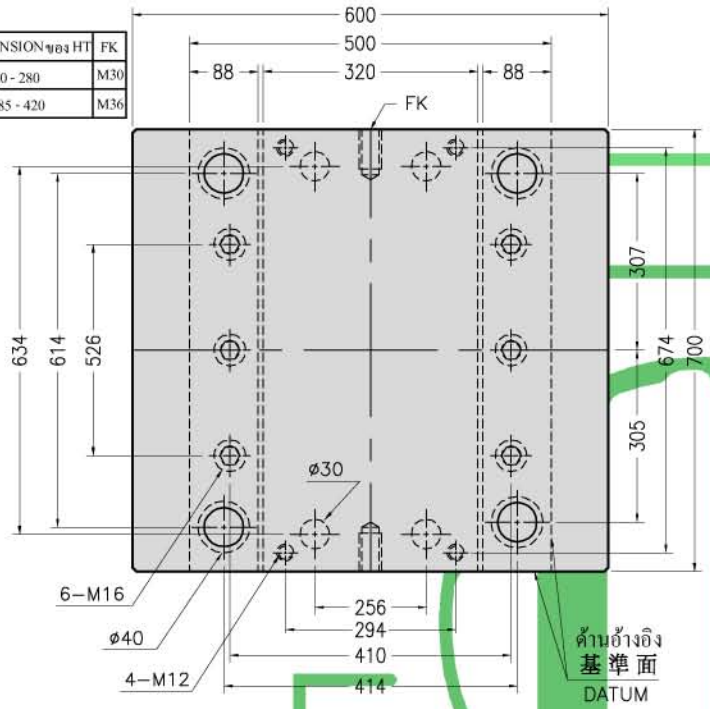

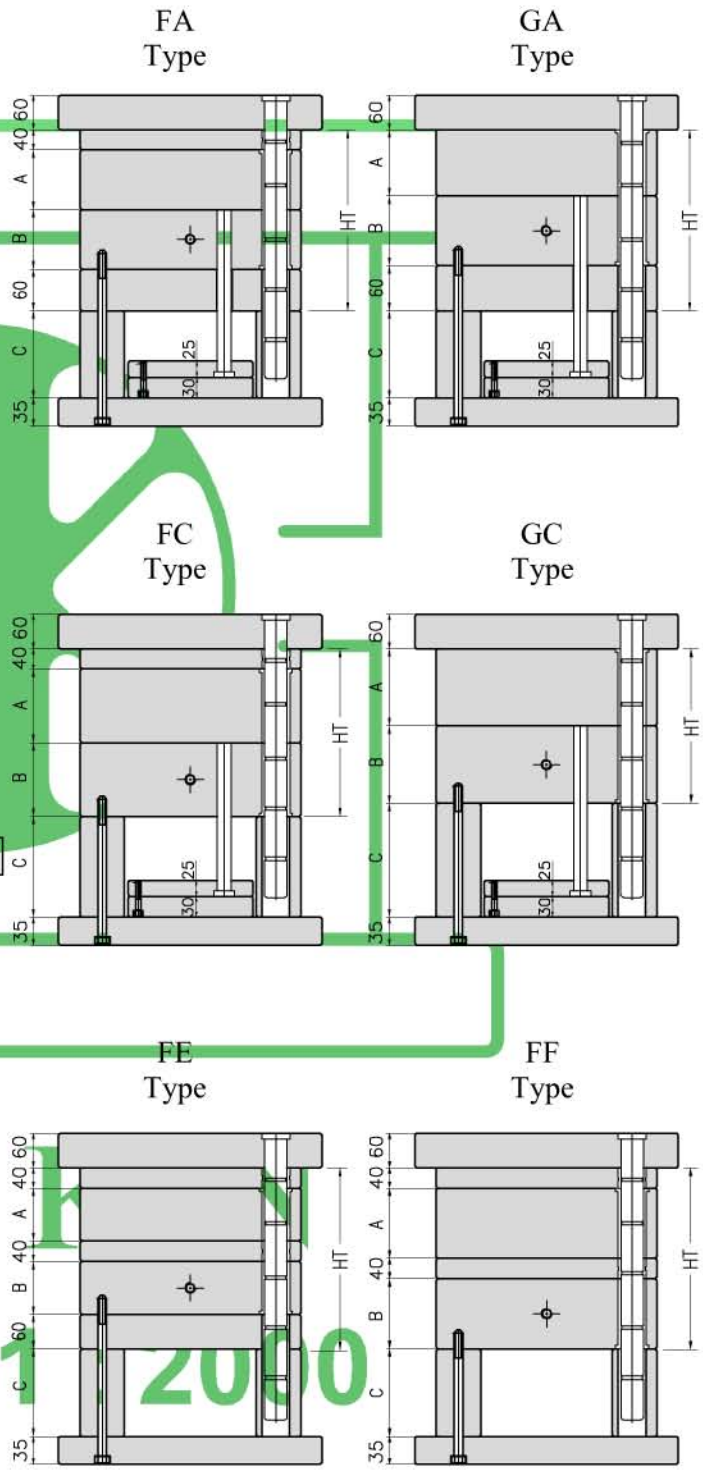

วิธีเขียนใบสั่งซื้อ
訂購規格之表示法
How to write an order

TK □ 5070 □ □ □ □

แบบ 規格 Type	FA	FC	GA	GC	FE	FF

รหัสของขนาด 尺寸稱呼 Size code

ขนาด A A尺寸 Size A	40	50	60	70	80	90	100	110	120	130	140

ขนาด B B尺寸 Size B	40	50	60	70	80	90	100	110	120	130	140

ขนาด C C尺寸 Size C	100	110	120

ความยาวของตัวดึงพิน
拉桿長度
Length of support pin

TAIKIN ISO 9001 : 2000