2540 ช่องเข้าเล็ก 小水口 PIN POINT - GATE

แบบ 平面圖 Design

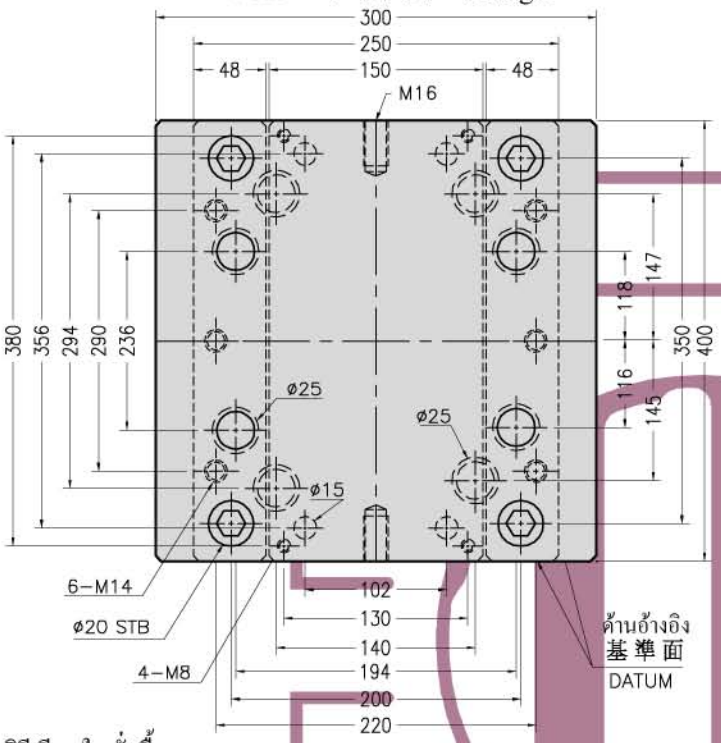

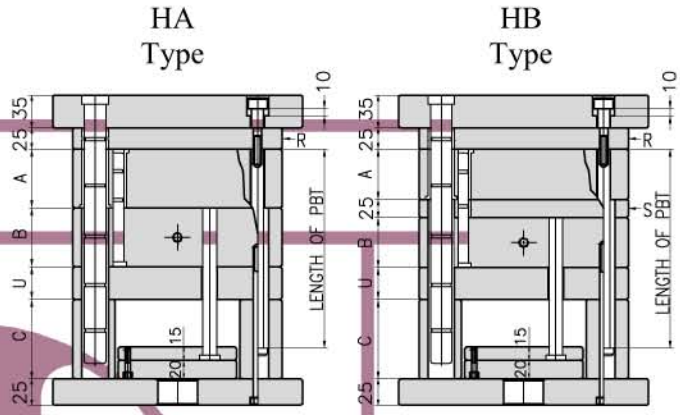

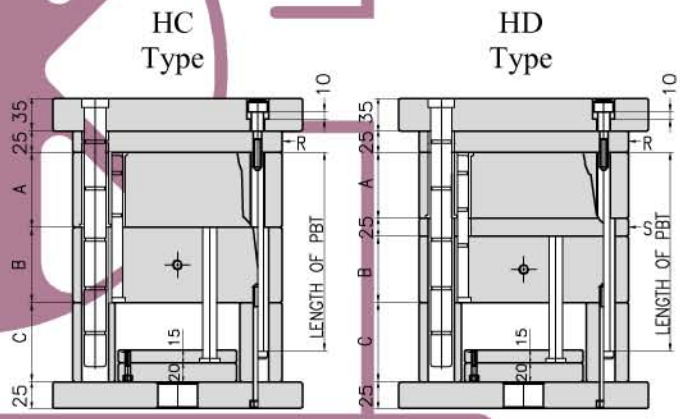

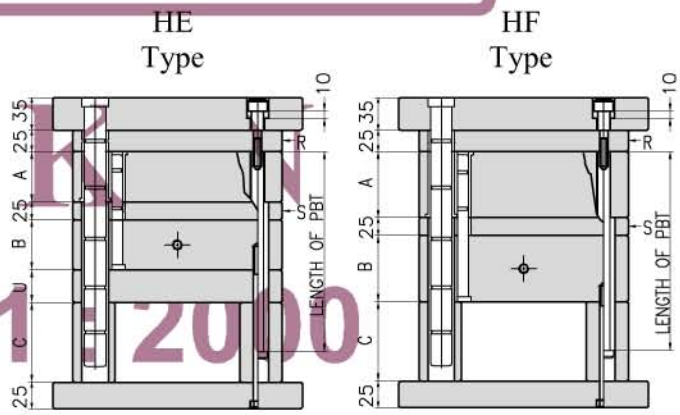

วิธีเขียนใบสั่งซื้อ
訂購規格之表示法
How to write an order

TK □ 2540 □ □ □ □ □ □ □

แบบ 規格 Type	HA	HB	HC	HD	HE	HF

รหัสของขนาด 尺寸稱呼 Size code

ขนาด A A尺寸 Size A	30	35	40	50	60	70	80	

ขนาด B B尺寸 Size B	30	35	40	50	60	70	80	90	100	

ขนาด C C尺寸 Size C	70	80	90	100	

แบบ	上，下夾板及導桿之式樣	Type
S	แบบมาตรฐาน สลักนำอยู่บนโมลด์ตัวผู้ S 標準型類， 導桿組立在公模上 Standard type, Guide pin on the core plate	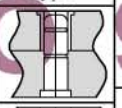
Y	แบบมาตรฐาน สลักนำอยู่บนโมลด์ตัวเมีย Y 標準模類， 導桿組立在母模上 Standard type, Guide pin on the cavity plate	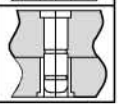

ความยาวของตัวดึงพิน 拉桿長度 Length of support pin

ความยาวของตัวดึงพินเล็ก 小拉桿長度 Length of puller bolt

TAIKIN
ISO 9001 : 2000

2545 ช่องเข้าเล็ก 小 水 口 PIN POINT - GATE

แบบ 平 面 圖 Design

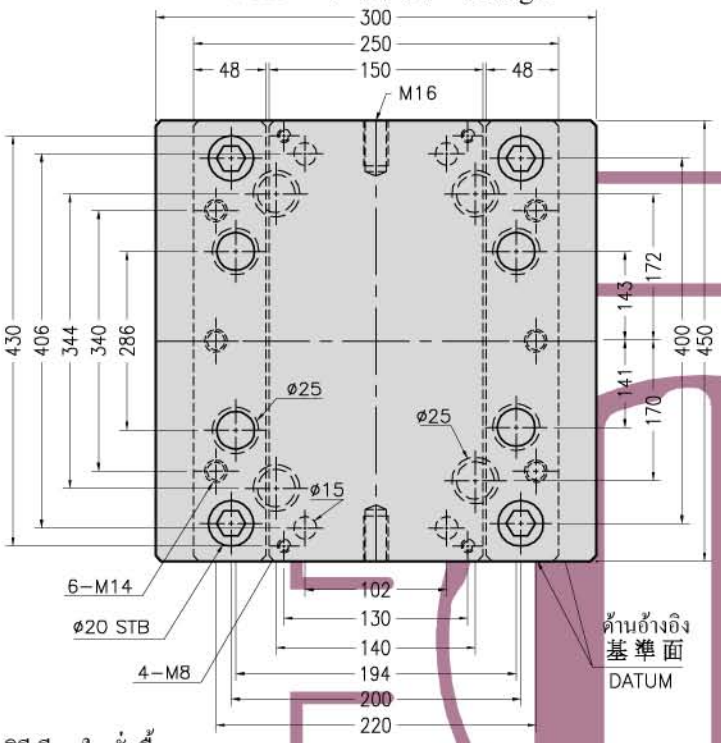

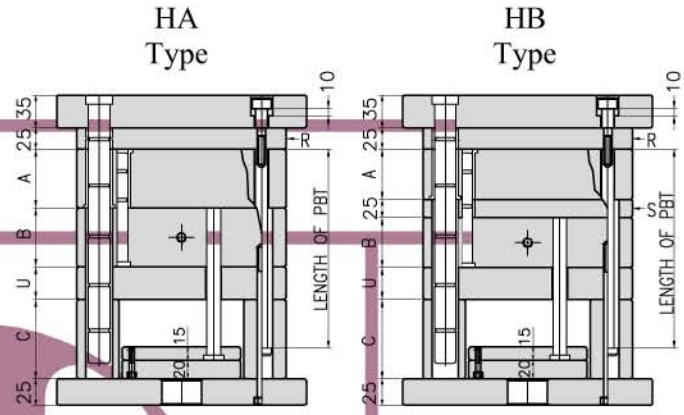

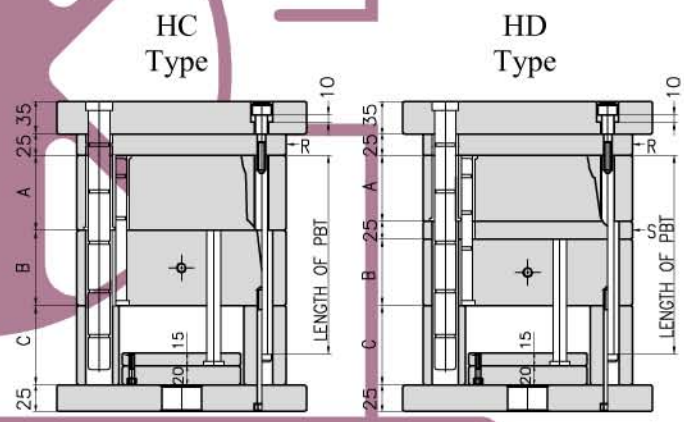

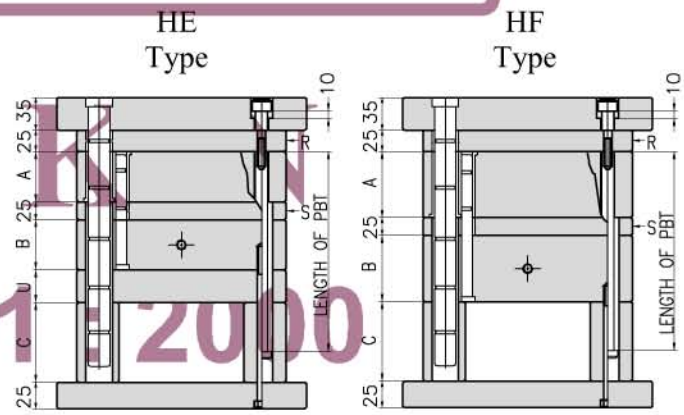

วิธีเขียนใบสั่งซื้อ
訂購規格之表示法
How to write an order

TK □ 2545 □ □ □ □ □ □

แบบ 規格 Type	HA	HB	HC	HD	HE	HF

รหัสของขนาด 尺寸稱呼 Size code

ขนาด A A尺寸 Size A	30	35	40	50	60	70	80

ขนาด B B尺寸 Size B	30	35	40	50	60	70	80	90	100

ขนาด C C尺寸 Size C	70	80	90	100

แบบ	上，下夾板及導桿之式樣	Type
S	แบบมาตรฐาน สลักนำอยู่บนโมลด์ตัวผู้ S 標準型類， 導桿組立在公模上 Standard type, Guide pin on the core plate	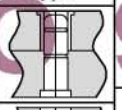
Y	แบบมาตรฐาน สลักนำอยู่บนโมลด์ตัวเมีย Y 標準模類， 導桿組立在母模上 Standard type, Guide pin on the cavity plate	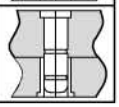

ความยาวของตัวดึงพิน 拉 桿 長 度 Length of support pin

ความยาวของตัวดึงพินเล็ก 小 拉 桿 長 度 Length of puller bolt

TAIKIN
ISO 9001 : 2000

2550 ช่องเข้าเล็ก 小水口 PIN POINT - GATE

แบบ 平面圖 Design

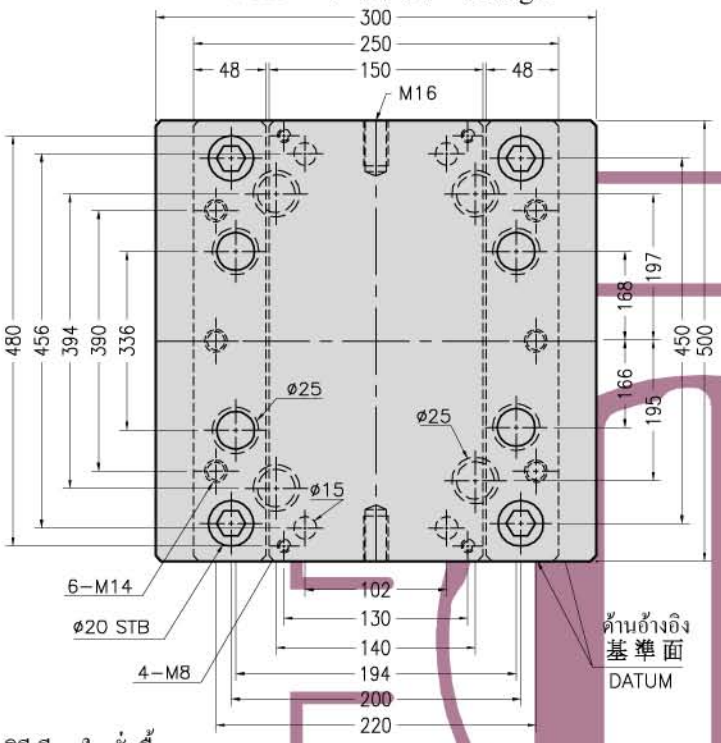

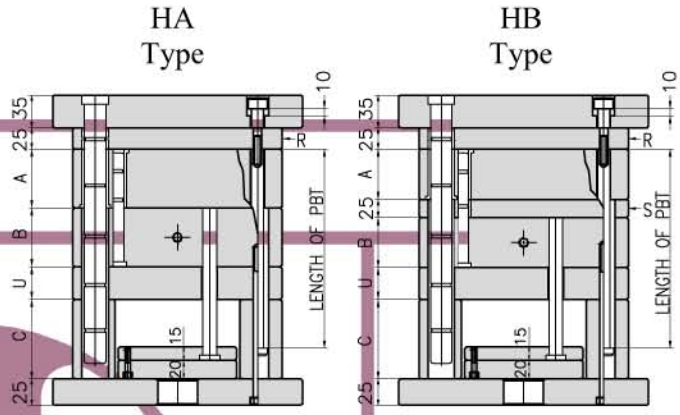

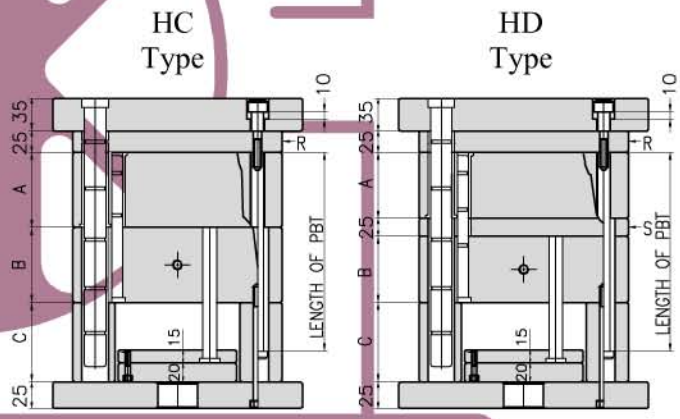

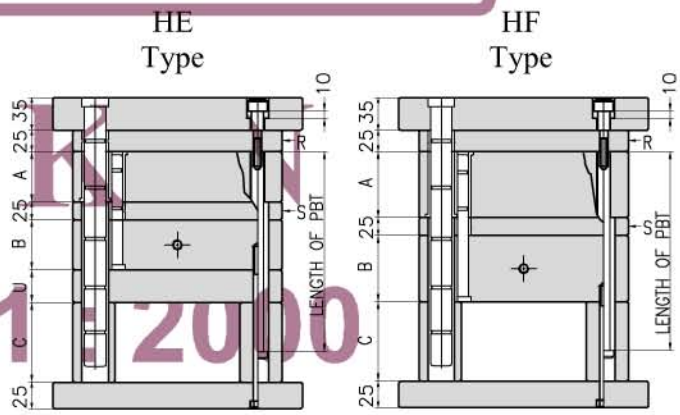

วิธีเขียนใบสั่งซื้อ
訂購規格之表示法
How to write an order

TK □ 2550 □ □ □ □ □ □

แบบ 規格 Type	HA	HB	HC	HD	HE	HF

รหัสของขนาด 尺寸稱呼 Size code

ขนาด A A尺寸 Size A	30	35	40	50	60	70	80	

ขนาด B B尺寸 Size B	30	35	40	50	60	70	80	90	100	

ขนาด C C尺寸 Size C	70	80	90	100	

แบบ	上，下夾板及導桿之式樣	Type
S	แบบมาตรฐาน สลักนำอยู่บนโมลด์ตัวผู้ S 標準型類， 導桿組立在公模上 Standard type, Guide pin on the core plate	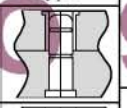
Y	แบบมาตรฐาน สลักนำอยู่บนโมลด์ตัวเมีย Y 標準模類， 導桿組立在母模上 Standard type, Guide pin on the cavity plate	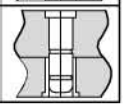

ความยาวของตัวดึงพิน 拉桿長度 Length of support pin

ความยาวของตัวดึงพินเล็ก 小拉桿長度 Length of puller bolt

TAIKIN
ISO 9001 : 2000

3045 ช่องเข้าเล็ก 小水口 PIN POINT - GATE

แบบ 平面圖 Design

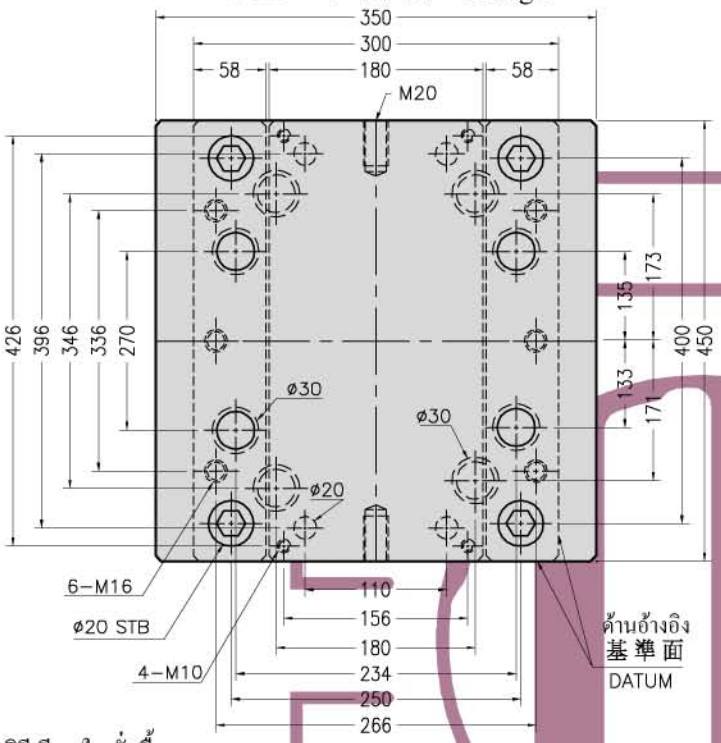

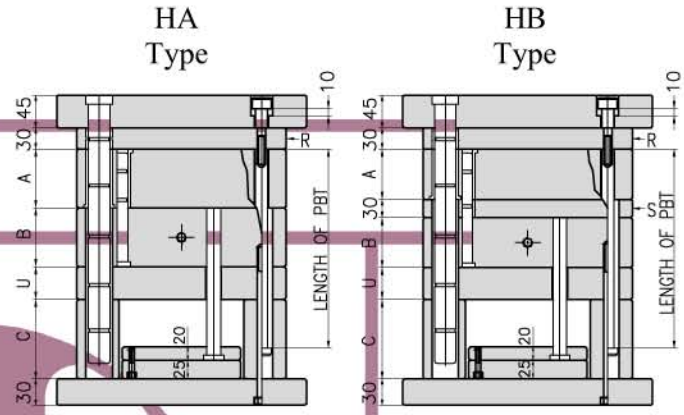

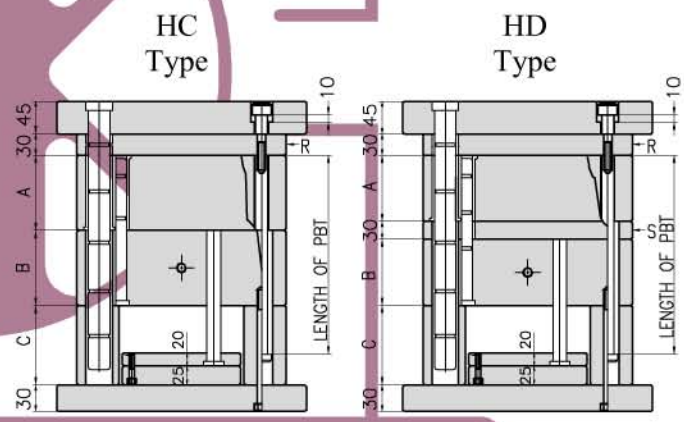

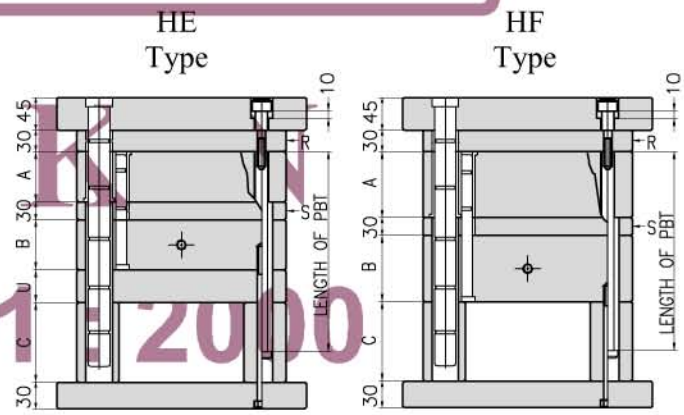

วิธีเขียนใบสั่งซื้อ
訂購規格之表示法
How to write an order

TK □ 3045 □ □ □ □ □ □

แบบ 規格 Type	HA	HB	HC	HD	HE	HF

รหัสของขนาด 尺寸稱呼 Size code

ขนาด A A尺寸 Size A	35	40	50	60	70	80	90

ขนาด B B尺寸 Size B	35	40	50	60	70	80	90	100	110

ขนาด C C尺寸 Size C	70	80	90	100

แบบ	上，下夾板及導桿之式樣	Type
S	แบบมาตรฐาน สลักนำอยู่บนโมลด์ตัวผู้ S 標準型類， 導桿組立在公模上 Standard type, Guide pin on the core plate	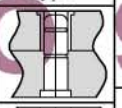
Y	แบบมาตรฐาน สลักนำอยู่บนโมลด์ตัวเมีย Y 標準模類， 導桿組立在母模上 Standard type, Guide pin on the cavity plate	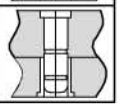

ความยาวของตัวดึงพิน 拉桿長度 Length of support pin

ความยาวของตัวดึงพินเล็ก 小拉桿長度 Length of puller bolt

TAIKIN
ISO 9001 : 2000

3050 ช่องเข้าเล็ก 小水口 PIN POINT - GATE

แบบ 平面圖 Design

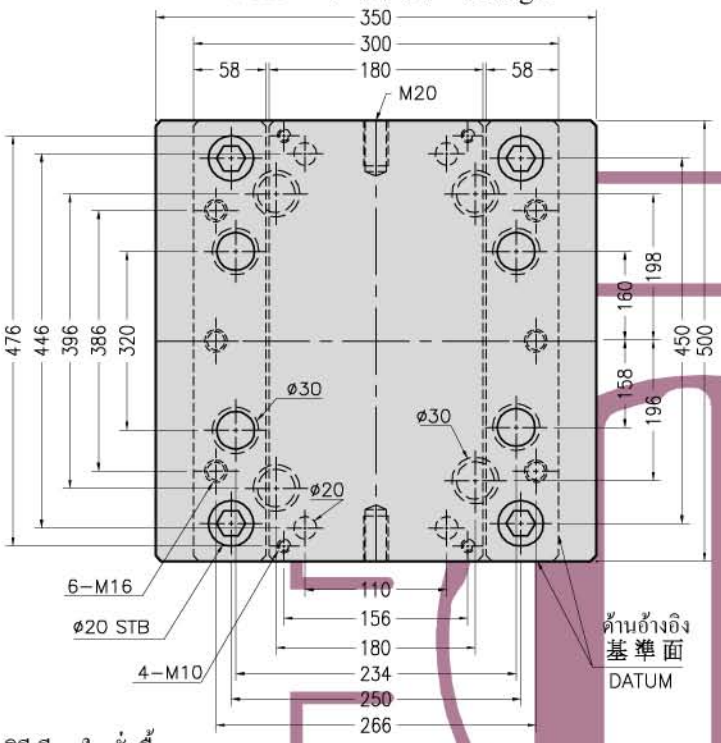

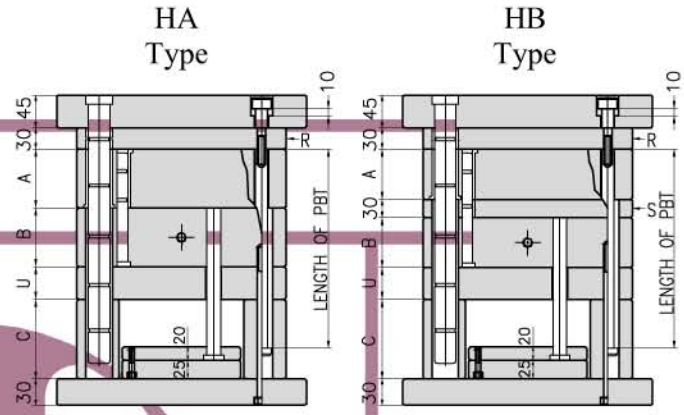

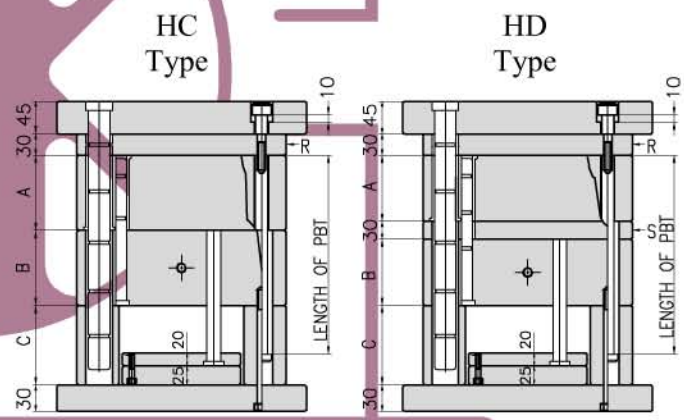

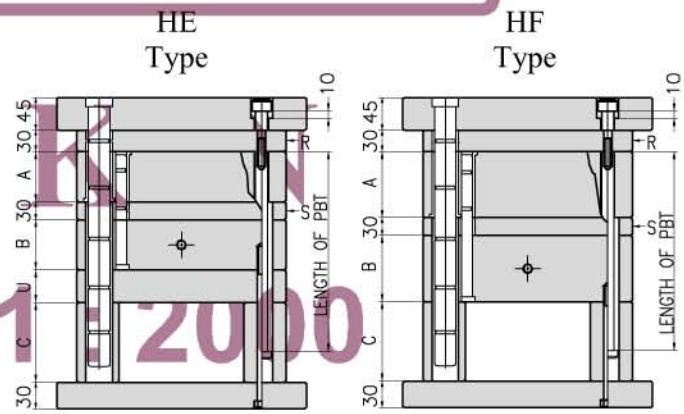

วิธีเขียนใบสั่งซื้อ
訂購規格之表示法
How to write an order

TK □ 3050 □ □ □ □ □ □

แบบ 規格 Type	HA	HB	HC	HD	HE	HF

รหัสของขนาด 尺寸稱呼 Size code

ขนาด A A尺寸 Size A	35	40	50	60	70	80	90

ขนาด B B尺寸 Size B	35	40	50	60	70	80	90	100	110

ขนาด C C尺寸 Size C	70	80	90	100

แบบ	上，下夾板及導桿之式樣	Type
S	แบบมาตรฐาน สลักนำอยู่บนโมลด์ตัวผู้ S 標準型類， 導桿組立在公模上 Standard type, Guide pin on the core plate	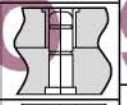
Y	แบบมาตรฐาน สลักนำอยู่บนโมลด์ตัวเมีย Y 標準模類， 導桿組立在母模上 Standard type, Guide pin on the cavity plate	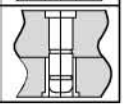

ความยาวของตัวดึงพิน 拉桿長度 Length of support pin

ความยาวของตัวดึงพินเล็ก 小拉桿長度 Length of puller bolt

TAIKIN
ISO 9001 : 2000

แบบ 平 面 圖 Design

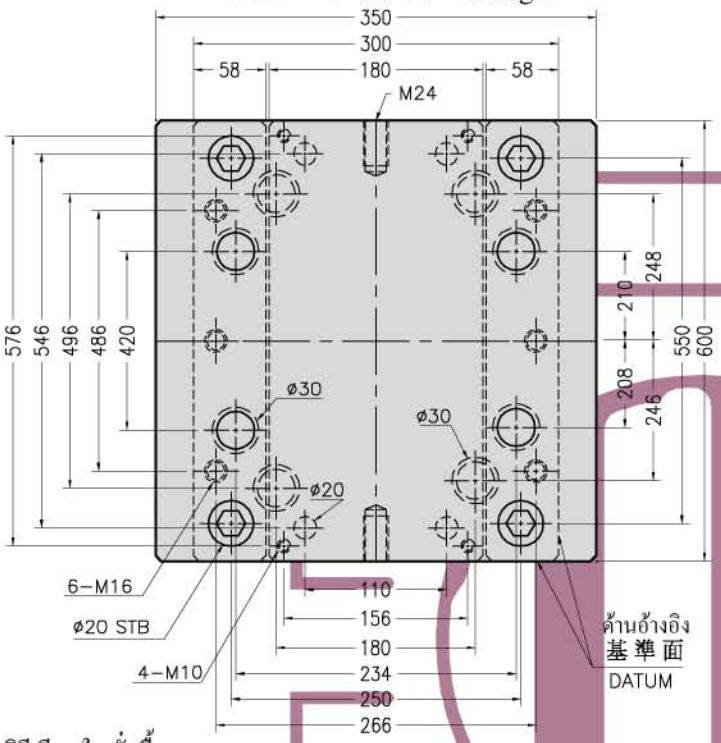

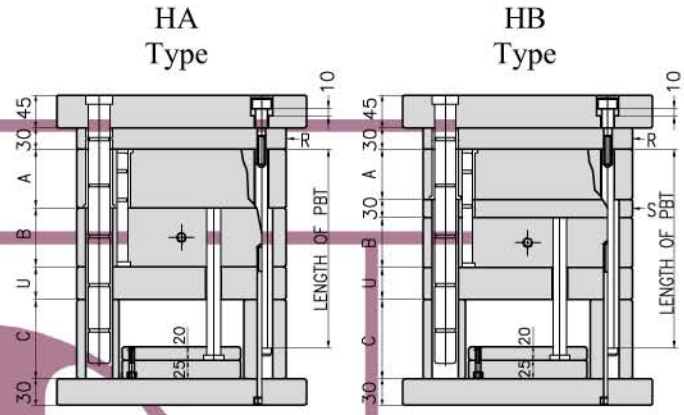

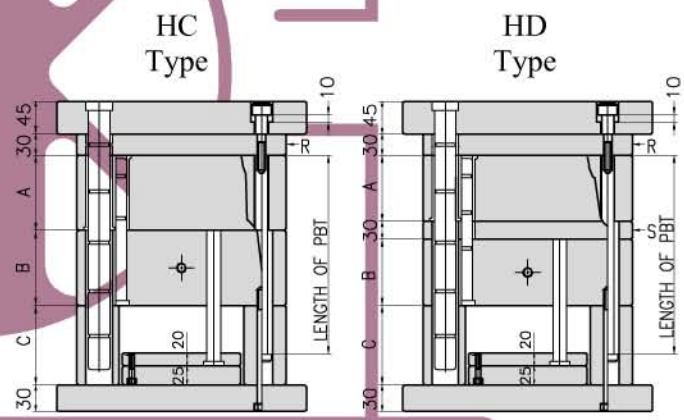

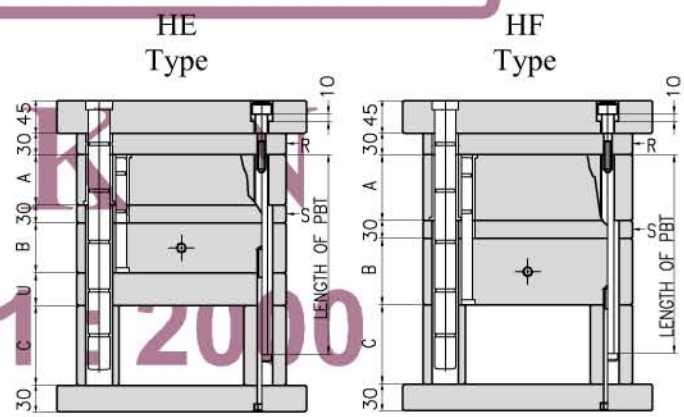

วิธีเขียนใบสั่งซื้อ
訂購規格之表示法
How to write an order

TK □ 3060 □ □ □ □ □ □

แบบ 規格 Type	HA	HB	HC	HD	HE	HF

รหัสของขนาด 尺寸稱呼 Size code

ขนาด A A尺寸 Size A	35	40	50	60	70	80	90

ขนาด B B尺寸 Size B	35	40	50	60	70	80	90	100	110

ขนาด C C尺寸 Size C	70	80	90	100

แบบ	上，下夾板及導桿之式樣	Type
S	แบบมาตรฐาน สลักนำอยู่บนโมลด์ตัวผู้ S 標準型類， 導桿組立在公模上 Standard type, Guide pin on the core plate	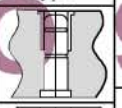
Y	แบบมาตรฐาน สลักนำอยู่บนโมลด์ตัวเมีย Y 標準模類， 導桿組立在母模上 Standard type, Guide pin on the cavity plate	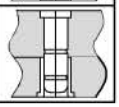

ความยาวของตัวดึงพิน 拉 桿 長 度 Length of support pin

ความยาวของตัวดึงพินเล็ก 小 拉 桿 長 度 Length of puller bolt

TAIKIN ISO 9001 : 2000

แบบ 平 面 圖 Design

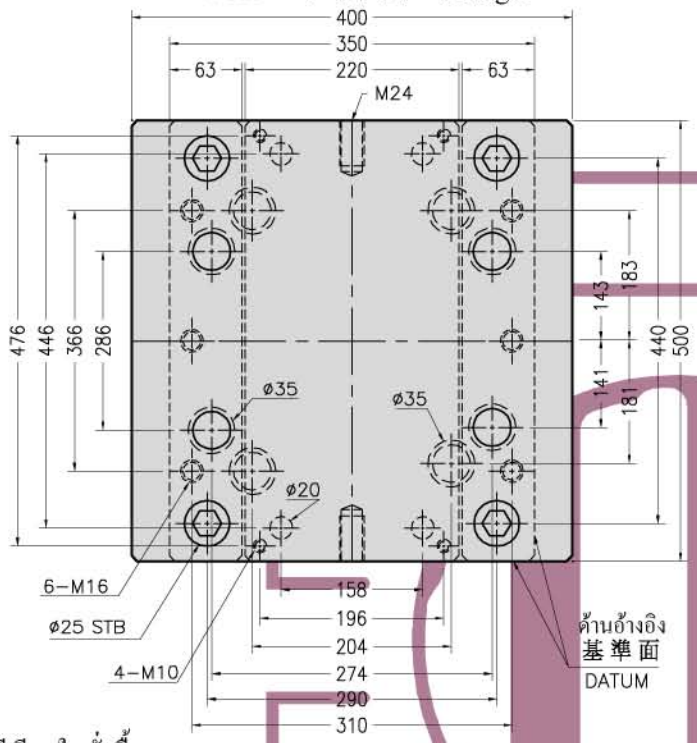

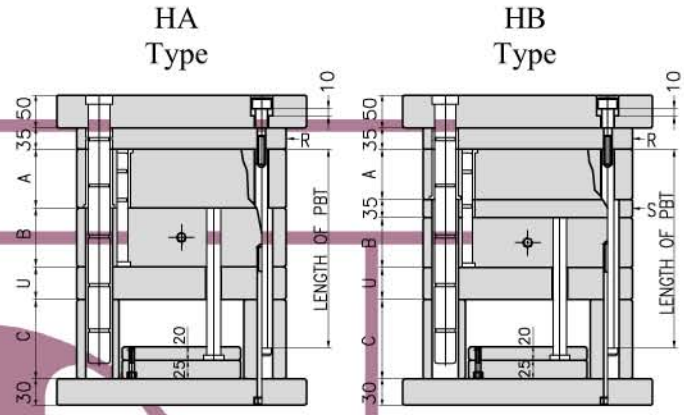

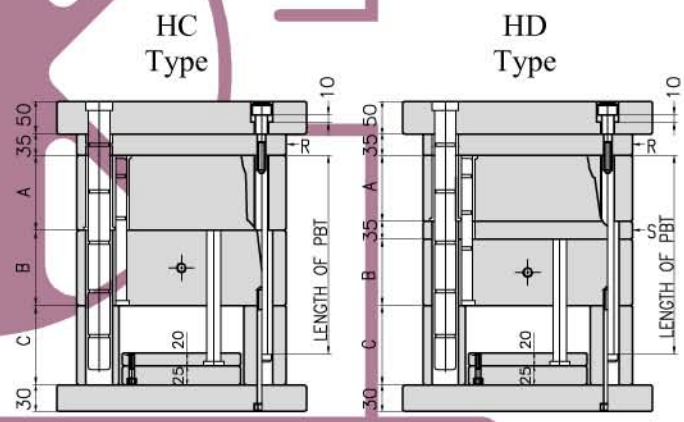

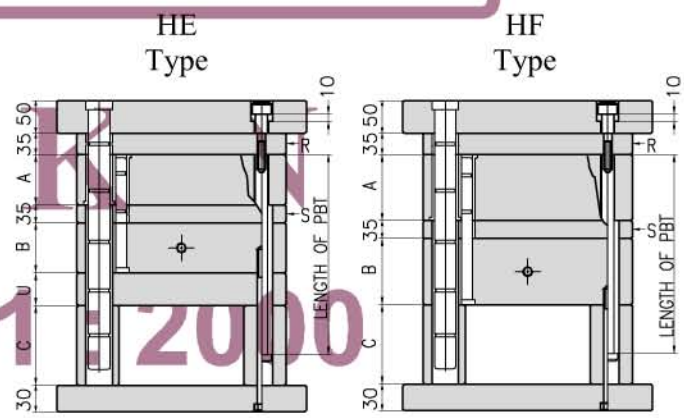

วิธีเขียนใบสั่งซื้อ
訂購規格之表示法
How to write an order

TK □ 3550 □ □ □ □ □ □

แบบ 規格 Type	HA	HB	HC	HD	HE	HF

รหัสของขนาด 尺寸稱呼 Size code

ขนาด A A尺寸 Size A	40	50	60	70	80	90	100

ขนาด B B尺寸 Size B	40	50	60	70	80	90	100	110	120

ขนาด C C尺寸 Size C	70	80	90	100

แบบ	上，下夾板及導桿之式樣	Type
S	แบบมาตรฐาน สลักนำอยู่บนโมลด์ตัวผู้ S 標準型類， 導桿組立在公模上 Standard type, Guide pin on the core plate	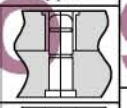
Y	แบบมาตรฐาน สลักนำอยู่บนโมลด์ตัวเมีย Y 標準模類， 導桿組立在母模上 Standard type, Guide pin on the cavity plate	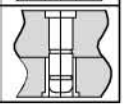

ความยาวของตัวดึงพิน 拉 桿 長 度 Length of support pin

ความยาวของตัวดึงพินเล็ก 小 拉 桿 長 度 Length of puller bolt

TAIKIN ISO 9001 : 2000

3560 ช่องเข้าเล็ก 小 水 口 PIN POINT - GATE

แบบ 平 面 圖 Design

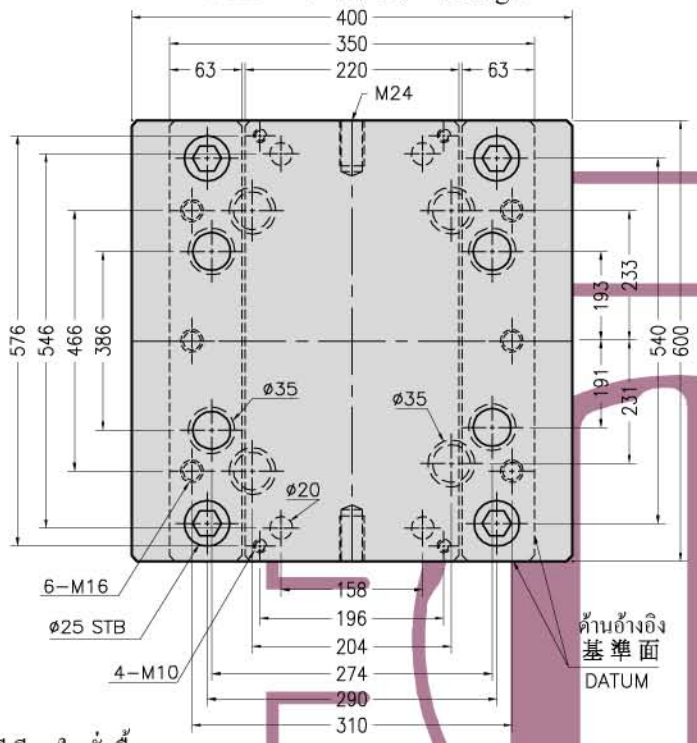

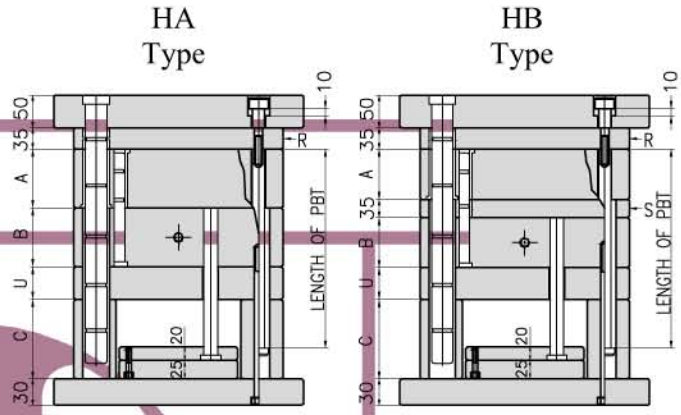

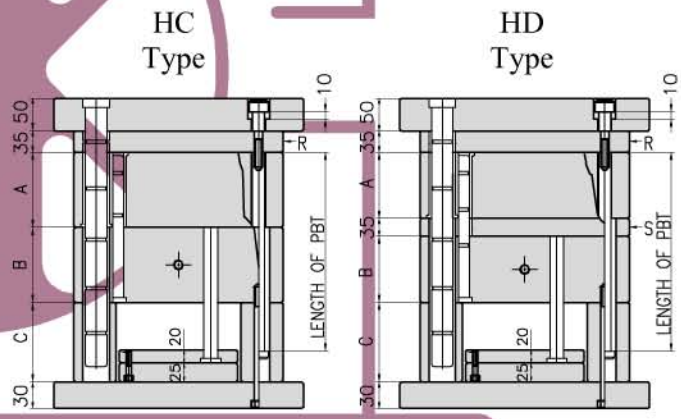

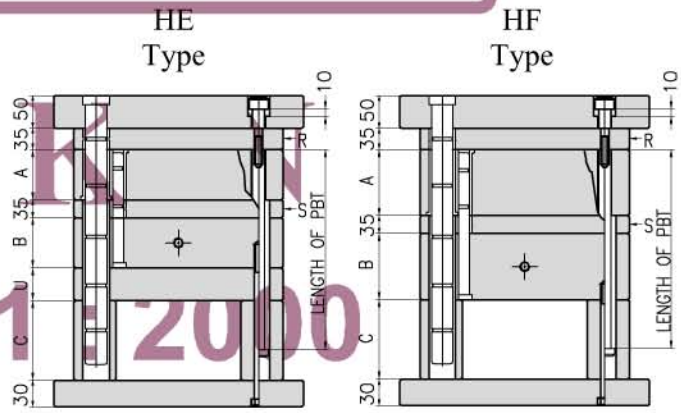

วิธีเขียนใบสั่งซื้อ
訂購規格之表示法
How to write an order

TK □ 3560 □ □ □ □ □ □

แบบ 規格 Type	HA	HB	HC	HD	HE	HF

รหัสของขนาด 尺寸稱呼 Size code

ขนาด A A尺寸 Size A	40	50	60	70	80	90	100

ขนาด B B尺寸 Size B	40	50	60	70	80	90	100	110	120

ขนาด C C尺寸 Size C	70	80	90	100

แบบ	上，下夾板及導桿之式樣	Type
S	แบบมาตรฐาน สลักนำอยู่บนโมลด์ตัวผู้ S 標準型類， 導桿組立在公模上 Standard type, Guide pin on the core plate	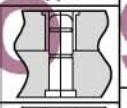
Y	แบบมาตรฐาน สลักนำอยู่บนโมลด์ตัวเมีย Y 標準模類， 導桿組立在母模上 Standard type, Guide pin on the cavity plate	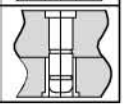

ความยาวของตัวดึงพิน 拉 桿 長 度 Length of support pin

ความยาวของตัวดึงพินเล็ก 小 拉 桿 長 度 Length of puller bolt

TAIKIN ISO 9001 : 2000

4060 ช่องเข้าเล็ก 小 水 口 PIN POINT - GATE

แบบ 平 面 圖 Design

DIMENSION ของ HT	FK
80 - 265	M24
270 - 425	M30

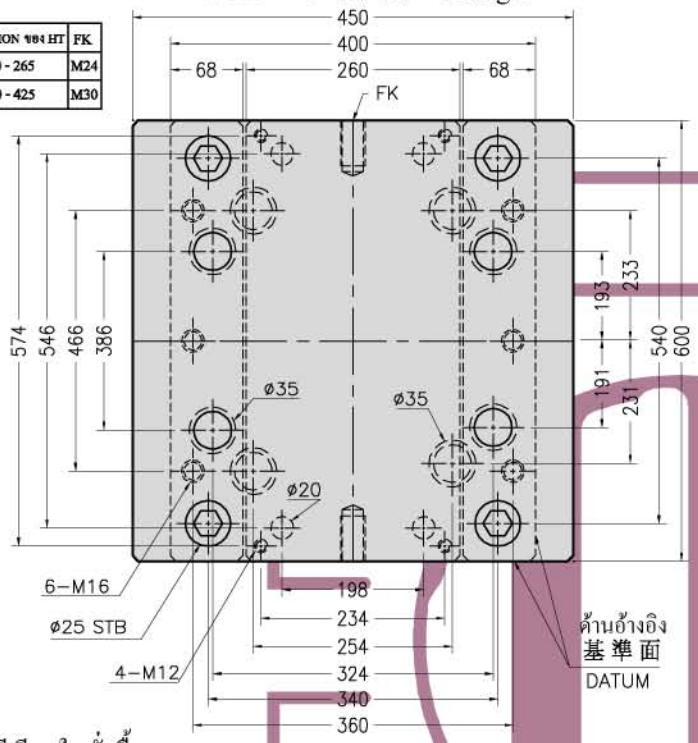

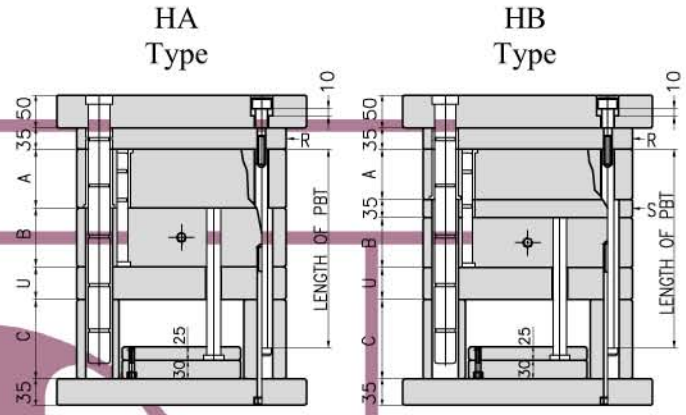

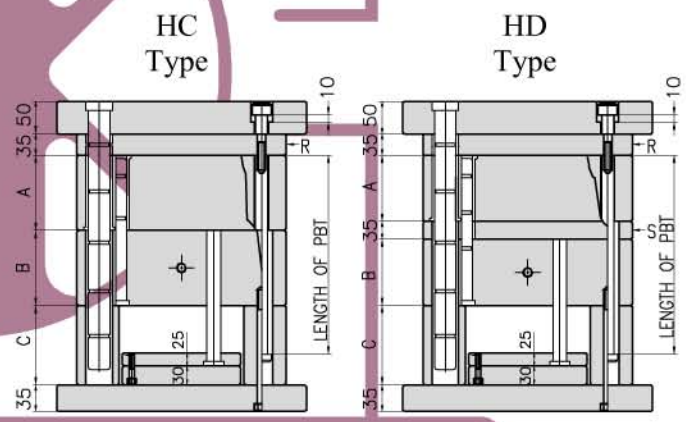

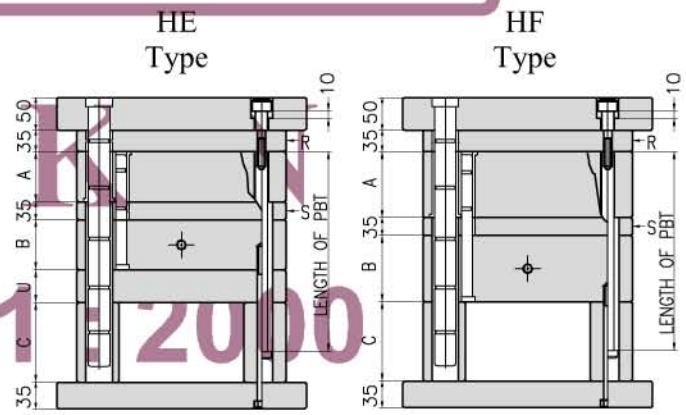

วิธีเขียนใบสั่งซื้อ
訂購規格之表示法
How to write an order

TK □ 4060 □ □ □ □ □ □

แบบ 規格 Type	HA	HB	HC	HD	HE	HF

รหัสของขนาด 尺寸稱呼 Size code

ขนาด A A尺寸 Size A	40	50	60	70	80	90	100

ขนาด B B尺寸 Size B	40	50	60	70	80	90	100	110	120

ขนาด C C尺寸 Size C	70	80	90	100

แบบ	上，下夾板及導桿之式樣	Type
S	แบบมาตรฐาน สลักนำอยู่บน โมลด์ตัวผู้ S 標準型類， 導桿組立在公模上 Standard type, Guide pin on the core plate	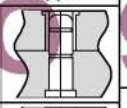
Y	แบบมาตรฐาน สลักนำอยู่บน โมลด์ตัวเมีย Y 標準模類， 導桿組立在母模上 Standard type, Guide pin on the cavity plate	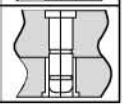

ความยาวของตัวดึงพิน 拉 桿 長 度 Length of support pin

ความยาวของตัวดึงพินเล็ก 小 拉 桿 長 度 Length of puller bolt

TAIKIN ISO 9001 : 2000

4070 ช่องเข้าเล็ก 小 水 口 PIN POINT - GATE

แบบ 平 面 圖 Design

DIMENSION ของ HT	FK
80 - 195	M24
200 - 425	M30

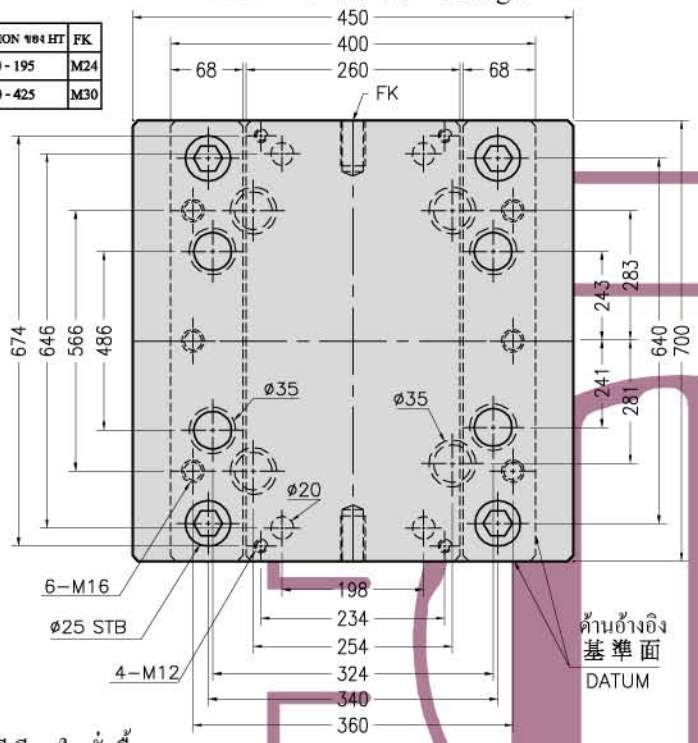

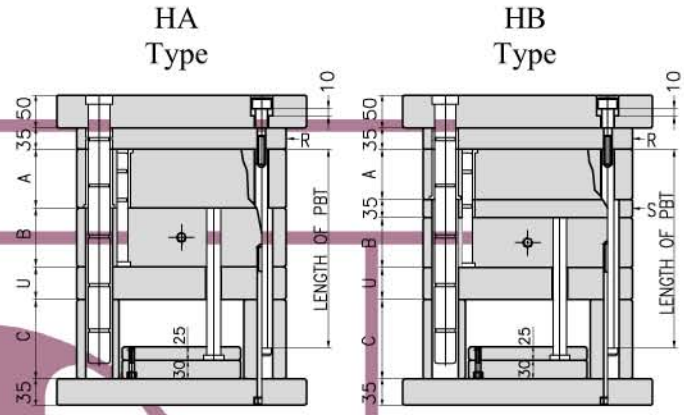

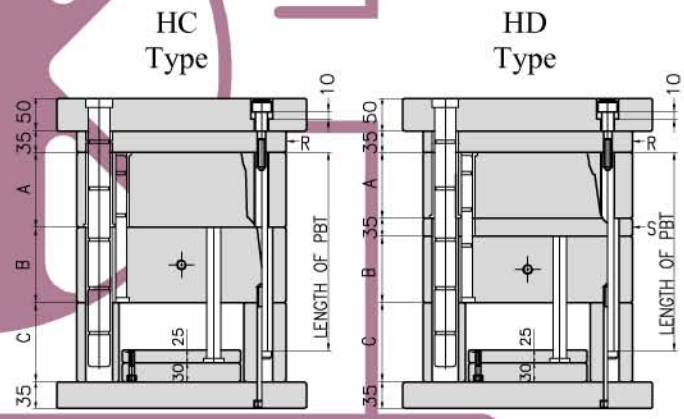

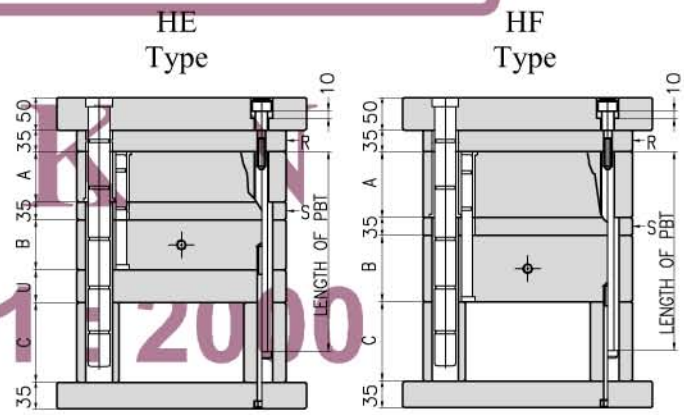

วิธีเขียนใบสั่งซื้อ
訂購規格之表示法
How to write an order

TK □ 4070 □ □ □ □ □ □

แบบ 規格 Type	HA	HB	HC	HD	HE	HF

รหัสของขนาด 尺寸稱呼 Size code

ขนาด A A尺寸 Size A	40	50	60	70	80	90	100

ขนาด B B尺寸 Size B	40	50	60	70	80	90	100	110	120

ขนาด C C尺寸 Size C	70	80	90	100

แบบ	上，下夾板及導桿之式樣	Type
S	แบบมาตรฐาน สลักนำอยู่บนโมลด์ตัวผู้ S 標準型類， 導桿組立在公模上 Standard type, Guide pin on the core plate	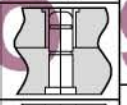
Y	แบบมาตรฐาน สลักนำอยู่บนโมลด์ตัวเมีย Y 標準模類， 導桿組立在母模上 Standard type, Guide pin on the cavity plate	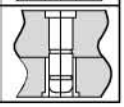

ความยาวของตัวดึงพิน 拉 桿 長 度 Length of support pin

ความยาวของตัวดึงพินเล็ก 小 拉 桿 長 度 Length of puller bolt

TAIKIN
ISO 9001 : 2000